SCHEDA TECNICO INFORMATIVA

C.P.A. S.R.L.

POZZETTO DI FONDO SERIE GM-30

GRIGLIA PIANA PER LINER

C.P.A. srl
Via Don Demetrio Castelli, 71 - 12060 RODDI (CN)
Tel. 0173.615693 - Fax 0173.620922
www.cpa-piscine.it
cpa@cpa-piscine.it

Caratteristiche

Pozzetto di fondo conforme alle normative* UNI EN 13451-3; UNI EN 16582-1 ed UNI EN 16713-2,

Fabbricato in ABS con trattamento UV.

Griglia piana removibile senza intervenire sulla flangia di tenuta in caso di manutenzione. Connessione di uscita laterale di 2” filetto femmina.

Portata nominale: 15 m^3/h a 0,5 m/s con superficie di aspirazione pari a ≈ 0,008 m^2

Colorazioni disponibili

codice	descrizione
1070347	Pozzetto di fondo GM-30 con griglia piana per liner – BIANCO
1070348	Pozzetto di fondo GM-30 con griglia piana per liner – CELESTE
1070349	Pozzetto di fondo GM-30 con griglia piana per liner – AZZURRO
1070350	Pozzetto di fondo GM-30 con griglia piana per liner – GRIGIO
1070351	Pozzetto di fondo GM-30 con griglia piana per liner – SABBIA
1070352	Pozzetto di fondo GM-30 con griglia piana per liner – ANTRACITE

Dimensioni in mm

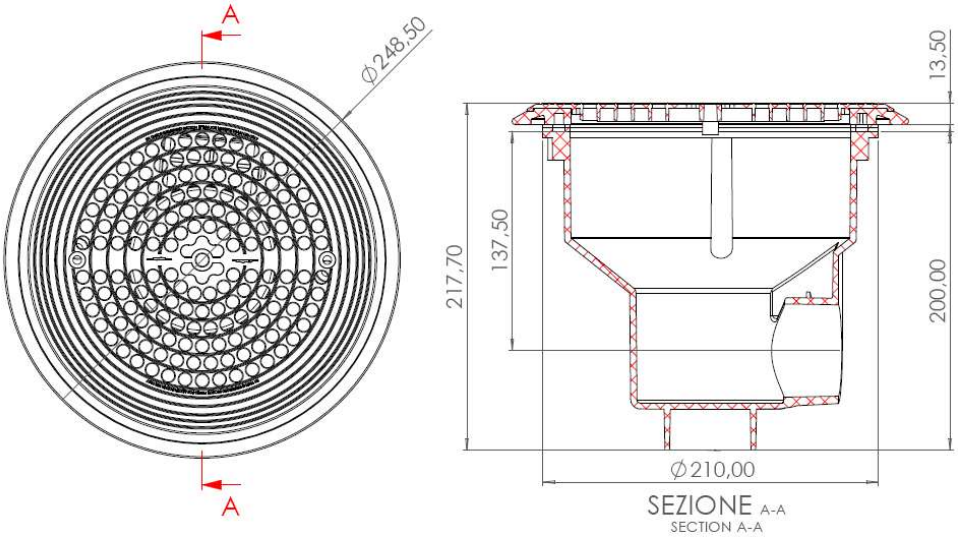

ATTENZIONE

Alcuni dei componenti del prodotto fornito sono in plastica ABS, per cui i prodotti chimici possono danneggiarlo. Per eseguire lavori di incollaggio utilizzare esclusivamente colla per PVC.
Il produttore non assume alcuna responsabilità in caso di utilizzo di qualsiasi altro prodotto, come ad es. stucchi, siliconi, ecc.

Note:

- Le informazioni contenute nel presente documento possono variare a discrezione del redigente, senza preavviso, contestualmente alle modifiche del prodotto in oggetto al presente documento: sarà onere del cliente all’atto dell’ordine verificare la persistente corrispondenza del prodotto alla scheda informativa.
- Eventuali schemi tecnici riprodotti nel presente documento hanno valenza puramente informativa e non sono validi ai fini normativi.
- * Per la conformità del prodotto, è necessaria l’installazione di almeno n° 2 pozzetti in parallelo nel rispetto di quanto indicato nel manuale d’installazione.