SCHEDA TECNICO INFORMATIVA

C.P.A. srl
Via Don Demetrio Castelli, 71 - 12060 RODDI (CN)
Tel. 0173.615693 - Fax 0173.620922
www.cpa-piscine.it
cpa@cpa-piscine.it

Sauna BOTTE

Descrizione

Dalla forma compatta, non richiede molto spazio, si adatta facilmente a qualsiasi parte del vostro giardino. Le saune a botte, grazie alla loro forma rotonda garantiscono una distribuzione uniforme e rapida del calore.
La sua struttura in legno di cedro massiccio a incastro, resiste anche alle condizioni ambientali più difficili, è idrorepellente e può tollerare carichi di neve pesanti.

Dimensioni

Sauna da giardino a botte ø220 – 180 cm di lunghezza – cod. 5020592

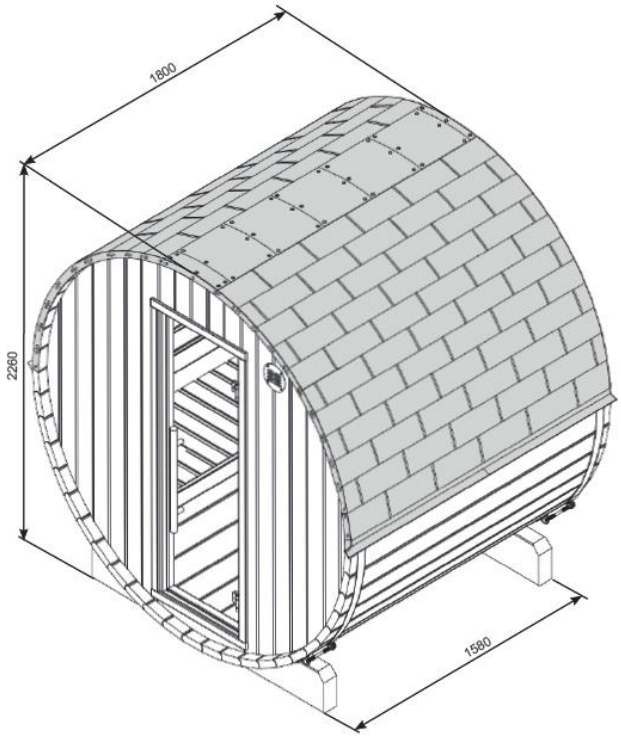

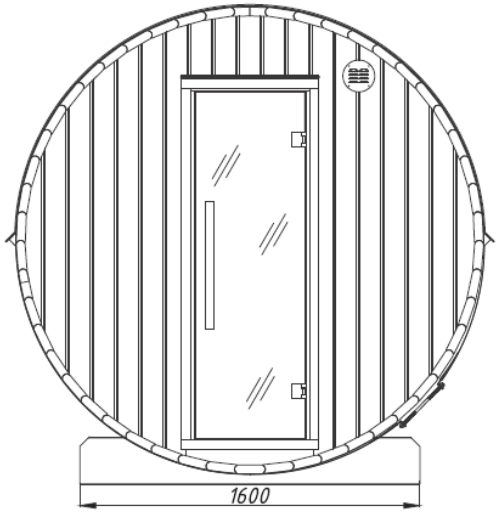

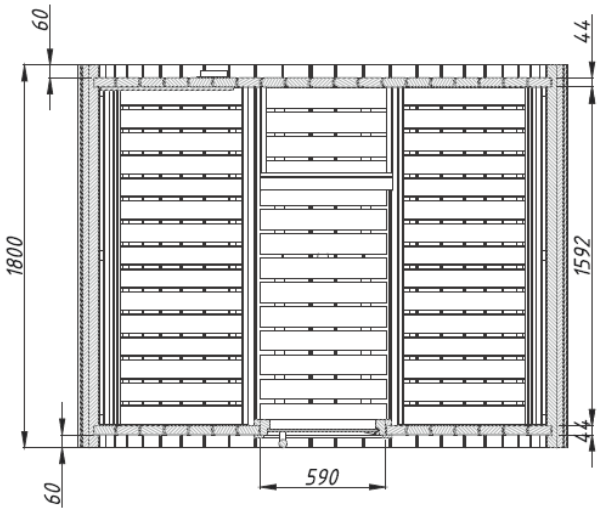

Dimensioni

Sauna da giardino a botte ø220 – 220 cm di lunghezza – cod. 5020593

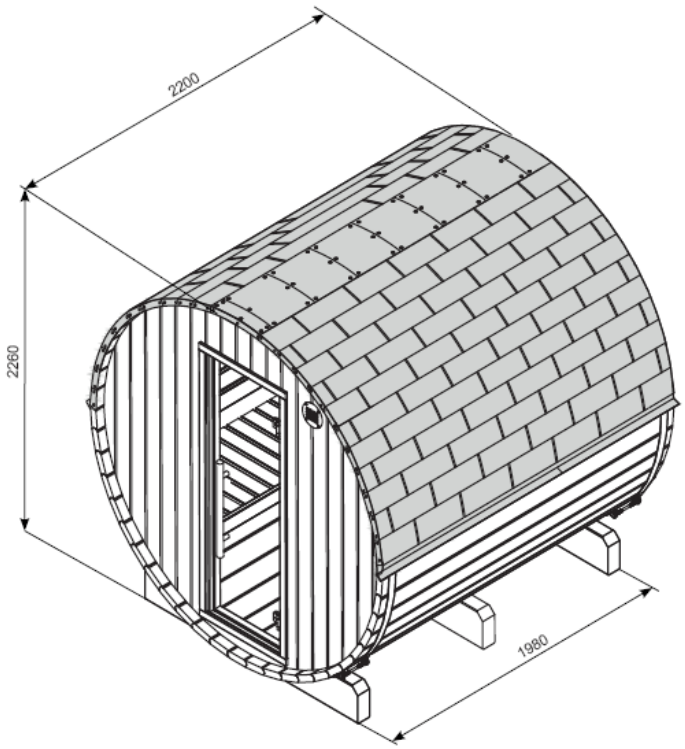

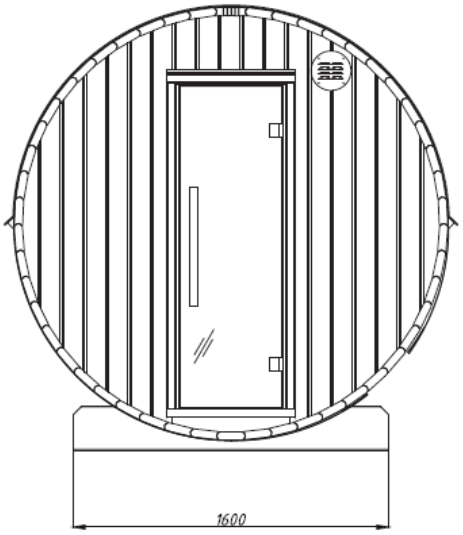

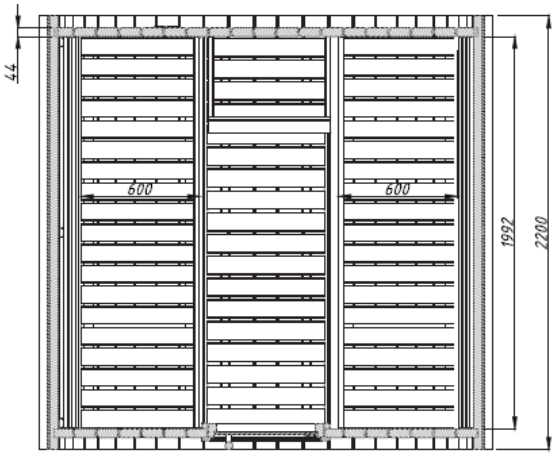

Note

- Le informazioni contenute nel presente documento possono variare a discrezione del redigente, senza preavviso, contestualmente alle modifiche del prodotto in oggetto al presente documento: sarà onere del cliente all'atto dell'ordine verificare la persistente corrispondenza del prodotto alla scheda informativa.
- Eventuali schemi tecnici riprodotti nel presente documento hanno valenza puramente informativa e non sono validi ai fini normativi