SCHEDA TECNICO INFORMATIVA

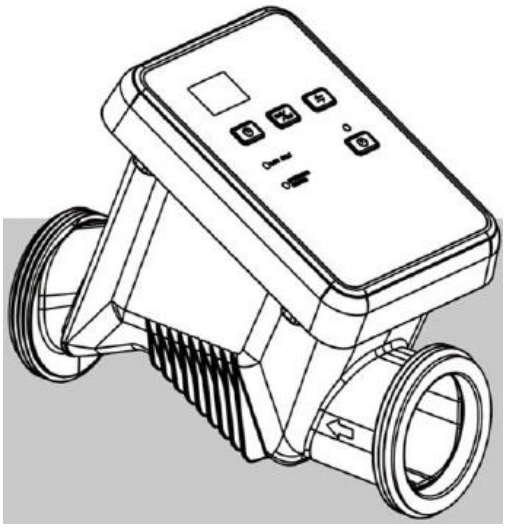

RC

ELETTROLIZZATORE A SALE

Leggere attentamente e
conservare per futura consultazione

CPA SRL
Via Don Demetrio Castelli 71, 12060 Roddi (CN)
Tel: 0173.615693 | 0173.620643
info@cpa-piscine.it

Ver.00–2023-07-21

Il generatore di cloro della serie RC è appositamente progettato per piccole piscine, di facile installazione e gestione, garantisce un facile approccio alla produzione di cloro attivo mediante la semplice aggiunta di sale alla piscina.
Dotato di funzione autopulente dell'elettrodo in titanio e di pannello di controllo semplificato.
Ideale per piscine fuori terra con volume fino a 22 m³.

CARATTERISTICHE

- 2 tipi di connessioni disponibili: giunti Ø 50 mm - 1.5" per incollaggio e porta tubo per tubo flessibile Ø 32/38 mm, da bloccarsi mediante fascette inox ferma tubo (non fornite);
- flussostato, sensore di temperatura e controllo della salinità integrati, permettono un facile monitoraggio della qualità dell'acqua di vasca;
- modalità operative multiple pre-impostate semplificano l'operatività facendo risparmiare tempo e preoccupazioni;
- di facile mantenimento, avvisa delle anomalie con la funzione di allarme integrata
- il design unico dell'alloggiamento della cella, in materiale trasparente, rende facile il controllo del funzionamento.

Tubo PVC incollo 50 mm/ 1.5"

Tubi flessibili 32/38 mm

Codice Art.	Modello	Ingresso di alimentazione	Uscita di alimentazione	Uscita di cloro	Salinità ideale	Volume della piscina raccomandato
1075197	RC7	100-240 V ac 50Hz/60Hz	24V dc	7.5 g/h	2700-4500 ppm	11-22 m3

DIMENSIONI

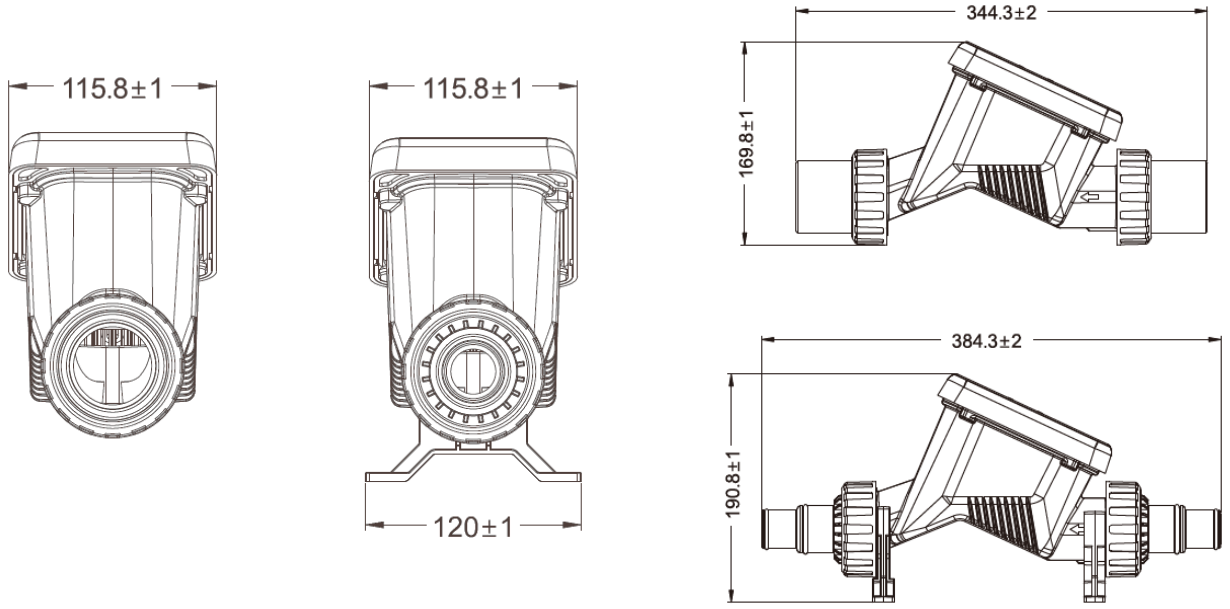

Quote in [mm]

SCHEMA DI INSTALLAZIONE

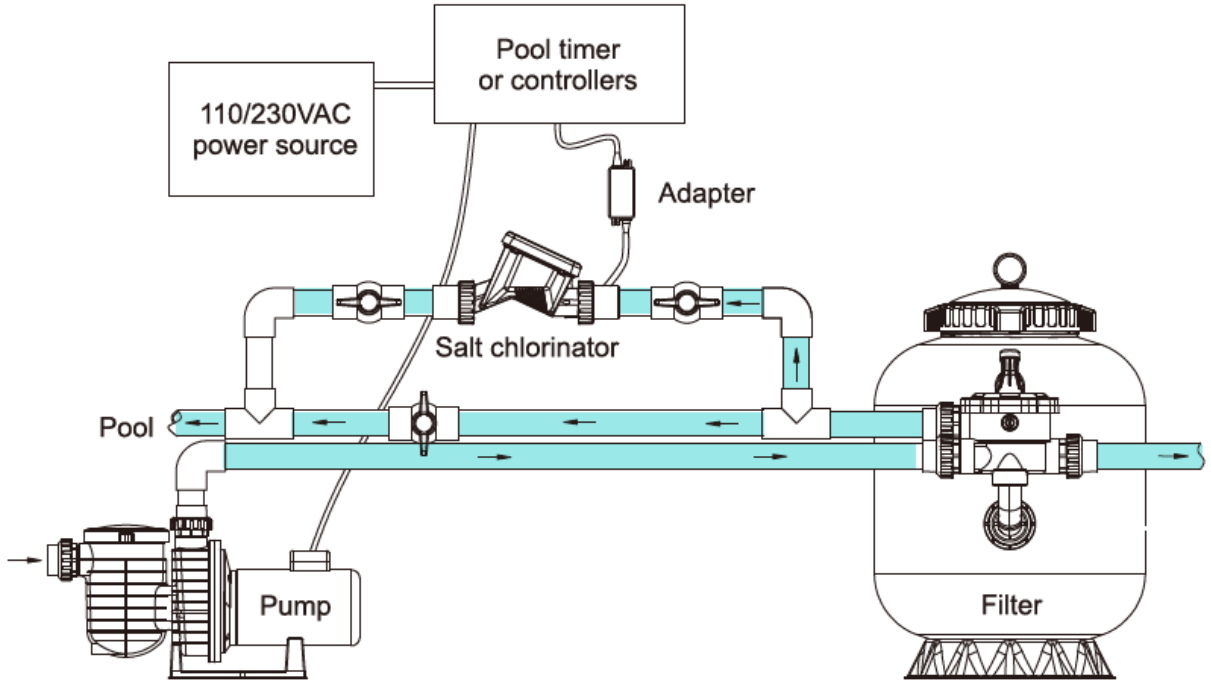

Note

- Le informazioni contenute nel presente documento possono variare a discrezione del redigente, senza preavviso, contestualmente alle modifiche del prodotto in oggetto al presente documento: sarà onere del cliente all'atto dell'ordine verificare la persistente corrispondenza del prodotto alla scheda informativa.
- Eventuali schemi tecnici riprodotti nel presente documento hanno valenza puramente informativa e non sono validi ai fini normativi