Scheda tecnico infromativa - Giochi d'acqua

FUNGO ERCOLANO

cod. art.: 1041270, 1041271, 1041272

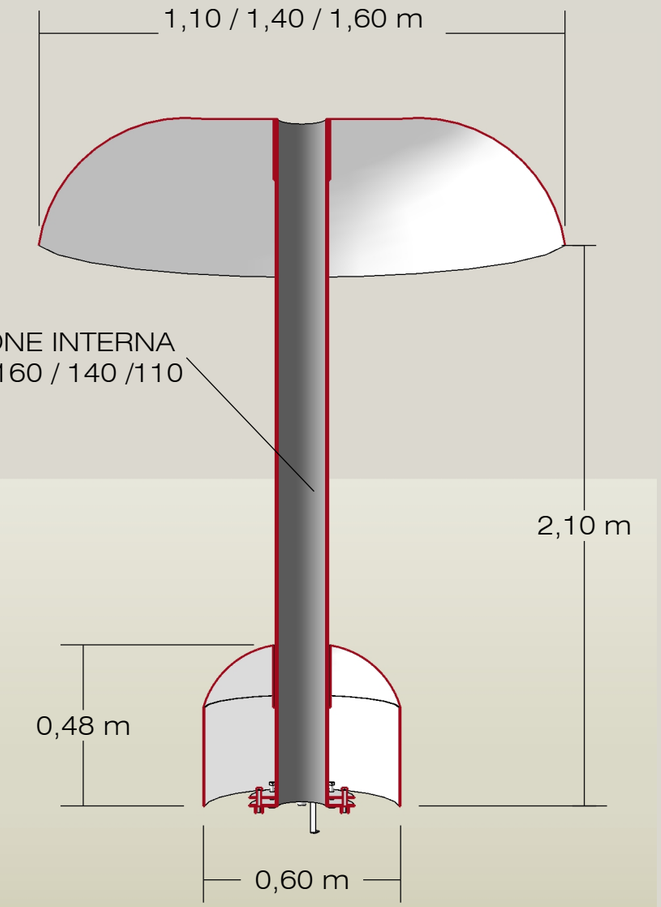

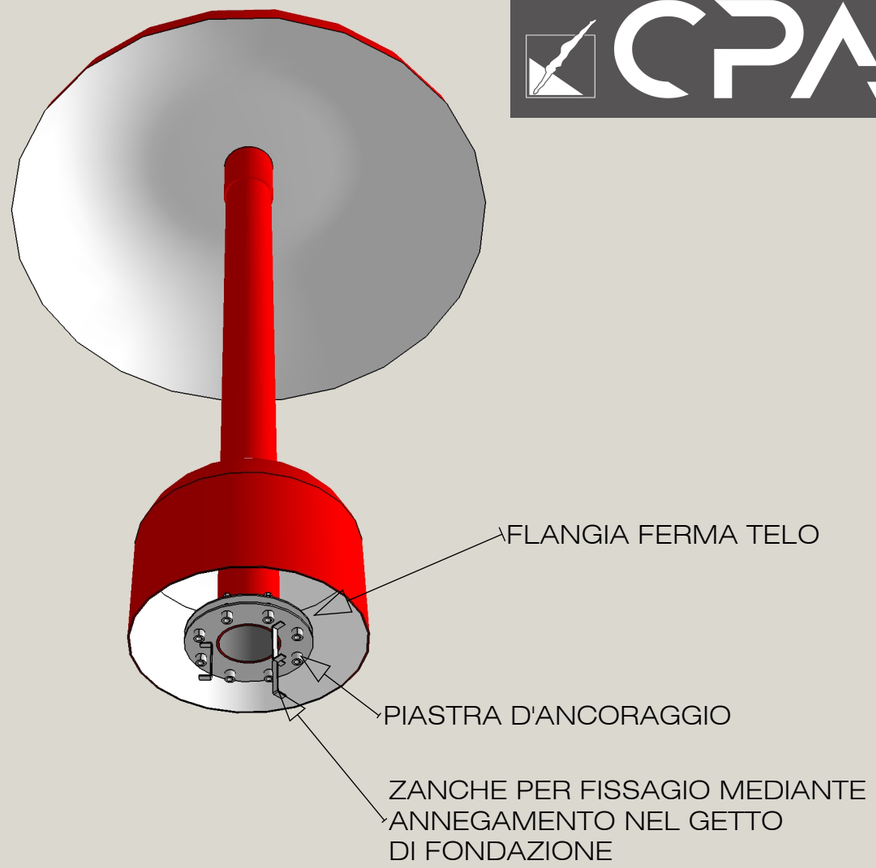

CONDIZIONI D'INSTALLAZIONE IN CONFORMITA' ALLA NORMA UNI EN 16713-2

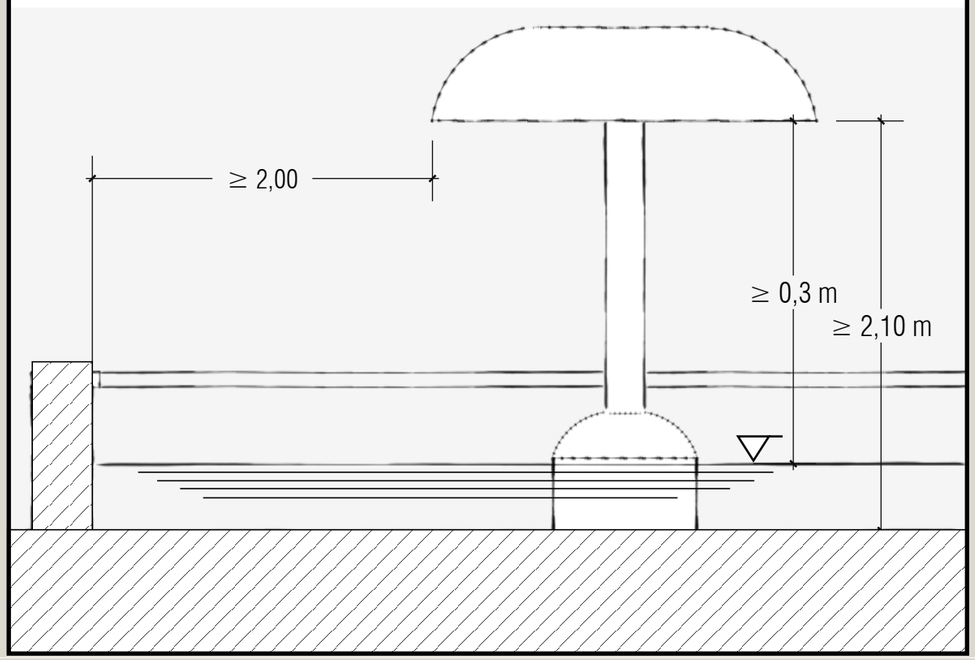

CPA SRL
Via Don Demetrio Castelli, 71 - 12060 RODDI (CN)
Tel. 0173.615693 - Fax 0173.620922
www.cpa-piscine.it
cpa@cpa-piscine.it