# POMPA IN MATERIALE PLASTICO AD ALTA PORTATA SENZA PRE-FILTRO

# serie AURORA

## Impieghi

Circolazione dell'acqua in impianti di filtrazione per piscine.
Ideale per portate elevate a bassa pressione.

## Caratteristiche

### Corpo

- Corpo pompa in polipropilene rinforzato con fibra di vetro.
- Girante in plastica.
- Albero motore in acciaio inossidabile.

### Motore

- Motore con rotazione a 2850 r.p.m.
- 230/400 V o 400/690 V (modelli con potenza superiore a 7,5 Hp), 50 hz – 3 ~ Trifase
- Protezione IP 55
- Classe di isolamento F

### Dimensioni

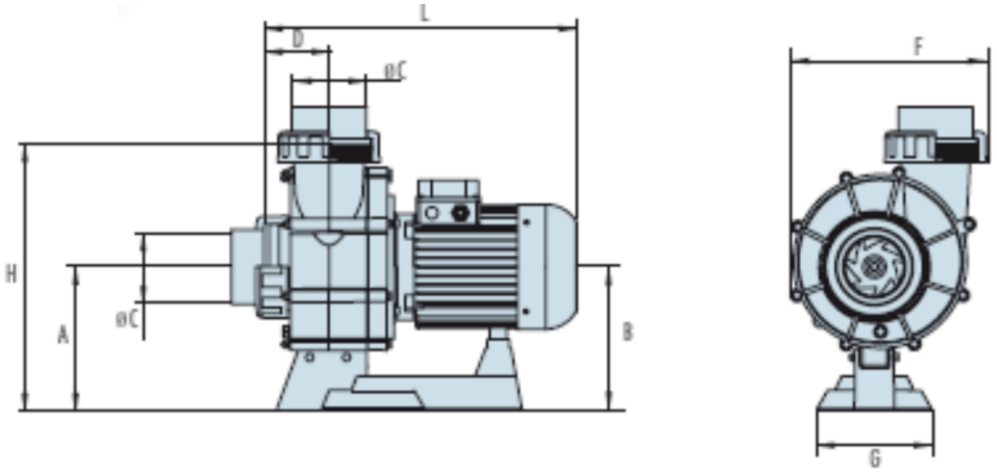


| Mod. | A | B | C | D | F | G | H | L | Peso [kg] |
|---|---|---|---|---|---|---|---|---|---|
| **4 CV** | 255 | 255 | 90 | 105 | 330 | 200 | 470 | 510 | 39 |
| **5.5 CV** | 255 | 255 | 110 | 105 | 330 | 200 | 470 | 530 | 44 |
| **7.5 CV** | 255 | 255 | 110 | 105 | 330 | 200 | 470 | 530 | 50 |
| **10 CV** | 255 | 255 | 110 | 105 | 330 | 200 | 470 | 600 | 61 |
| **12.5 CV** | 255 | 255 | 110 | 105 | 330 | 200 | 470 | 645 | 65 |

C.P.A. srl
Via Don Demetrio Castelli, 71 - 12060 RODDI (CN)
Tel. 0173.615693 - Fax 0173.620922
www.cpa-piscine.it
cpa@cpa-piscine.it

## Caratteristiche tecniche

| | | | V | | A | |
|---|---|---|---|---|---|---|
| | | | 3~ | 3~ | 3~ | 3~ |
| MODELLO | HP | kW | 50 HZ | 50 HZ | 230 | 400 |
| **4 CV** | 4 | 2.9 | 230 | 400 | 13,2 | 7,6 |
| **5.5 CV** | 5.5 | 4 | 230 | 400 | 17,9 | 10,3 |
| **7.5 CV** | 7.5 | 5.5 | 230 | 400 | 13,3 | 7,6 |
| **10 CV** | 10 | 7.4 | 230 | 400 | 17,6 | 9,5 |
| **12.5 CV** | 12.5 | 9.2 | 230 | 400 | 23,3 | 12,1 |

## Curve prestazionali

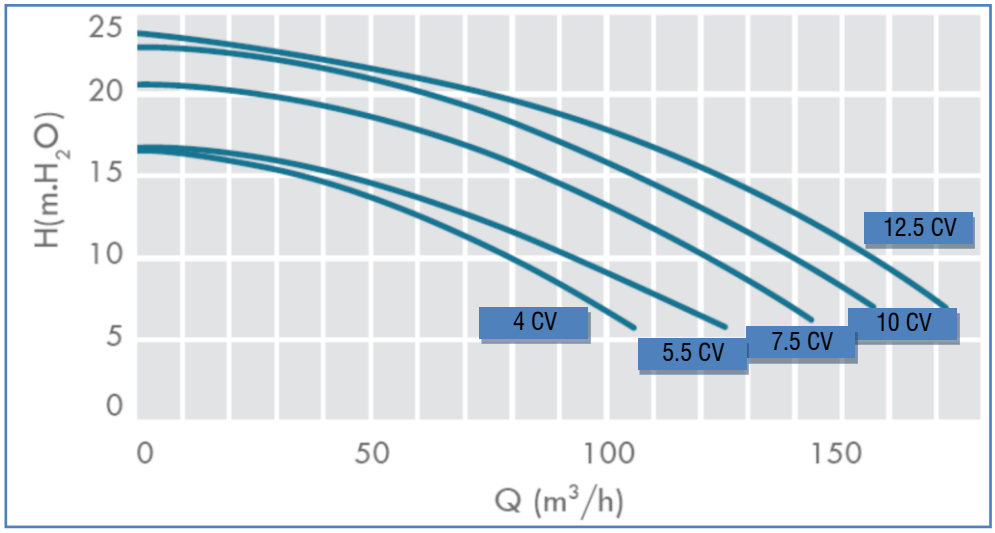


C.P.A. srl si riserva il diritto di cambiare, totalmente od in parte, le caratteristiche dei prodotti ed il contenuto di questo documento senza preavviso alcuno.
Tutte le immagini sono riprodotte a solo titolo indicativo.