POMPA IN MATERIALE PLASTICO AD ALTA PORTATA

CON PRE-FILTRO

serie AURORA

3, 4 e 5.5 CV

Impieghi

Circolazione dell'acqua in impianti di filtrazione per piscine.

Caratteristiche

Corpo

- Corpo pompa realizzato in polipropilene rinforzato con fibra di vetro e carica minerale.
- Coperchio del pre-filtro in policarbonato, completamente trasparente.
- Pompa centrifuga autoadescante.
- Pre-filtro di capacità (8 litri).

Motore

- Motore con rotazione a 2850 r.p.m.
- 230/240 V – 50 hz – 3~ trifase.
- Protezione IP 55.
- Albero in acciaio inox AISI 316.
- Girante in plastica.

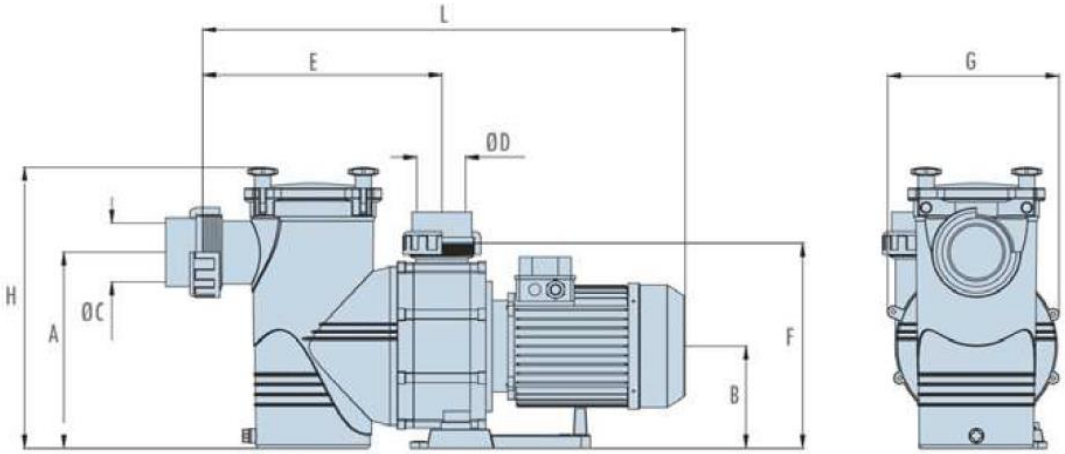

Dimensioni

Mod.	A	B	C	D	E	F	G	H	L	Peso [kg]	H [m.c.a]	Q [m³/H]
3 CV	300	160	Ø90	Ø75	368	320	264	431	713	24	12	30
4 CV	300	160	Ø90	Ø75	368	320	264	431	743	25	12	45
5.5 CV	300	160	Ø90	Ø75	368	320	264	431	743	27	12	53

C.P.A. srl
Via Don Demetrio Castelli, 71 - 12060 RODDI (CN)
Tel. 0173.615693 - Fax 0173.620922
www.cpa-piscine.it
cpa@cpa-piscine.it

Caratteristiche tecniche

			V		A	
			3~	3~	3~	3~
MODELLO	HP	kW	50 HZ	50 HZ	230	400
3 CV	3	2.2	230	400	8	4.8
4 CV	4	2.9	230	400	12.6	7.3
5.5 CV	5.5	4	230	400	14.9	8.6

Curve proporzionali

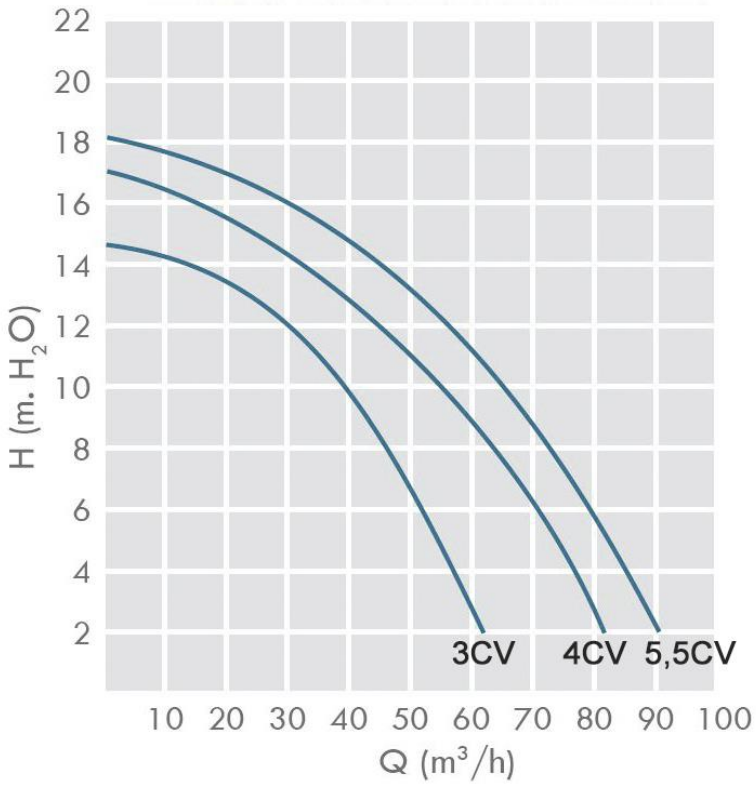

C.P.A. srl si riserva il diritto di cambiare, totalmente od in parte, le caratteristiche dei prodotti ed il contenuto di questo documento senza preavviso alcuno.
Tutte le immagini sono riprodotte a solo titolo indicativo.