SCHEDA TECNICO INFORMATIVA

C.P.A. S.R.L.

BLOCCHI DI PARTENZA

C.P.A. srl
Via Don Demetrio Castelli, 71 - 12060 RODDI (CN)
Tel. 0173.615693 - Fax 0173.620922
www.cpa-piscine.it
cpa@cpa-piscine.it

1041213 - Blocco di partenza mod. ROMA ALTO

Blocco in acciaio inox AISI 316, spessore mm. 3, verniciato, base rettangolare.
Piatto tuffo in acciaio inox AISI 316, spessore mm. 3, verniciato a polveri con resina termoindurente poliestere bianca con antiscivolo colore azzurro.
Maniglia acciaio inox AISI 316 elettro lucidata con impugnatura orizzontale e verticale.
Regolabile nella distanza dall'acqua per installazione regolamentare.

Altri dettagli:
- Misura piatto: cm. 50x70
- Numerato sui 4 lati
- Montaggio a livello acqua
- Rispetta completamente la norma F.I.N.A.

Opzioni:
- Pedana posteriore "track-start" in acciaio ino AISI 316, con binari di supporto per la regolazione.

Disegni tecnici

VISTE

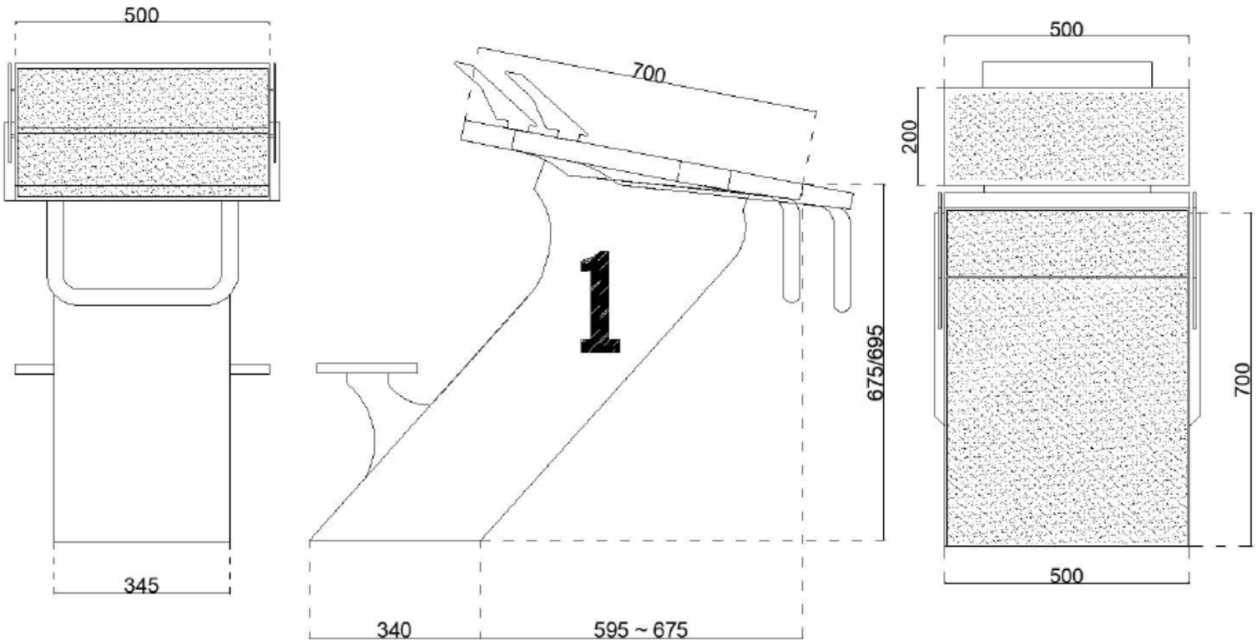

DIMA FORATURA

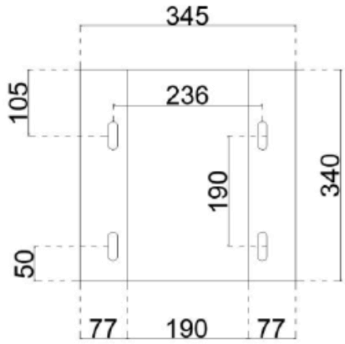

1041113 - Blocco di partenza mod. ROMA

Blocco in acciaio inox AISI 316, spessore mm. 3, verniciato a polveri con resina termoindurente poliestere, base rettangolare, colore bianco o altra colorazione a richiesta.
Piatto tuffo in acciaio inox AISI 316, spessore mm. 3 regolabile nella distanza da inizio acqua, verniciato a polveri con resina termoindurente poliestere bianca con antiscivolo colore azzurro.
Maniglia acciaio inox AISI 316 elettro lucidata con impugnatura orizzontale e verticale.

Altri dettagli:
- Misura piatto: cm. 50x70
- Numerato sui 4 lati
- Montaggio su muretto o testata
- Rispetta completamente la norma F.I.N.A.

Opzioni:
- Pedana posteriore “track-start” in acciaio ino AISI 316, con binari di supporto per la regolazione.

Disegni tecnici

PIANTA

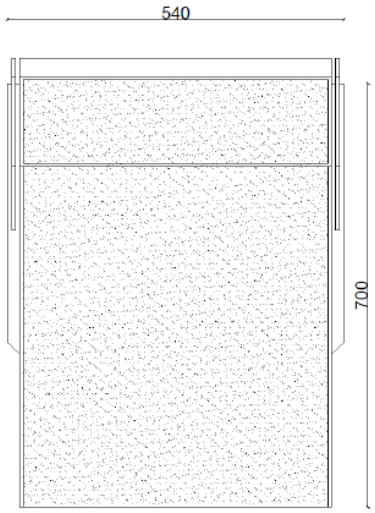

PROSPETTO

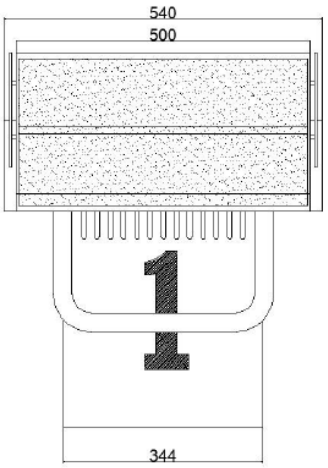

VISTA LATERALE

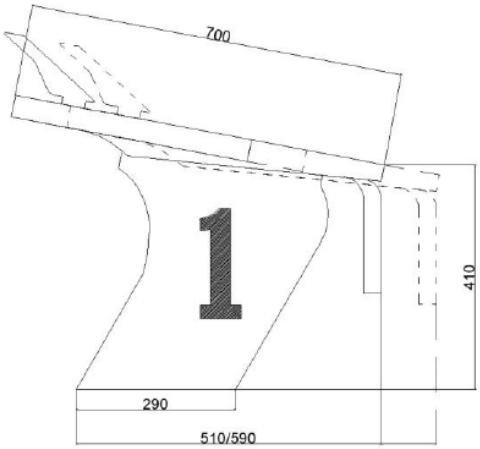

DIMA FORATURA

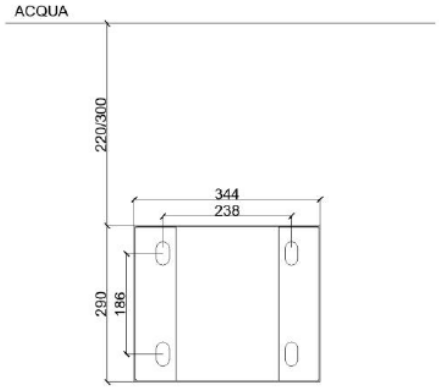

1041215 - Blocco di partenza mod. SIVIGLIA

Blocco in acciaio inox AISI 316, spessore mm. 3, lucidato a specchio, base rettangolare.
Piatto tuffo in acciaio inox AISI 316, spessore mm. 3, verniciato a polveri con resina termoindurente poliestere bianca con antiscivolo colore azzurro.
Maniglia acciaio inox AISI 316 elettro lucidata con impugnatura orizzontale e verticale.
Regolabile nella distanza dall'acqua per installazione regolamentare.

Altri dettagli:
- Misura piatto: cm. 50x60
- Numerato sui 4 lati
- Montaggio su muretto o testata
- Rispetta completamente la norma F.I.N.A.

Opzioni:
- Pedana posteriore "track-start" in acciaio ino AISI 316, con binari di supporto per la regolazione.

Disegni tecnici

VISTE

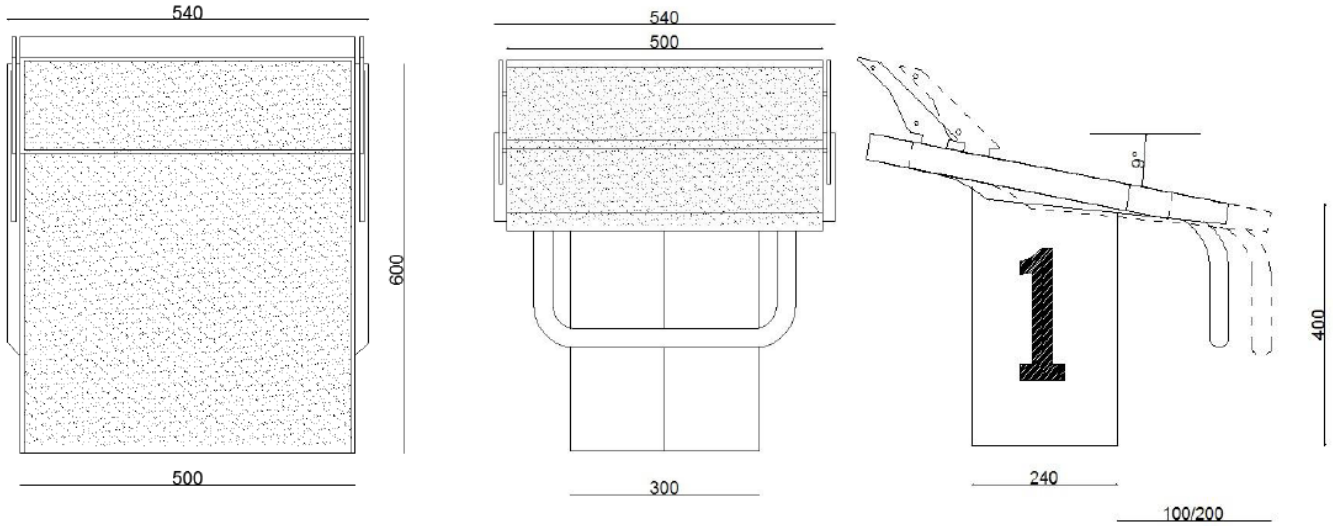

DIMA FORATURA

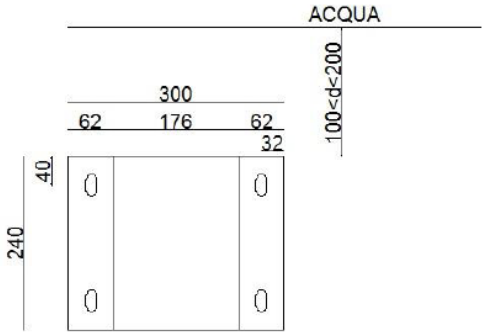

1041119 - Blocco di partenza mod. ISI

Blocco in acciaio inox AISI 316, spessore mm. 3, verniciato a polveri con resina termoindurente poliestere, base rettangolare, colore bianco o altra colorazione a richiesta.
Piatto tuffo in acciaio inox AISI 316, spessore mm. 3 regolabile nella distanza da inizio acqua, verniciato a polveri con resina termoindurente poliestere bianca con antiscivolo colore azzurro.
Maniglia acciaio inox AISI 316 elettro lucidata con impugnatura orizzontale e verticale.

Altri dettagli:
- Misura piatto: cm. 50x60
- Numerato sui 4 lati
- Montaggio su muretto o testata
- Rispetta completamente la norma F.I.N.A.

Opzioni:
- Pedana posteriore “track-start” in acciaio ino AISI 316, con binari di supporto per la regolazione.

Disegni tecnici

VISTE

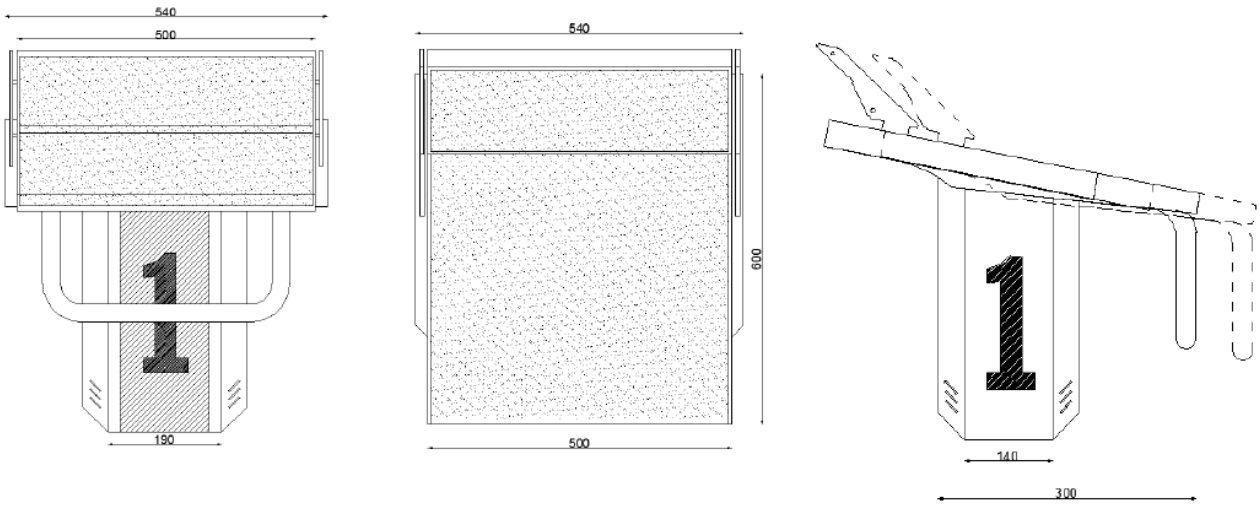

DIMA DI FORATURA

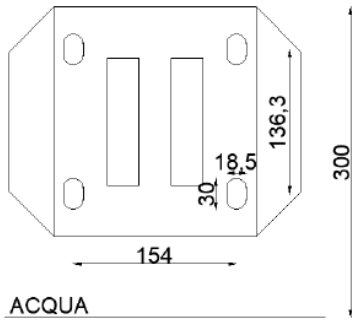

1041227 - Pedana posteriore

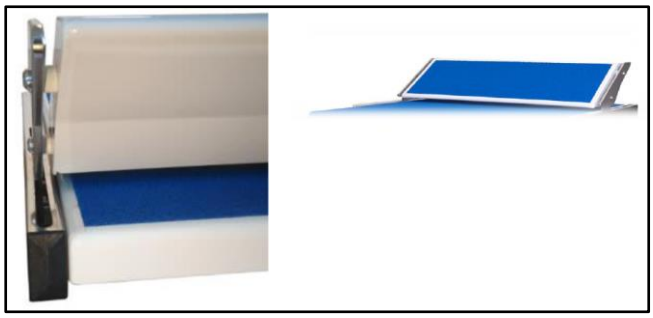

Pedana “track-start” in acciaio inox AISI 316, spessore mm. 3 regolabile autonomamente dall’atleta in 5 posizioni, verniciato a polveri con resina termoindurente poliestere bianca con antiscivolo colore azzurro.

1041326 - Blocco di partenza H 400 mm

Blocco in acciaio inox AISI 304.
Piattaforma antiscivolo inclinata, in poliestere.
Numerazione adesiva non compresa.

Altri dettagli:
- Misura piatto: cm. 50x50
- Montaggio su muretto o testata
- Utilizzare n. 4 tasselli M12 x 110 (non inclusi con il blocco di partenza)

Disegni tecnici

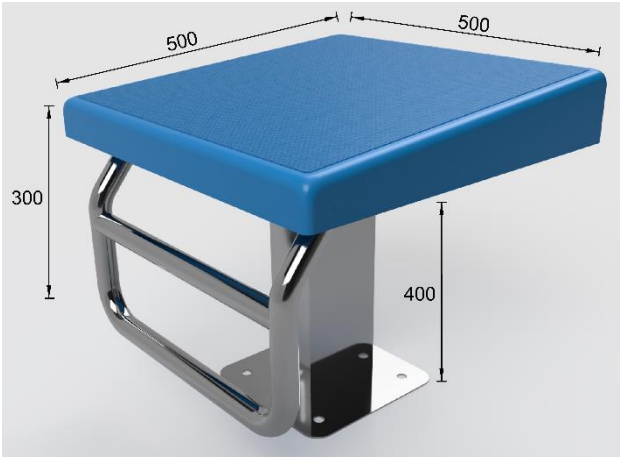

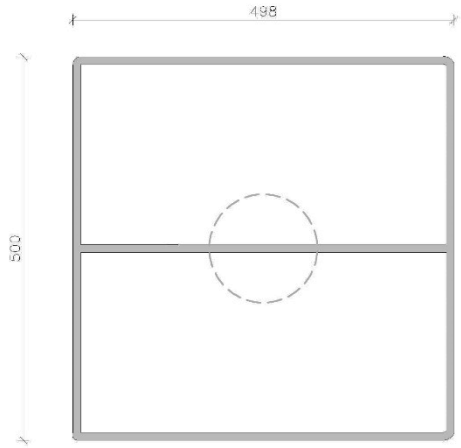

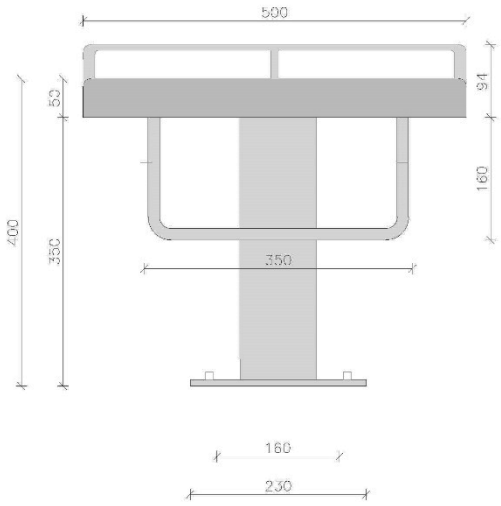

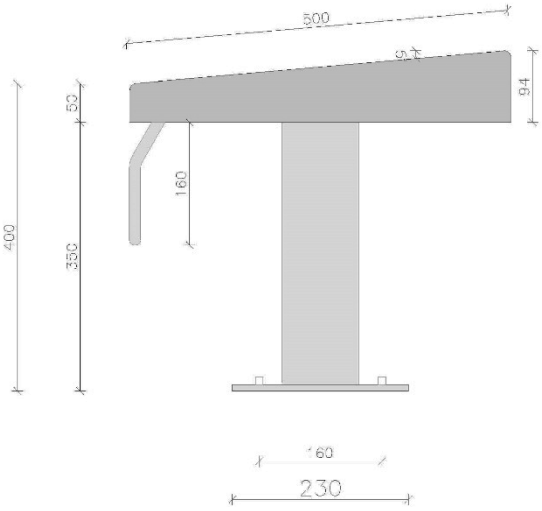

1041327 - Blocco di partenza H 700 mm

Blocco in acciaio inox AISI 304.
Piattaforma antiscivolo inclinata, in poliestere.
Numerazione adesiva non compresa.

Altri dettagli:
- Misura piatto: cm. 50x50
- Montaggio su muretto o testata
- Utilizzare n. 4 tasselli M12 x 110 (non inclusi con il blocco di partenza)

Note
- Le informazioni contenute nel presente documento possono variare a discrezione del redigente, senza preavviso, contestualmente alle modifiche del prodotto in oggetto al presente documento: sarà onere del cliente all'atto dell'ordine verificare la persistente corrispondenza del prodotto alla scheda informativa.
- Eventuali schemi tecnici riprodotti nel presente documento hanno valenza puramente informativa e non sono validi ai fini normativi