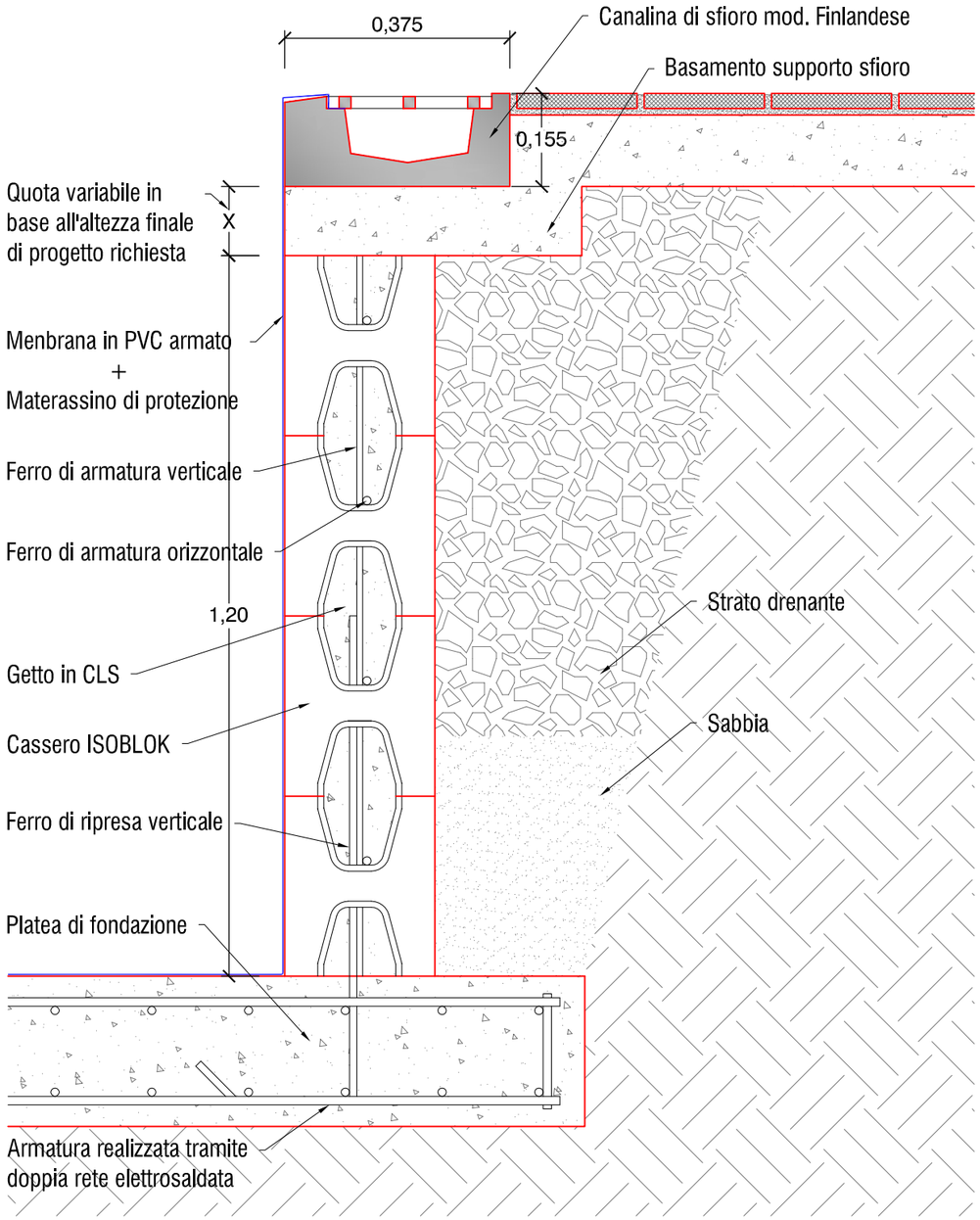

1 SEZIONE TIPO BORDO SFIORO FINLANDESE

Scala: 1:10

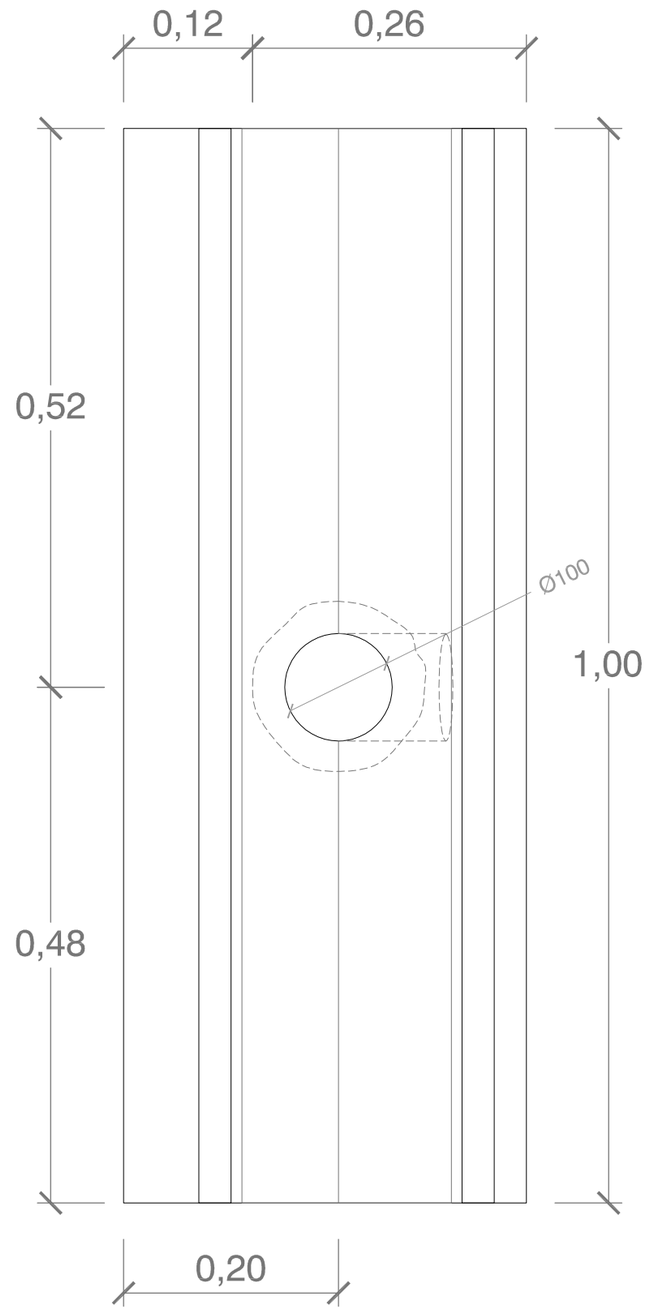

2 PROSPETTO BORDO SFIORO CON PILETTA

Scala: F.S.

C.P.A. Srl - Via Don Demetrio Castelli, 71 -12060 Roddi (CN)- Italy
Tel. +39.0173.615693 - Fax +39.0173.620922
email : cpa@cpa-piscine.it

SEZIONE TIPO BORDO SFIORO FINLANDESE

Il presente disegno non può essere riprodotto, copiato, modificato o comunicato a terzi senza autorizzazione scritta.

00	18/12/2012	U.T.	M.C.	2 di 3	A3	canaline_sfioro_coasrl_rev02	CPA srl
rev.	data emiss.	redazione	approvazione	foglio	formato	file	committente

00-0000
cod.Id.unico

1/10
scala
dis. n°
02