SCHEDA TECNICO INFORMATIVA

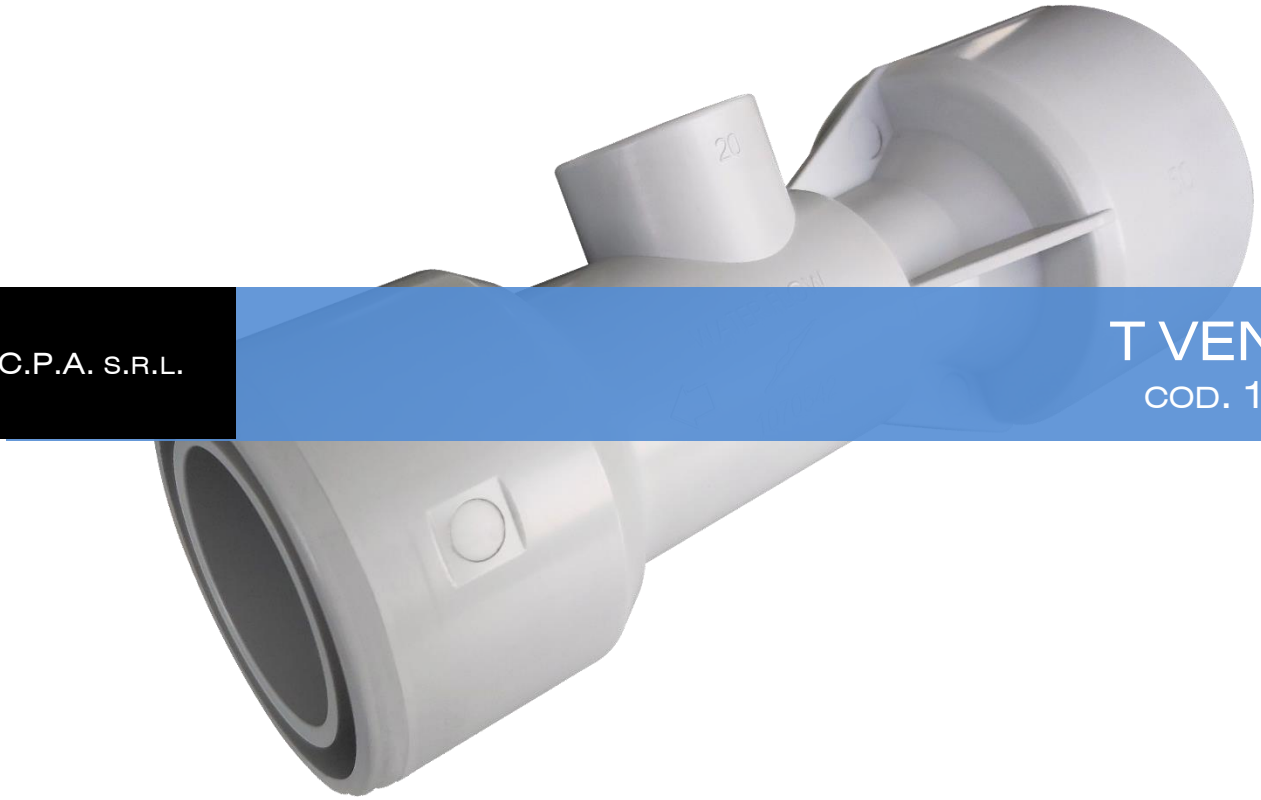

C.P.A. S.R.L.

T VENTURI
COD. 1070542

C.P.A. srl
Via Don Demetrio Castelli, 71 - 12060 RODDI (CN)
Tel. 0173.615693 - Fax 0173.620922
www.cpa-piscine.it
cpa@cpa-piscine.it

Descrizione

T venturi Ø50

Dimensioni nominali

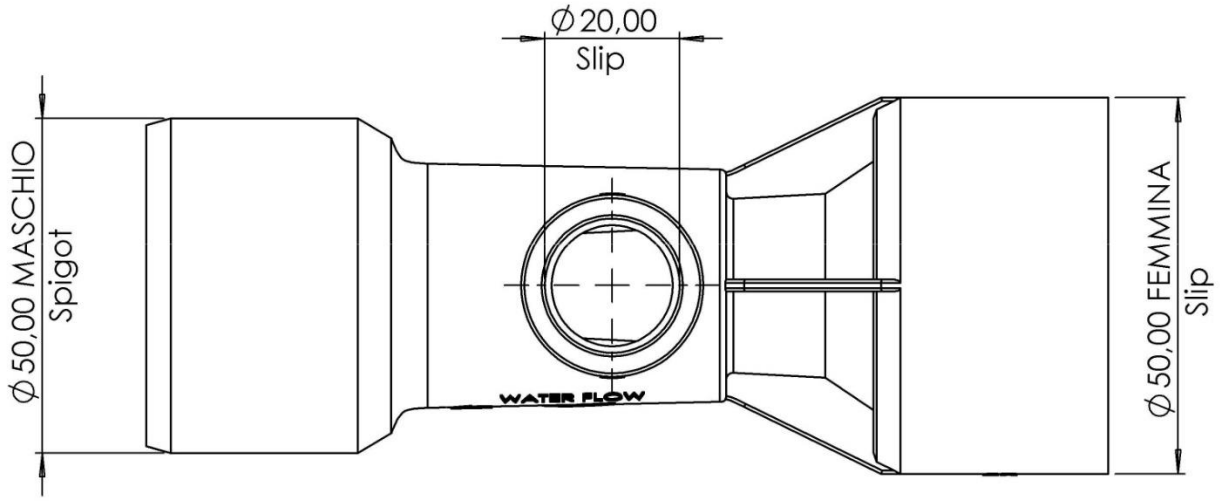

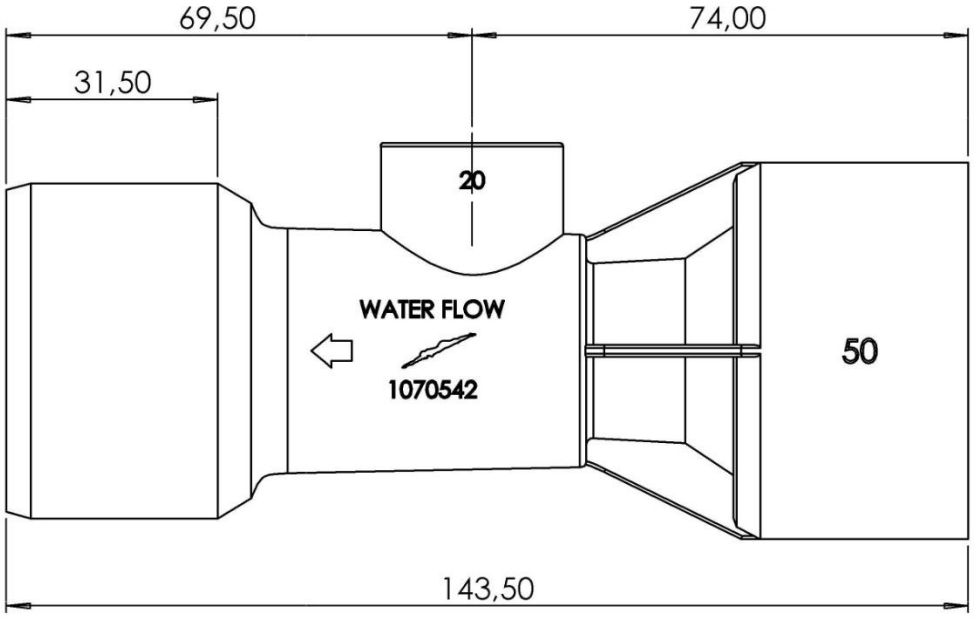

Note:

- Le informazioni contenute nel presente documento possono variare a discrezione del redigente, senza preavviso, contestualmente alle modifiche del prodotto in oggetto al presente documento: sarà onere del cliente all'atto dell'ordine verificare la persistente corrispondenza del prodotto alla scheda informativa.
- Eventuali schemi tecnici ed immagini riprodotte nel presente documento hanno valenza puramente informativa e non sono validi ai fini normativi.