SCHEDA TECNICO INFORMATIVA

C.P.A. S.R.L.

MINI PROIETTORI SERIE MT-14

Descrizione

- Realizzati in ABS di colore bianco, resistente ai raggi UVA ed in grado di resistere ai prodotti chimici spesso utilizzati nelle piscine.
- Lampade a LED a basso consumo e con un'alta resa luminosa.
- Possibilità di cambiare colorazione della luce tramite programmazione (solo per le lampade cod. 2220536 - 2220537).

Modelli Mini PROIETTORI serie MT-14

Codice	Colore	Tipo	Necessario	Piscina
2220534	Bianco 5700°K	Luce LED	Alim. 12V AC	Prefabbricata, Liner
2220536	Multicolore	Luce LED	Alim.12V AC switch NC	Prefabbricata, Liner
2220535	Bianco 5700°K	Luce LED	Alim.12V AC switch NC	Prefabbricata, Liner
2220537	Multicolore	Luce LED	Alim.12V AC switch NC	Prefabbricata, Liner

Dimensioni mini proiettori led con inserti in ottone cod. 2220534 - 2220536

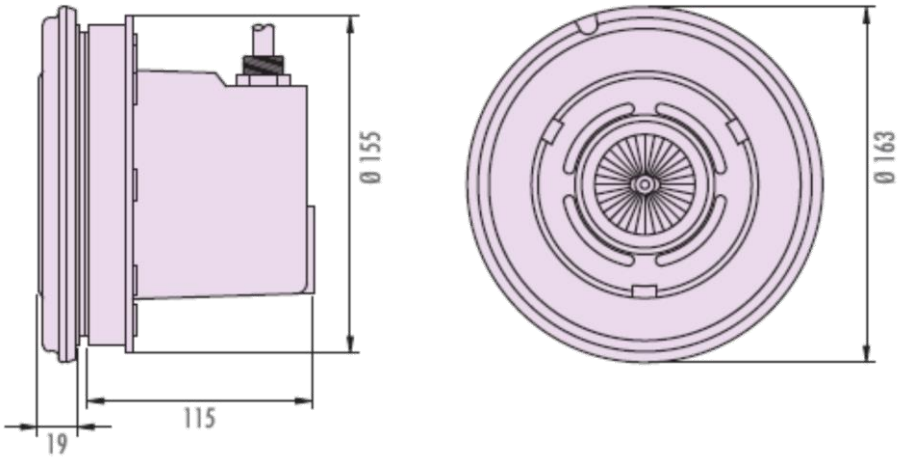

Dimensioni mini proiettori led piatto cod. 2220535 - 2220537

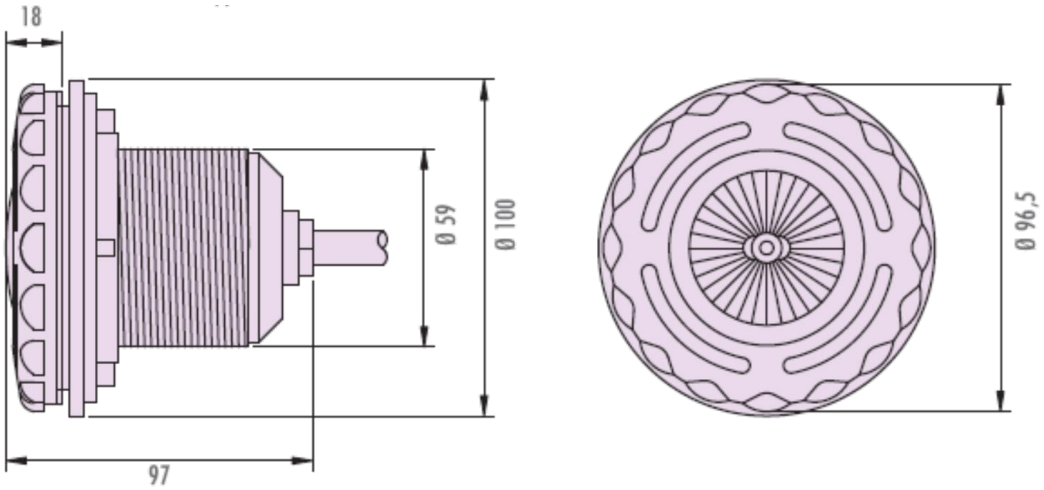

Caratteristiche tecniche Mini PROIETTORI serie MT-14

Codice	Colore	Lumens	Alimentazione	V	Durata	Cablaggio
2220534	Bianco 5700°K	315 lm	4 W (6 VA)	12 V AC	L70-50.000 h	2 x 1,5 mm²
2220536	Multicolore	186 lm	4 W (7 VA)	12 V AC	L70-50.000 h	2 x 1,5 mm²
2220535	Bianco 5700°K	315 lm	4 W (6 VA)	12 V AC	L70-50.000 h	2 x 1,5 mm²
2220537	Multicolore	186 lm	4 W (7 VA)	12 V AC	L70-50.000 h	2 x 1,5 mm²

Mini Proiettore MT-14 cod. 2220534 - 2220535

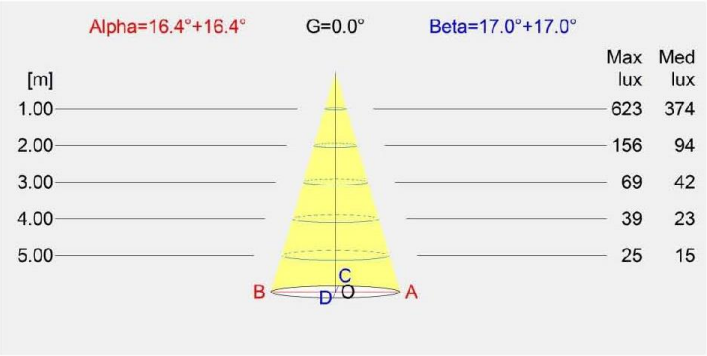

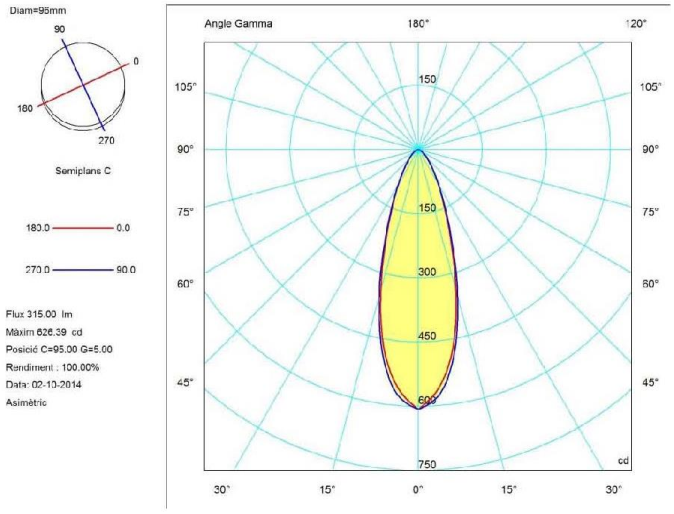

Mini Proiettore MT-14 cod. 2220536 - 2220537

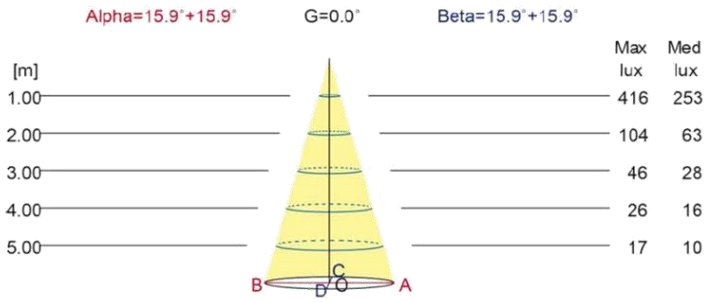

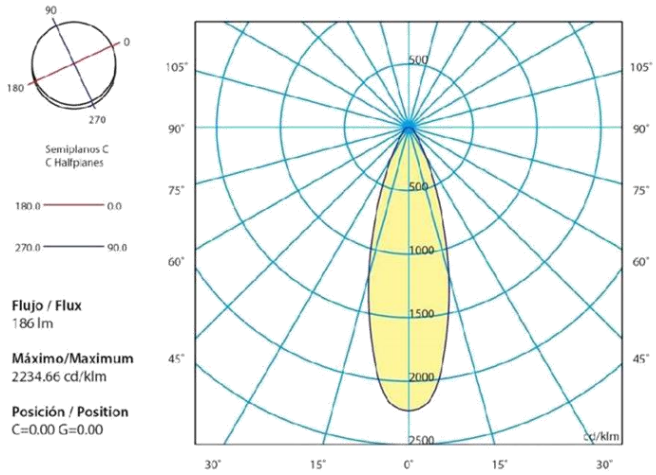

ACCESSORI OPTIONAL, Telecomando e scatola di comando per proiettori MT-14 (per cod. 2220536 e cod. 2220537)

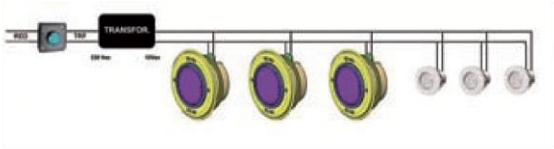

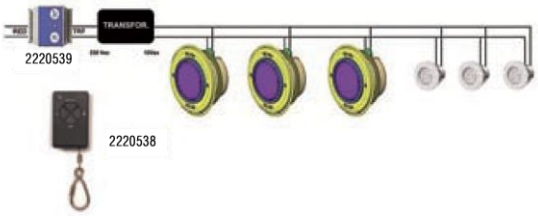

Codice	Descrizione	Peso [kg]	Volume [m³]	Caratteristiche
2220538	Telecomando	0,2	0,001	Controllo per la scatola di comando
2220539	Scatola di comando	0,3	0,001	Max. 700W

Note

- Le informazioni contenute nel presente documento possono variare a discrezione del redigente, senza preavviso, contestualmente alle modifiche del prodotto in oggetto al presente documento: sarà onere del cliente all'atto dell'ordine verificare la persistente corrispondenza del prodotto alla scheda informativa.
- Eventuali schemi tecnici riprodotti nel presente documento hanno valenza puramente informativa e non sono validi ai fini normativi