C.P.A. s.r.l.

PISCINA MEDITERRANEA

CON STRUTTURA AUTOPORTANTE

MANUALE D'INSTALLAZIONE

LEGGERE ATTENTAMENTE IL PRESENTE MANUALE
E CONSERVARLO PER UN UTILIZZO FUTURO

SOMMARIO

1. PREMESSA 3

2. CARATTERISTICHE 3

3. INGOMBRI E DIMENSIONI 3

4. GLI ELEMENTI STRUTTURALI DEL KIT MEDITERRANEA 4

5. POSA SU TERRENO: TRACCIAMENTO E SCAVO 6

6. LA POSA SU FONDAZIONE IN CALCESTRUZZO ARMATO 7

7. COME ASSEMBLARE LA STRUTTURA DI BASE 7

8. MONTAGGIO DELLA STRUTTURA INTERNA 10

9. LA REALIZZAZIONE DELLA STRUTTURA 13

10. IL PRINCIPIO DI FUNZIONAMENTO DEL CIRCUITO IDRAULICO DELLA PISCINA 15

11. LA REALIZZAZIONE DEL CIRCUITO IDRAULICO 15

12. POSA DELLE GUIDE PER L'ANCORAGGIO DEL LINER IN PVC PRESALDATO 17

13. POSA DEL ROTOLO PLASTICO 17

14. POSA DEL LINER IN PVC PRESALDATO 17

15. INSTALLAZIONE DEL RIVESTIMENTO ESTERNO 19

16. INSERIMENTO DEI FISSATORI A PARETE 21

17. POSA DEL RIVESTIMENTO SUPERIORE 23

1. Premessa

Per l'installazione di un KIT MEDITERRANEA si raccomanda di procedere seguendo le presenti istruzioni, così da ottenere un prodotto efficiente e di qualità.

Al fine di eseguire un montaggio rapido ed efficace vi raccomandiamo di avere a disposizione la seguente strumentazione:

- ✓ Avvitatore a batteria con inserti a croce
- ✓ Chiavi fisse 17 — q. tà 2
- ✓ Chiavi fisse 19 — q. tà 2
- ✓ Chiave a cricchetto 17 e 19
- ✓ Cacciavite a stella
- ✓ Rotella metrica
- ✓ Taglierino
- ✓ Livella

2. Caratteristiche

- È realizzata con una struttura[1] a sistema modulare in pannelli d'acciaio zincato.
- È dotata di un rivestimento interno in PVC presaldato, per la tenuta idraulica del bacino, che ne garantisce la durata negli anni ed una perfetta finitura estetica oltre che renderla immune agli acidi diluiti e soluzioni saline e clorate.
- È fornita di vano tecnico completo ed equipaggiato posizionato nella testata della piscina.
- È possibile accessoriarla con kit nuoto controcorrente e sistema d'illuminazione led RGB.
- È dotata di rivestimento esterno in lamiera verniciata a caldo che ne garantisce l'immunità da qualsiasi tipo di aggressione esterna: da quelle naturali come insetti, termiti, funghi e altri microrganismi a pioggia, grandine, neve e raggi UV.

3. Ingombri e dimensioni

	Ingombri esterni [m]			Dimensioni interne [m]		
CODICE	**A**	**B**	**H**	**A**	**B**	**H**
4030062	3,60	4,10	1,37	3,00	3,00	1,25
4030063	3,60	5,60	1,37	3,00	4,50	1,25
4030064	3,60	7,10	1,37	3,00	6,00	1,25
4030065	3,60	8,60	1,37	3,00	7,50	1,25
4030071	3,60	10,10	1,37	3,00	9,00	1,25
4030114	3,60	11,60	1,37	3,00	10,50	1,25

[1] Nella fornitura del kit Mediterranea i pannelli di rivestimento sono compresi, i bordi di finitura superiori sono esclusi.

4. Gli elementi strutturali del kit Mediterranea

La struttura della Mediterranea viene assemblata in loco, componendo gli elementi modulari che costituiscono il kit, quali travi di fondazione, montanti, pannelli interni ed esterni, mediante accoppiamento meccanico delle parti con bulloni, dadi e giunti ad incastro.

Per il dettaglio delle componenti vedi TAV. 01, 02, 03 e 04 in allegato al presente documento.

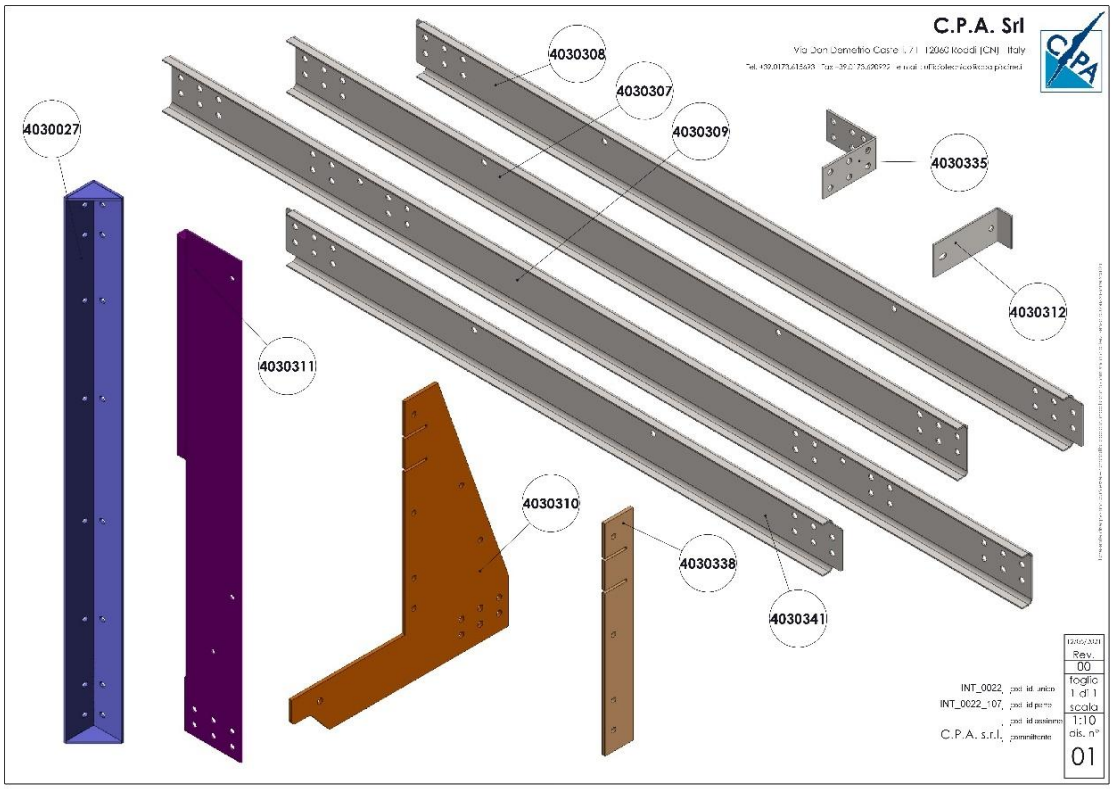

Figura 1 Elementi strutturali

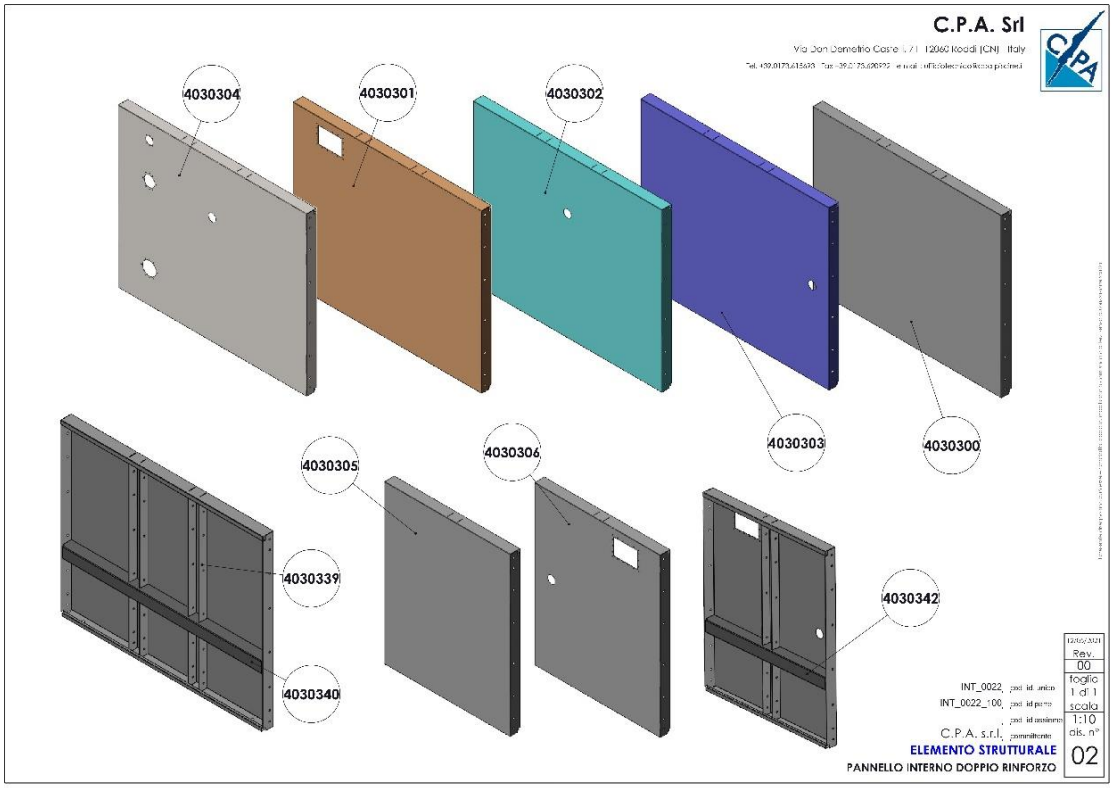

Figura 2 Pannelli

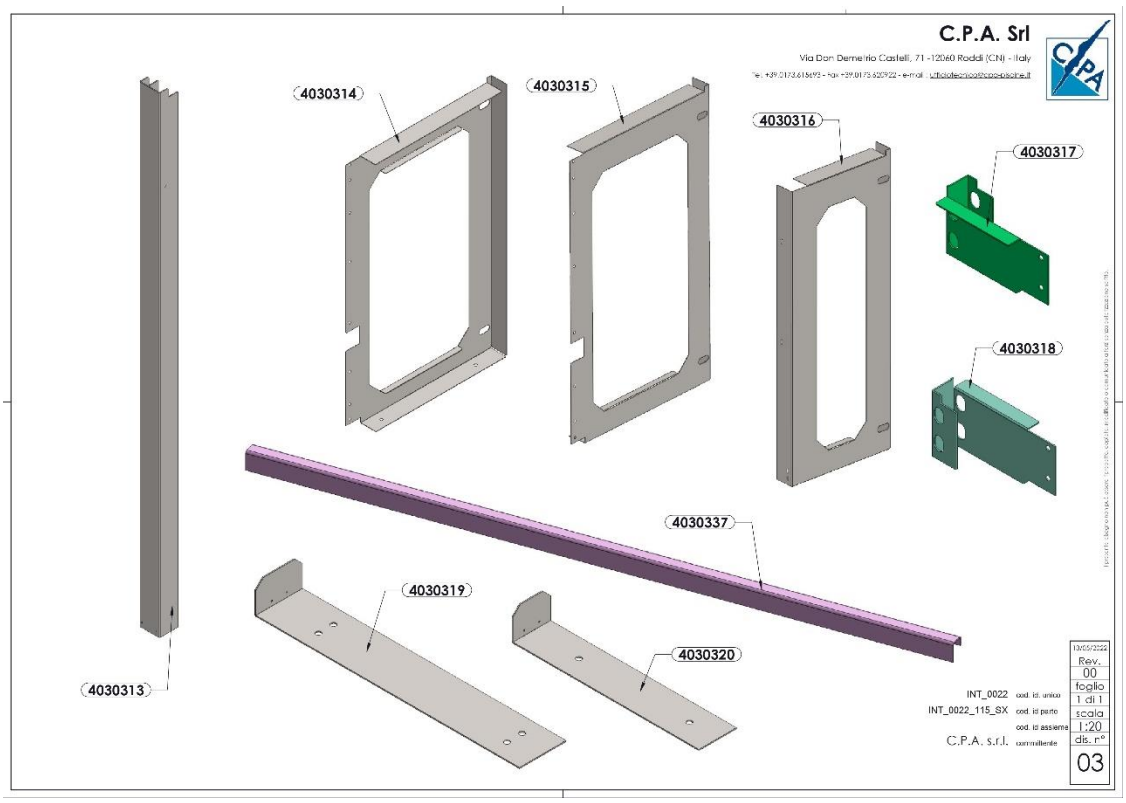

Figura 3 Contrafforti e staffe di sostegno

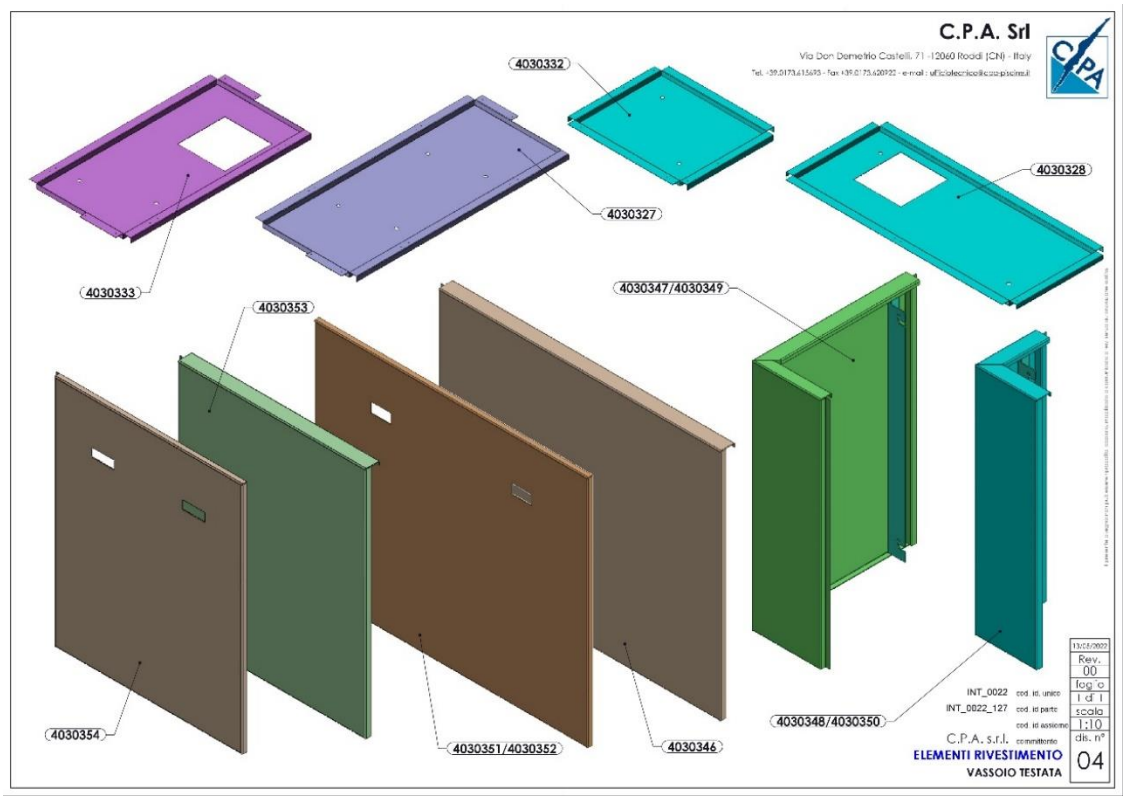

Figura 4 Rivestimento esterno

A seguire le fasi e le operazioni necessarie per un corretto assemblaggio del kit Mediterranea.

LA STRUTTURA DI BASE

5. Posa su terreno: tracciamento e scavo

La struttura della Mediterranea formata da travi ad omega, consente la posa su un basamento cementizio, ma anche su terreno stabilizzato[2]. Quindi, qualora si installi direttamente sul terreno, è necessario realizzare uno scavo a sezione obbligata della profondità di 12 cm, che riprenda gli ingombri della struttura portante. Vedi TAV. 05 in allegato al presente documento.

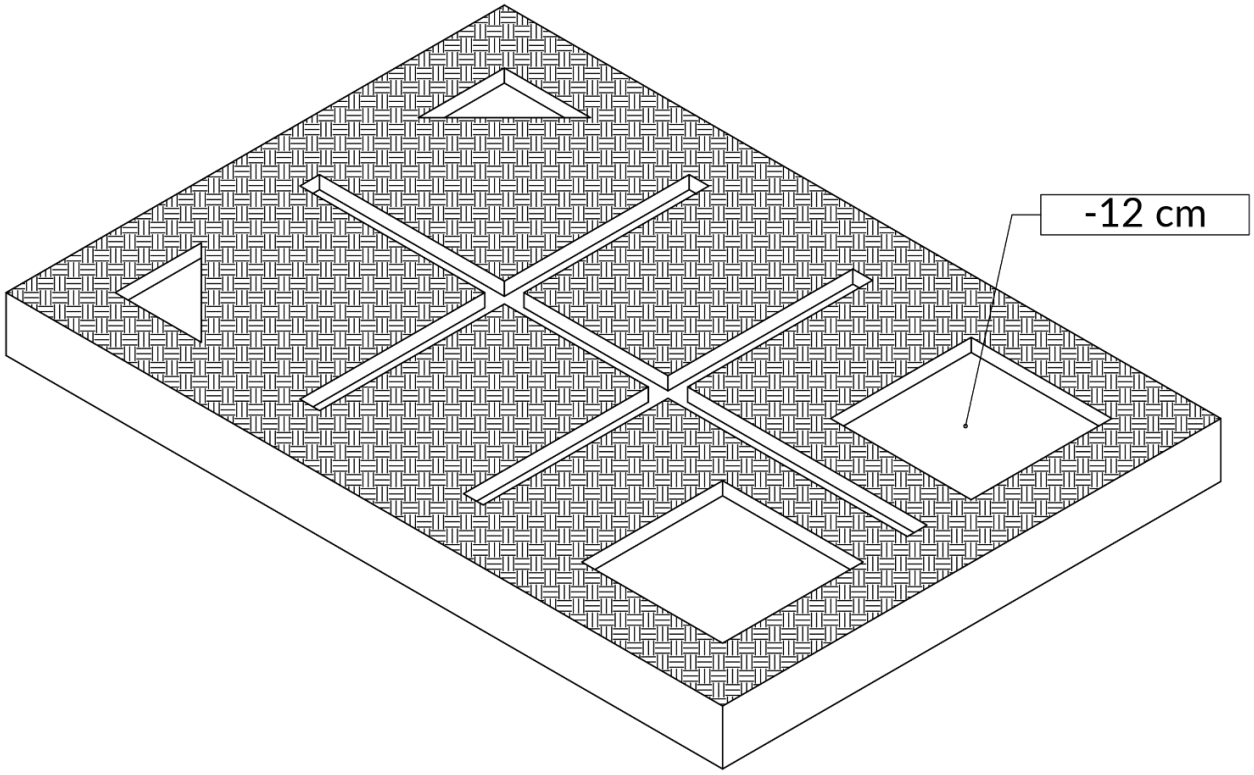

Figura 5 Scavi per alloggiamento struttura di base

Una volta terminate le operazioni di scavo rimuovere dal terreno la terra smossa, avendo cura di eliminare dal piano di posa sassi o elementi che potrebbero danneggiare in seguito il manto in PVC interno alla vasca. Procedere quindi ad un livellamento della zona di posa, verificando che il terreno si piano e privo di pendenza.

NOTA BENE

Per un risultato ottimale si suggerisce di diserbare l'area di posa.

Al termina dell'assemblaggio della struttura di base del KIT, come indicato a seguire nel presente manuale, sarà necessario ricoprire le travi con la terra precedentemente smossa, per poi livellare nuovamente il tutto. La faccia superiore delle travi ad Omega determinerà la quota finita del fondo/piano della vasca.

NOTA BENE

Per un risultato ottimale, terminato il reinterro della struttura di base, si suggerisce la posa di un letto di sabbia di quarzo ultra fine[3] di circa 1 – 1,5 cm all'interno della sagoma della vasca, da livellarsi e rendere di spessore omogeneo mediante staggiatura. Quindi stendere un eventuale tessuto non tessuto[3], anti radice, qualora si ipotizzi la possibile ricrescita di elementi vegetali.

---

[2] La posa su terreno di riporto è sconsigliata per l'instabilità a cui può incorrere lo stesso.

[3] Non oggetto di fornitura nel kit.

6. La posa su fondazione in calcestruzzo armato

Nel caso in cui l'installazione venga eseguita su una fondazione in calcestruzzo esistente o di nuova realizzazione, il KIT prevede la posa di un basamento apposito in EPS ad alta densità.

Prima di procedere al montaggio della struttura verificare che il piano di posa sia sano e non presenti fessurazioni o zone di distaccamenti. È bene verificare che il fondo risulti ben livellato e liscio.

Qualora la fondazione non rispetti tali condizioni sarà necessario ripristinare la superficie andando ad eliminare i difetti, correggendone la planarità.

Il basamento in EPS viene realizzato mediante elementi modulari da posizionare all'interno della vasca nel rispetto dello schema di posa, Vedi Figura 6 in allegato al presente documento.

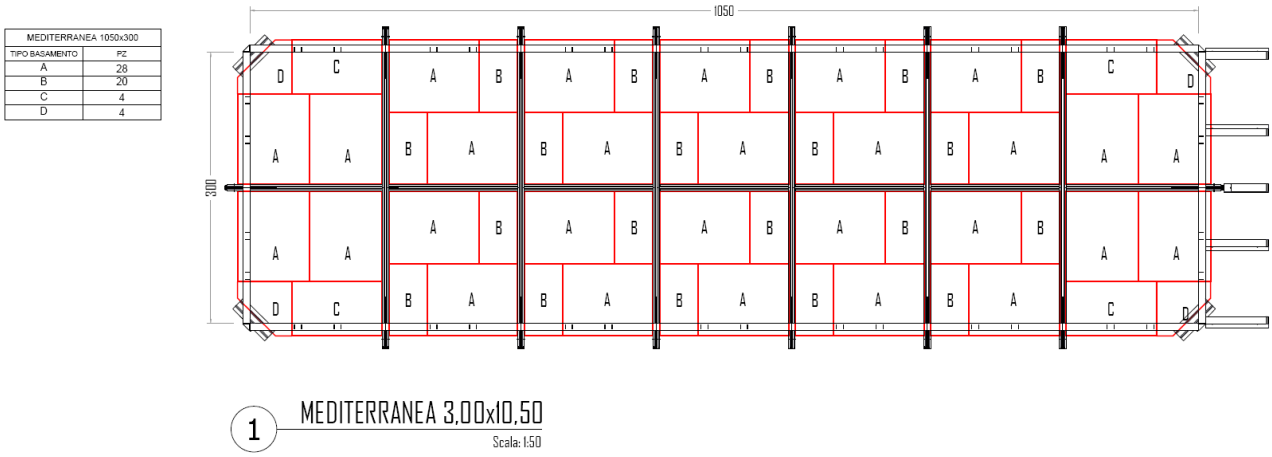

Figura 6 Schema basamento di posa

7. Come assemblare la struttura di base

Disporre e collegare meccanicamente tra di loro gli elementi che compongono la struttura di base. Le travi a C, appositamente forate vengono accoppiate utilizzando le piastre che andranno a comporre il montante.

La struttura di base è composta dai seguenti elementi, forniti nelle quantità indicate:

STRUTTURA DI BASE		
Codice interno	**Quantità**	**Componente**
4030307	24	TRAVE C 1780
4030308	4	TRAVE C 1767
4030341	4	TRAVE C 1474
4030310	28	RINFORZO MONTANTE
4030311	14	DISTANZIALE MONTANTE
4030312	28	STAFFA DI REGOLAZIONE
4030038	4	TRAVE OMEGA 500

Le travi ad omega di lunghezza 500 mm saranno disposte ai quattro angoli della piscina ed in corrispondenza del lato su cui sorgerà il vano tecnico, dove serviranno da appoggio per i contrafforti a sostegno della pannellatura di finitura esterna e del rivestimento superiore.

La composizione del montante avviene mediante l'accoppiamento di bulloni M12x60 e dadi M12. Le immagini seguenti rappresentano come deve essere assemblato il pacchetto del montante. Si inizia con l'inserimento dei bulloni nella prima trave a C (1), in sequenza seguono, il primo rinforzo trapezoidale del montante (2) di spessore 8 mm, il distanziale (3), il secondo rinforzo trapezoidale (4) e la seconda trave a C (5), il tutto impacchettato in un blocco unico, imbullonato e chiuso con dadi M12.

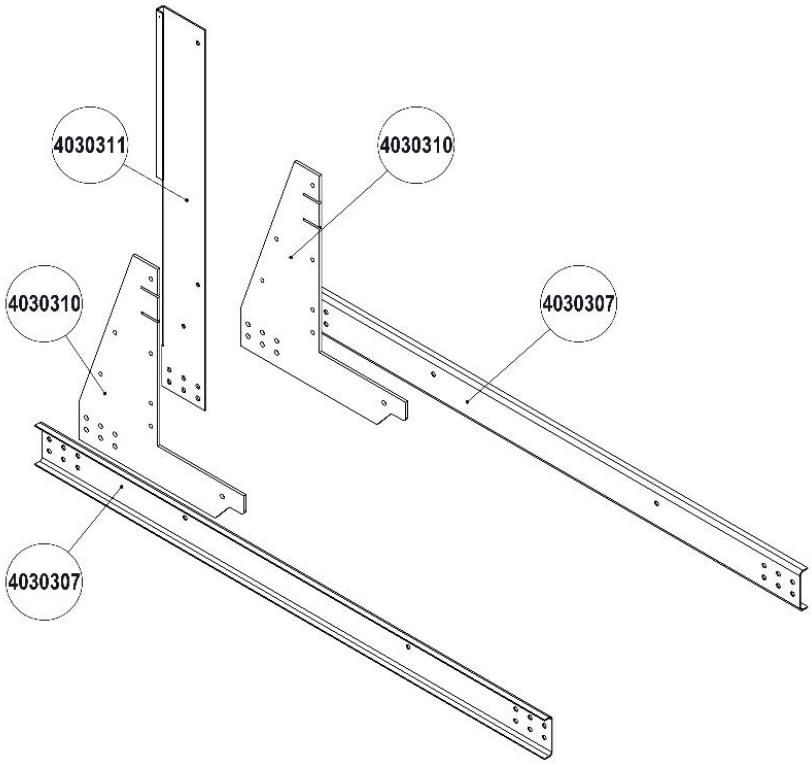

Figura 7 Esploso del pacchetto montante

Le travi a C di lunghezza 1780 mm saranno disposte in direzione trasversale alla sagoma della piscina e longitudinalmente sul lato del vano tecnico ed accoppiate tra di loro, per mezzo di piastre angolari (art.cod.4030335).

Nella direzione longitudinale opposta dovranno essere accoppiate le travi di lunghezza 1742.5mm.

Le travi di lunghezza 1474mm (art. cod. 4030341) verranno imbullonate nella direzione longitudinale come da tavole allegate.

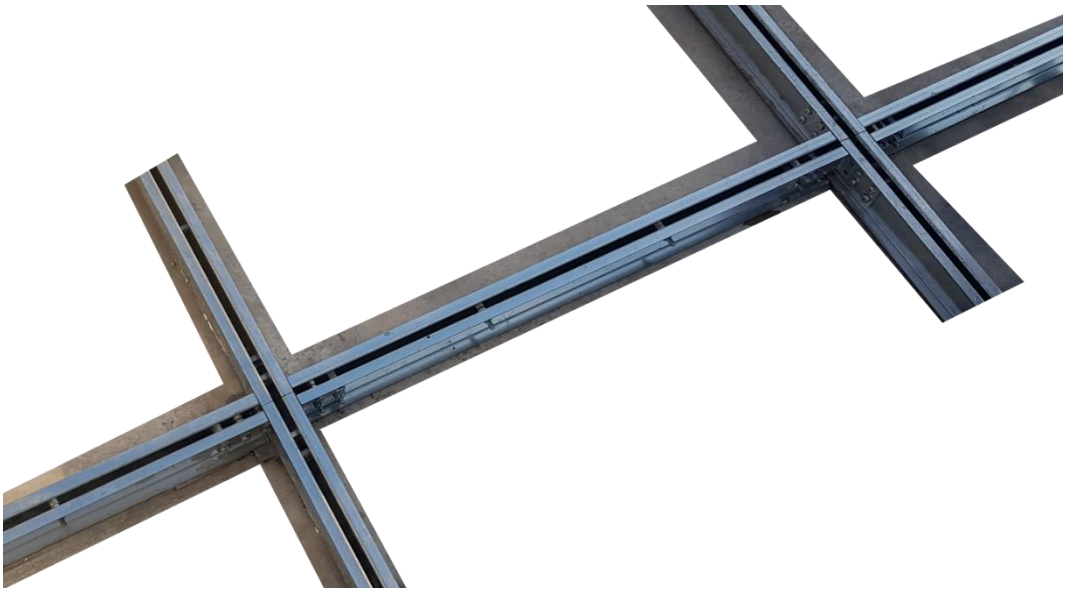

I collegamenti meccanici tra due pacchetti montante vengono realizzati mediante bulloni M12x60, rondelle dentate, dadi M12 e manicotti filettati M12, utilizzando due chiavi fisse da 19.

L'accoppiamento tra le due coppie di travi a C deve essere effettuato inserendo i bulloni M12x60 nella prima trave a C, successivamente un manicotto filettato M12x18 ed una rondella per ogni foro e per completare il pacchetto la seconda trave a C e il dado M12.

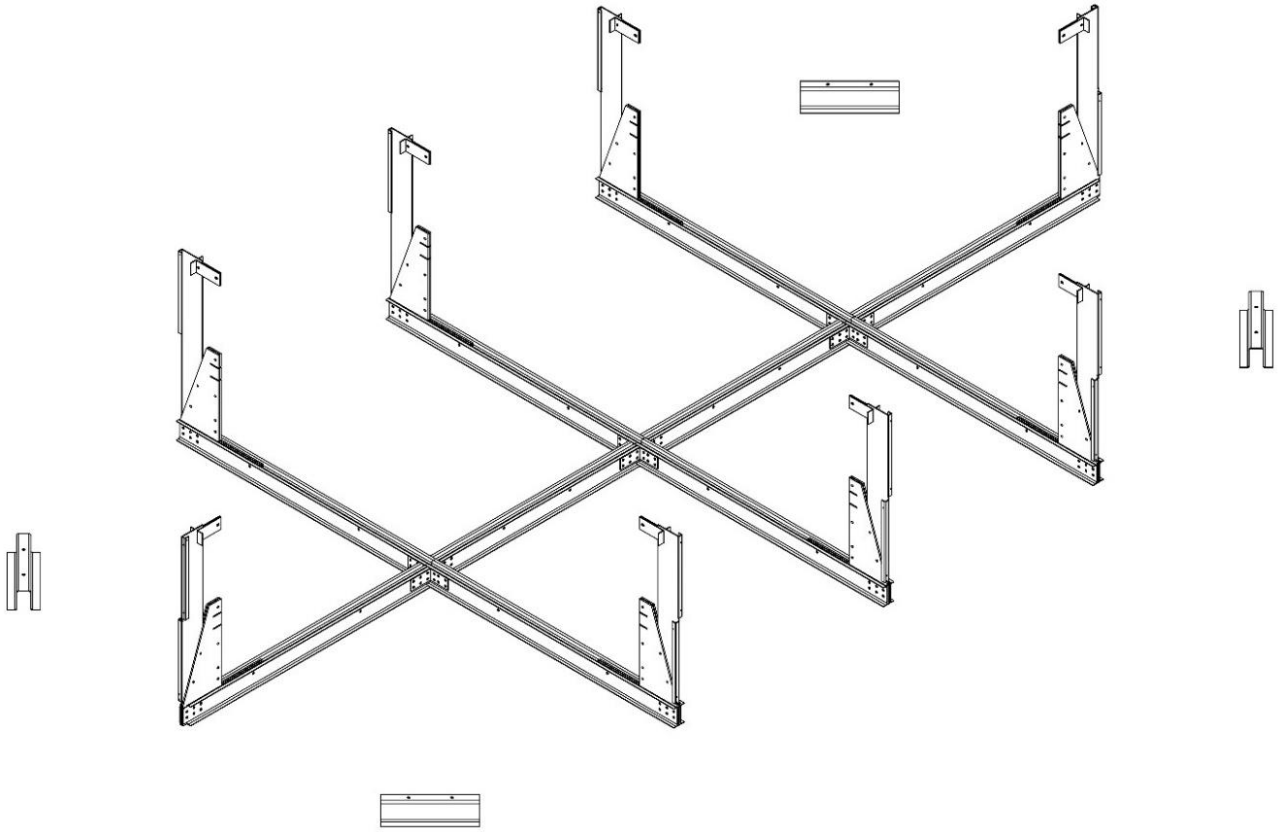

Figura 8 Struttura completa dei montanti

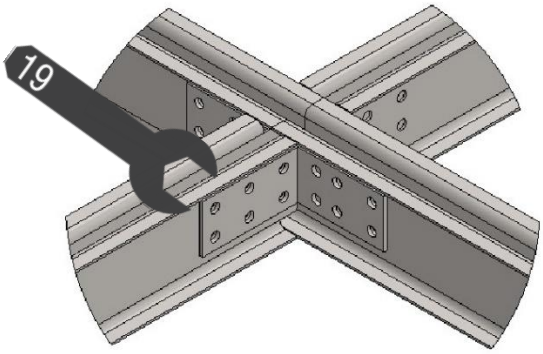

Figura 9 Giunzione con piastre angolari su travi a C

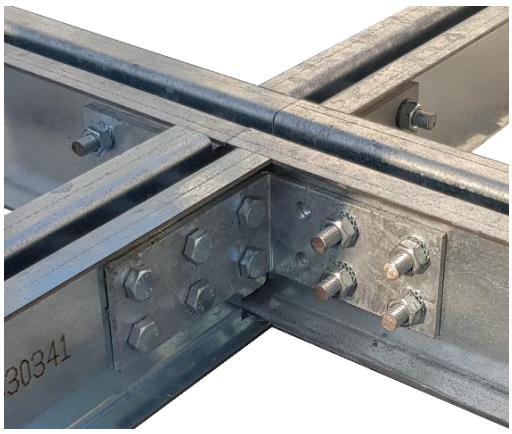

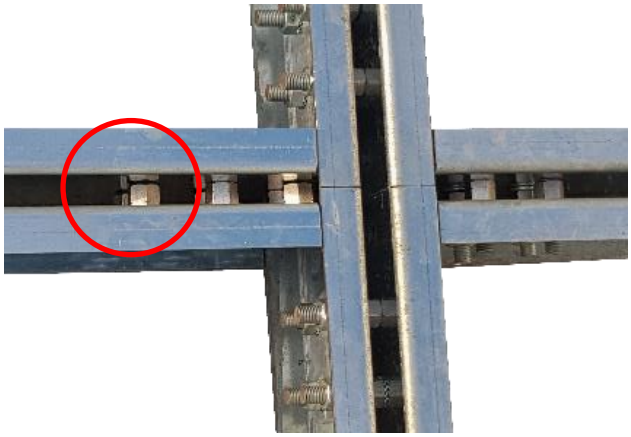

In rosso è evidenziato il manicotto distanziale da inserire tra le coppie di travi C. Per i particolari relativi agli interassi ed alle distanze da rispettare si rimanda agli elaborati di progetto, in allegato al seguente manuale.

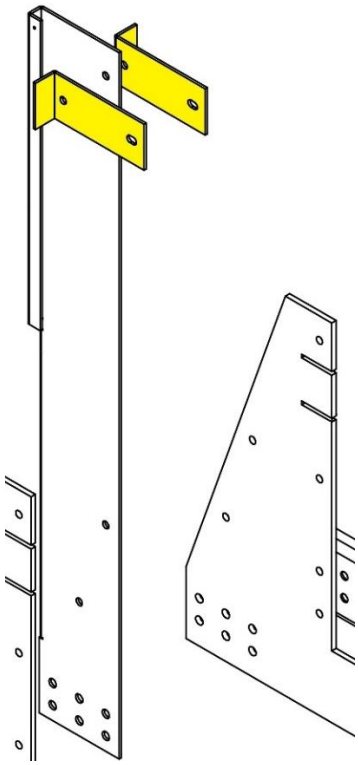

Figura 10 Inserimento staffe di regolazione

In corrispondenza del primo foro in alto del distanziale del montante (4030311) andranno posizionate due staffe di regolazione (4030312) come da immagine allegata sopra.

8. Montaggio della struttura interna

La struttura interna della piscina è costituita dai pannelli interni, dai pilastri angolari, dalle staffe ed infine dai contrafforti, come di seguito elencati:

STRUTTURA INTERNA		
Codice interno	**Quantità**	**Componente**
4030300	14	Pannello Interno doppio rinforzo 1500
4030301	1	Pannello skimmer 1500
4030302	2	Pannello bocchetta 1500
4030303	1	Pannello faro 1500
4030304	opzionale	Pannello Bellow jet 1500
4030339	36	Rinforzo Pannello 1500 (già montato sul pannello)
4030027	4	Pilastrino angolare
4030317	6	Staffa vano dx (solo per rivestimento esterno)
4030318	6	Staffa vano sx (solo per rivestimento esterno)

Gli elementi principali che compongono la struttura interna della Mediterranea sono i pannelli d'acciaio zincato di spessore 20/10 mm. Questi elementi, di lunghezza 1500 mm ed altezza 1225 mm, possono presentare delle forature in cui alloggiare gli accessori della piscina, quali bocchette d'immissione, skimmer, fari ed eventualmente il nuoto contro corrente modello Bellow Jet (opzionale). I pannelli, presentano delle forature sia sulle ali laterali, che su quelle superiori ed inferiori, per permettere il collegamento fra i vari elementi.

I pannelli con la predisposizione per gli accessori quali skimmer, faro, bocchette d'immissione andranno installati nei lati corti della piscina. I pannelli con le predisposizioni per skimmer e faro dal lato in cui si realizzerà il vano tecnico. Quelli senza forature (cod.art.4030300) andranno installati nelle parti terminali dei lati lunghi, a contatto con i pilastrini angolari (cod.art.4030027).

ATTENZIONE

I pannelli che formano l'angolo interno della piscina vanno vincolati alle travi ad omega di lunghezza 500 mm, posizionate in precedenza nei quattro angoli con inclinazione 45°. È necessario accoppiare tali pannelli e le travi a C mediante n. 2 bulloni M10x40.

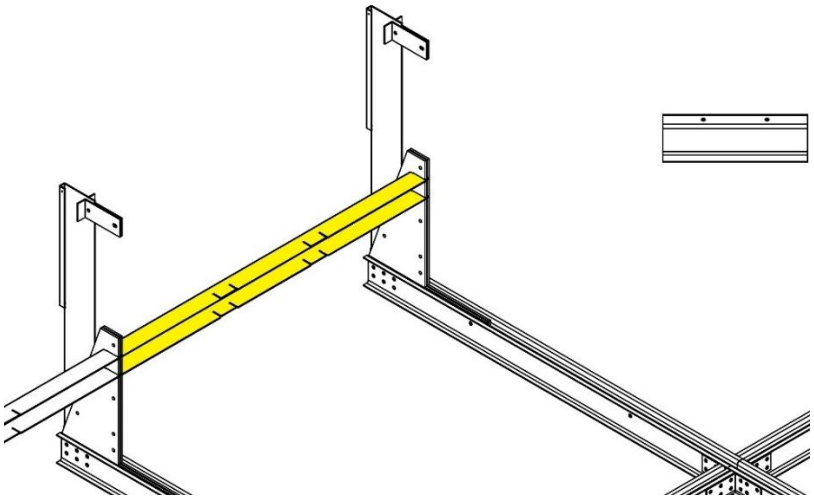

Figura 11 Alloggiamento del rinforzo ad U tra le due coppie di montanti

Prima di effettuare la posa dei pannelli è necessario predisporre i rinforzi orizzontali ad U (4030340) i quali andranno alloggiati nelle apposite sedi predisposte sui rinforzi dei montanti, le due coppie di tagli sui rinforzi orizzontali saranno le sedi per i rinforzi verticali dei pannelli, come evidenziato nella tavola ad inizio manuale.

Posizionare la struttura interna partendo dal pannello forato per l'alloggiamento della bocchetta e procedere in senso orario, andando a posizionare il primo pilastro angolare (art.cod.4030027) tra il lato corto e quello lungo. In ciascun cambio di direzione verrà quindi inserito un pilastrino angolare, elemento molto rigido a sezione triangolare. L'accoppiamento viene eseguito mediante bulloni M10x40.

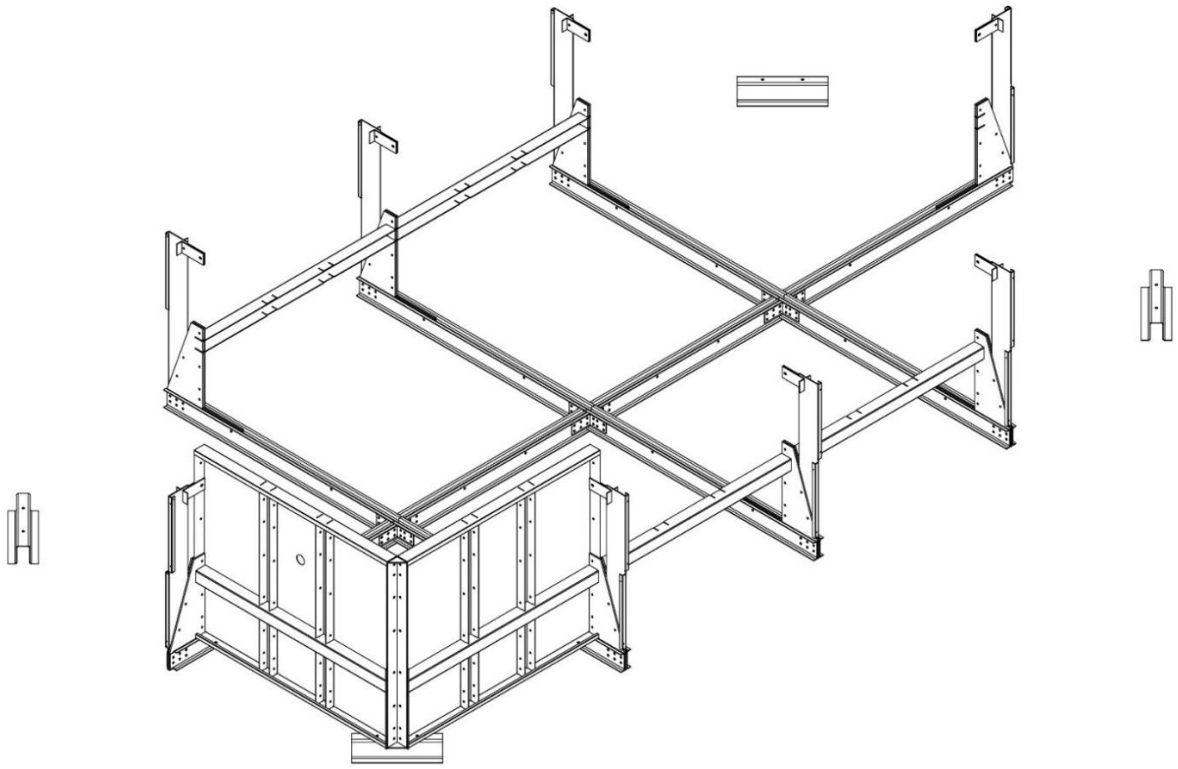

Figura 12 Inserimento del primo angolo di pannelli

Su tutti e 4 gli angoli andrà imbullonata una piastra rettangolare forata di sostegno ai rinforzi orizzontali a U come da immagine allegata.

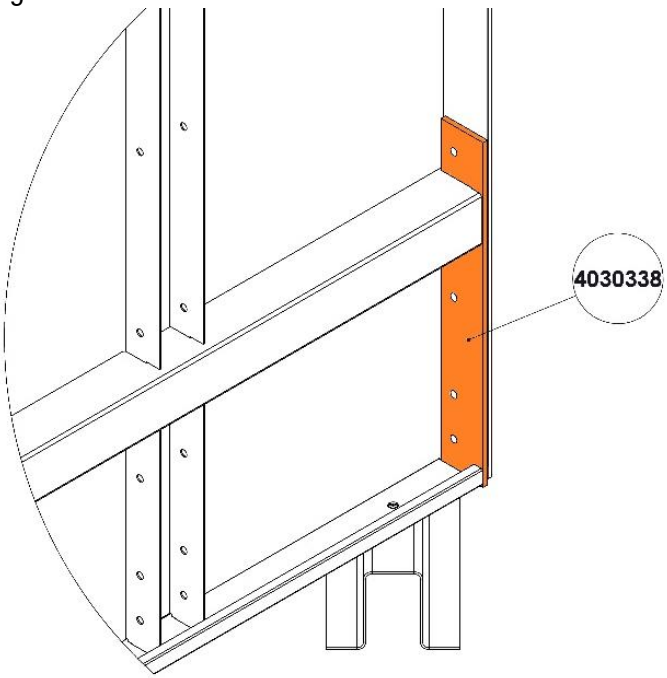

Figura 13 Inserimento della piastra rettangolare

In corrispondenza del lato corto in cui verrà ubicato il vano tecnico della piscina, bisognerà installare n. 4 staffe dx e n.4 staffe sx accoppiandole direttamente ai profili interni dei pilastri ad angolo (cod. art. 4030317 e 4030318).

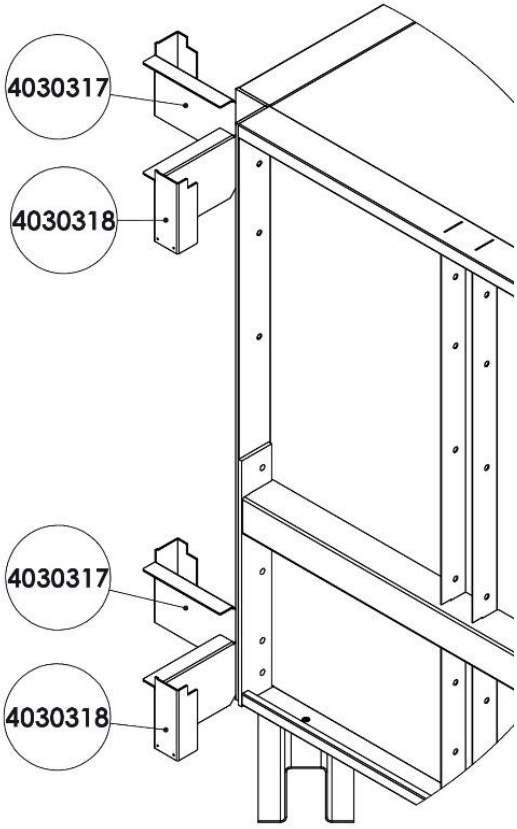

Figura 14 Posizionamento delle staffe di sostegno per il rivestimento esterno

Le staffe superiori serviranno per agganciare il rivestimento esterno. Sulle staffe sarà fissata per mezzo di viti autoperforanti la pannellatura esterna, dotata, nel profilo inferiore, di apposita sede.

Le staffe superiori andranno collegate con i pilastri ad angolo in corrispondenza dei primi due fori asolati a partire dall'alto, mentre quelle inferiori dovranno essere accoppiate con i primi due fori a partire dal basso.

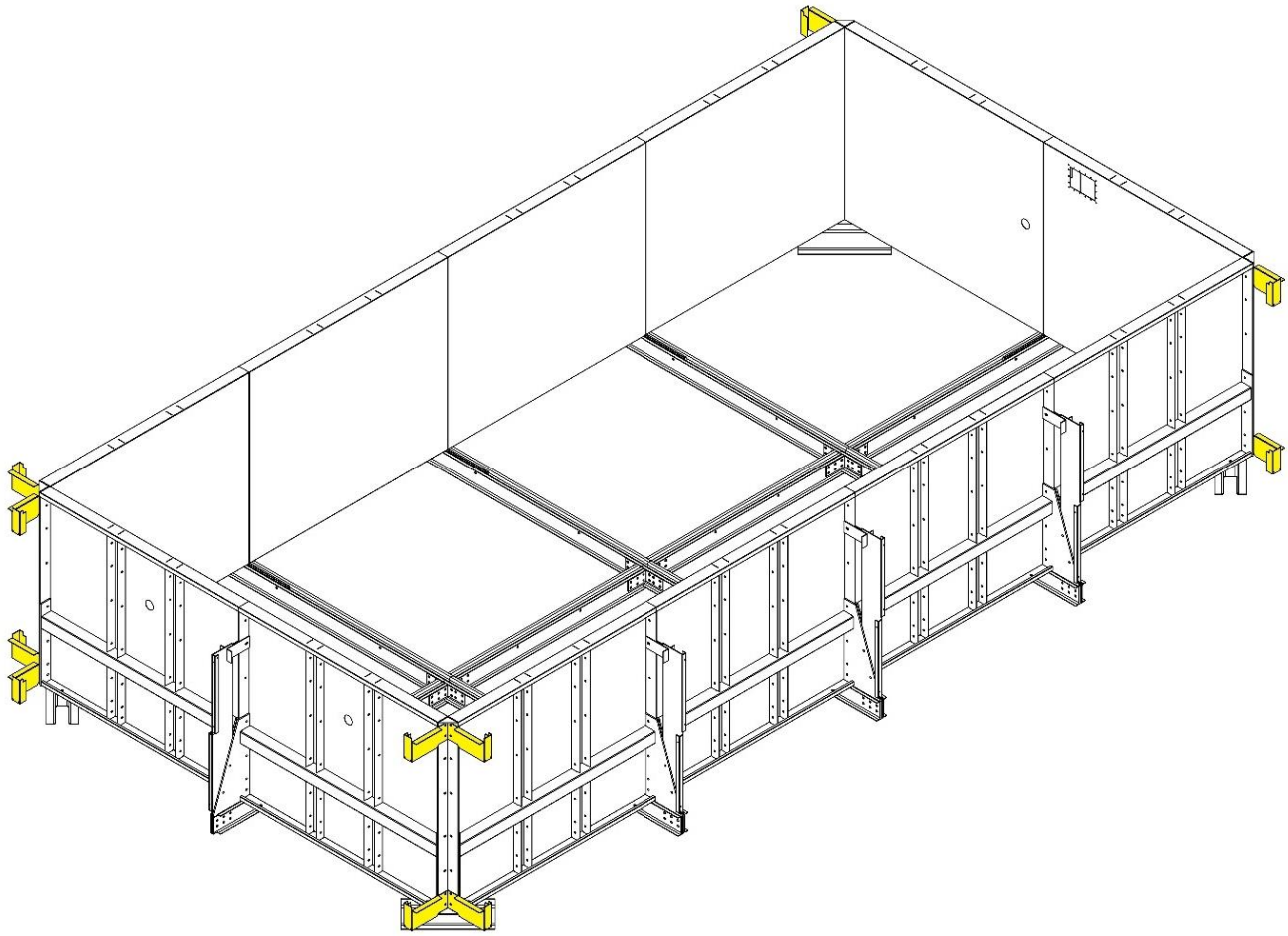

Figura 15 Struttura completa con inserimento delle staffe di sostegno del rivestimento esterno

IL VANO TECNICO

9. La realizzazione della struttura

Procedere alla realizzazione del vano tecnico, mediante le seguenti parti:

STRUTTURA – VANO TECNICO		
Codice interno	**Quantità**	**Componente**
4030314	2	Contrafforte testata destro
4030315	2	Contrafforte testata sinistro
4030316	1	Contrafforte Jolly
4030319	4	Piastra per piedini di regolazione
4030320	1	Piastra per piedini di regolazione jolly

La struttura che alloggerà il vano tecnico sarà supportata da n. 4 contrafforti e n. 1 contrafforte jolly da posizionare centralmente in corrispondenza della trave a C di lunghezza 1780 mm.

Le relative piastre per i piedini di regolazione andranno posizionate alla base dei rispettivi contrafforti ed in corrispondenza dei fori per viti autofilettanti predisposti per l'ancoraggio dei pannelli di rivestimento e sia con i rinforzi dei pannelli interni mediante bulloni M10x40.

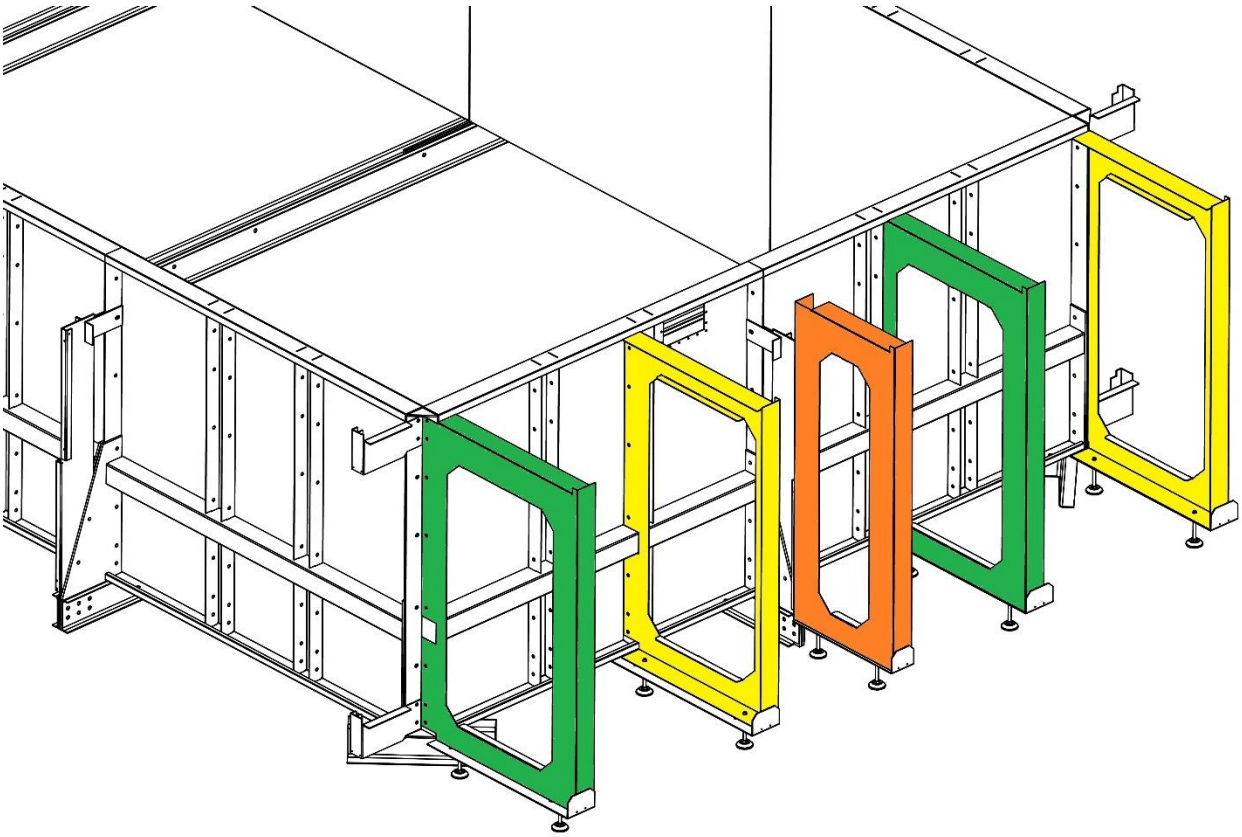

Figura 16 Posizionamento dei contrafforti

Le viti andranno inserite negli appositi prefori presenti sulla faccia verticale del montante e una volta accoppiate con le sedi asolate presenti sulla faccia interna del contrafforte jolly (art. cod.4030316).

Ultimata la struttura interna è necessario provvedere alla posa delle tubazioni idrauliche e quindi della membrana di rivestimento interno vasca.

L'IMPIANTO DI FILTRAZIONE

10. Il principio di funzionamento del circuito idraulico della piscina

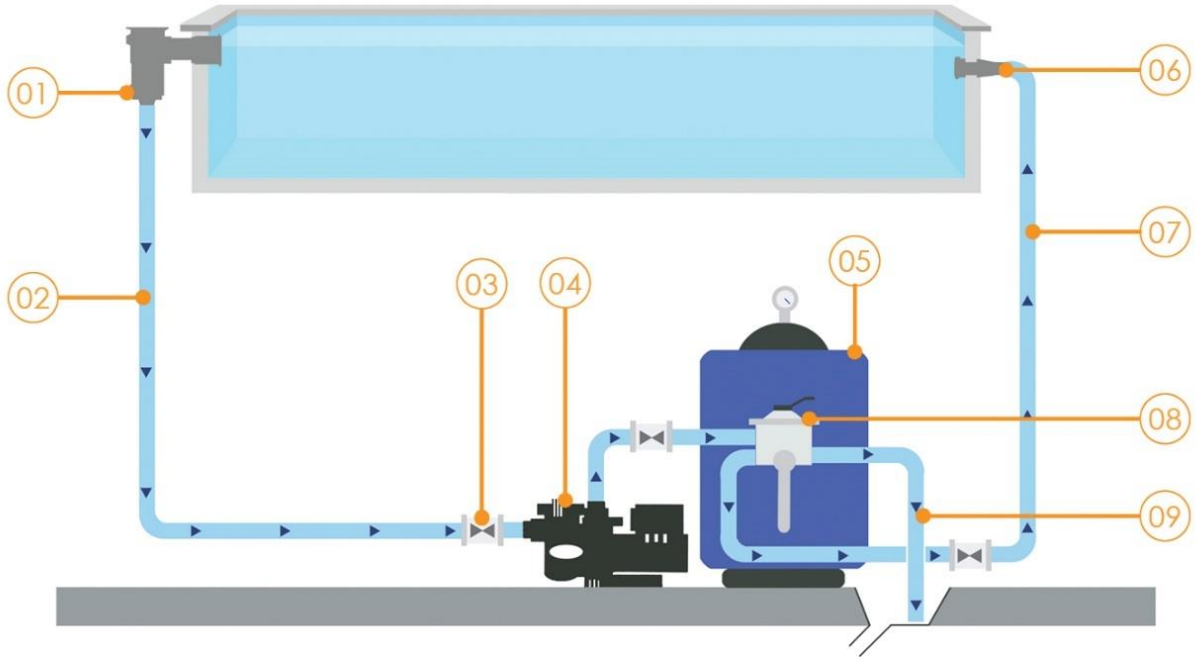

L'acqua viene aspirata dalla superficie tramite lo skimmer sfioratore (01), arrivando al filtro (05) mediante tubazione flessibile Ø 50 mm (02) provvista di valvola a sfera di sezionamento (03) e ritorna alla piscina, dopo aver attraversato il filtro (05) mediante le bocchette d'immissione (06). Le bocchette d'immissione vanno installate sul lato opposto allo skimmer. L'acqua giunta al filtro (05) attraversa il mezzo filtrante, la sabbia quarzifera, circolando dall'alto verso il basso, cosicché questo trattenga i materiali in sospensione presente nell'acqua da filtrare. Una volta iniziato il ciclo di filtrazione, dopo un certo periodo, sarà necessario lavare il filtro, per sottrarre alla sabbia lo sporco depositato, ripristinando così il passaggio dell'acqua che si era venuto ad ostruire. Quando la pressione nel filtro è superiore a 1,3 kg/cm^2 (bar), bisogna effettuare il lavaggio del filtro.

Con il lavaggio in contro corrente si inverte la circolazione dell'acqua nel filtro e con ciò si espelle in scarico il materiale di scarto trattenuto dello stesso. Tenendo presente questi concetti importanti non si avrà alcuna difficoltà ad avere efficienza in tutto il sistema piscina[4].

11. La realizzazione del circuito idraulico

Posizionati gli accessori di immissione e ripresa a bordo vasca (skimmer e bocchette) si proceda quindi alla realizzazione dell'impianto di filtrazione. L'impianto di filtrazione è composto da un filtro a sabbia di diametro 500 mm, con valvola selettrice a sei vie, e da una pompa di circolazione con prefiltro, da 0.50 HP. L'impianto andrà realizzato seguendo lo schema seguente: le bocchette d'immissione andranno collegate prima tra di loro, mediante raccordo a T e quindi alla linea di mandata del circuito.

[4] Per il dettaglio del funzionamento della pompa di circolazione e del filtro si rimanda al manuale d'uso degli stessi.

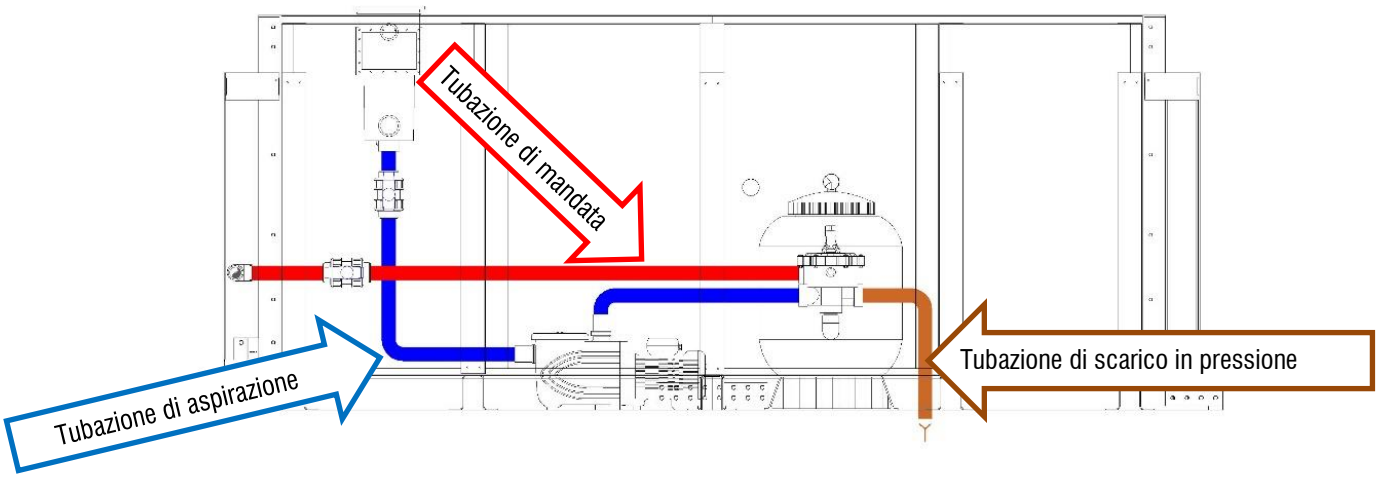

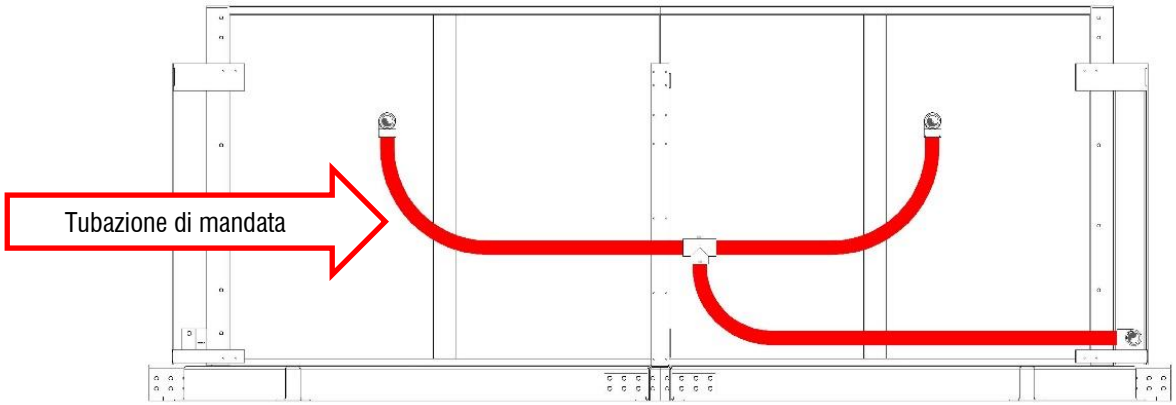

La linea di mandata deve essere collegata alla bocca di uscita della pompa di circolazione. La tubazione d'aspirazione collegherà l'uscita dello skimmer con la bocca d'aspirazione della pompa di circolazione. Tutti gli accoppiamenti sono da realizzarsi con la tubazione in PVC Ø 50 mm in dotazione al Kit. I dispositivi e gli accessori andranno uniti alla tubazione mediante incollaggio.

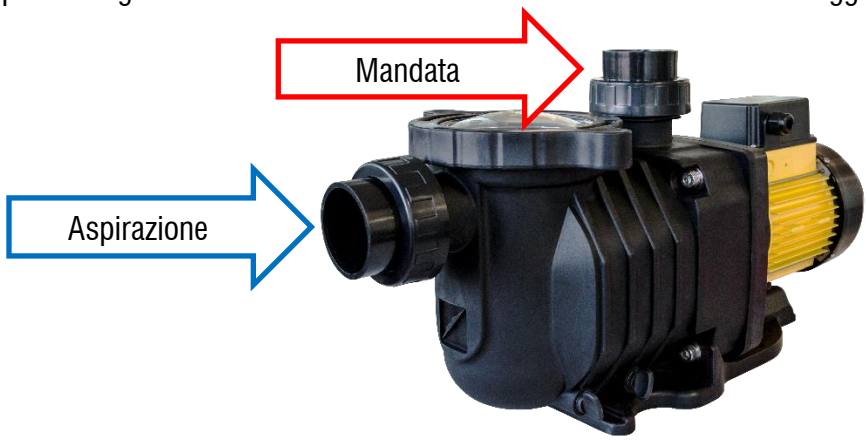

IL RIVESTIMENTO INTERNO

12. Posa delle guide per l'ancoraggio del Liner in PVC presaldato

È possibile ora procedere al posizionamento della guida in alluminio per l'ancoraggio del Liner.

Le guide andranno posizionate a filo interno dei pannelli interni, mediante viti auto-perforanti M6, andando a forare, con passo regolare di max 60 cm la guida stessa ed i pannelli sottostanti.

Per la posa della guida negli angoli della vasca procedere al taglio delle barre di testa con un angolo di 45°, così che una volta accoppiate al perimetro si ottenga una perfetta continuità della guida, sede del rivestimento.

Come ultima fase di questa lavorazione si proceda alla posa delle guarnizioni primarie sugli accessori (bocchette, skimmer, fari…). Pulire quindi le flange e posizionare le apposite guarnizioni posteriori utilizzando, qualora presente, il lato ad incollaggio.

13. Posa del rotolo plastico

Prima della posa del liner si procede con il posizionamento del rotolo plastico sul fondo della piscina, le varie porzioni di rotolo vanno accoppiate fra di loro nella direzione della lunghezza.

Per fissarli fra i vari giunti si dovrà utilizzare del nastro americano.

14. Posa del Liner in PVC presaldato

Appoggiare il telo presaldato sul fondo al centro della vasca e procedere a svolgerlo verso le pareti.

ATTENZIONE

Prima di svolgere il telo è opportuno verificare che l'area di posa sia omogenea e piana, senza la presenza di corpi sporgenti o di natura diversa del terreno di fondazione.

Terminata tale operazione il telo, correttamente posizionato, presenterà all'interno della sua sagoma le superfici delle pareti. La stesura delle pareti va eseguita partendo da un angolo qualsiasi della vasca. Si proceda quindi a fissare il Liner alla guida in alluminio in modo progressivo dallo spigolo verso il centro della parete: inserire la bandella del Liner nella sede e bloccarla con una piattina in PVC.

Fissato l'angolo si può procedere ad agganciare progressivamente tutto il perimetro. Il Liner correttamente posato deve apparire in tensione. Posizionato tutto il rivestimento occorrerà accompagnare le sue superfici con le mani e stenderne bene il fondo: il Liner presenterà tuttavia ancora delle pieghe e dei rigonfiamenti.

Al termine di queste operazioni il Liner sarà ben steso e dunque si potrà accedere nella vasca, senza scarpe per non graffiare il telo in PVC, per completare la posa degli accessori. Saranno necessari un cacciavite, un cutter e l'avvitatore.

Dopo aver verificato nuovamente che non vi siano eventuali imperfezioni di lavorazione procedere al riempimento parziale della piscina utilizzando una gomma da giardino. Sarà sufficiente riempire la vasca con circa 10-15 cm d'acqua.

Portato in tensione Liner ed accompagnare il piede del telo in perfetta adesione con le superfici della vasca. Si procede con le operazioni di flangiatura degli accessori (skimmer, bocchette e passante faro): saranno necessari un cacciavite a croce, il taglierino e l'avvitatore con inserti a croce.

Effettuare con il taglierino un taglio a croce a 45°, partendo dal centro della sagoma di preforatura, presente sul pannello.

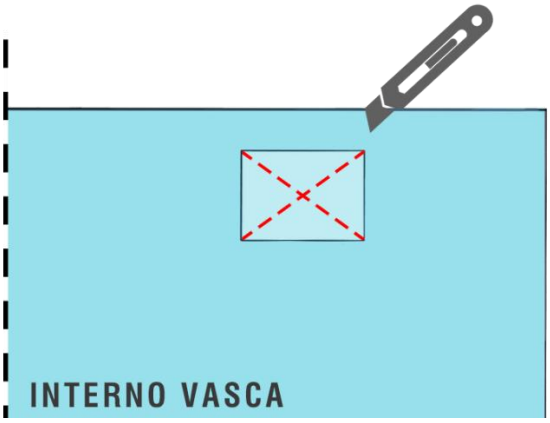

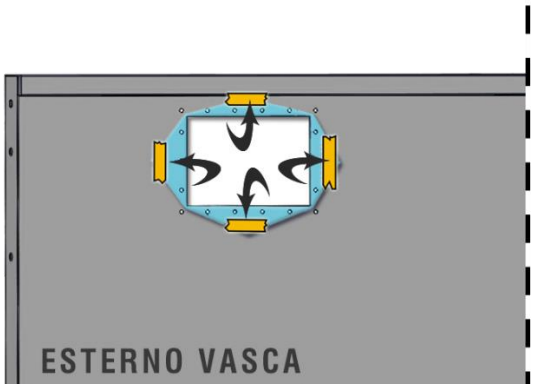

Si genereranno 4 ali a 45 °, le quali andranno risvoltate sulla faccia posteriore del pannello è fissate allo stesso mediante del nastro adesivo, avendo cura che il Liner sia ben teso sulla superficie.

Quindi procede ad un fissaggio parziale della flangia all'accessorio, mediante l'uso delle viti in dotazione a quest'ultimo. Le viti, una volta verificata la corretta corrispondenza con i fori sull'accessorio, andranno serrate.

Procedere con la flangiatura dei restanti accessori (bocchette e passante faro) rispettando la sequenza sopra indicata.

NOTA BENE

Nel caso di rivestimento mediante membrana in PVC armata[5], la posa è demandata a tecnico saldatore specializzato e quindi non sarà trattata in questo manuale.

IL RIVESTIMENTO ESTERNO

15. Installazione del rivestimento esterno

Il rivestimento esterno è realizzato con un materiale composito in pannelli in termogomma lo strato interno è in gomma e lo strato esterno in alluminio, gli strati complessivamente hanno uno spessore di 40/10 mm:

RIVESTIMENTO ESTERNO		
Codice interno	**Quantità**	**Componente**
4030313	13	MEDIT SUPPORTO RINFORZO
4030337	16	RINFORZO PANNELLI DI RIVESTIMENTO
4030346	16	PANNELLO ESTERNO CIECO 1500
4030347	1	PANNELLO ESTERNO ANGOLO VANO TECNICO SX
4030348	1	PANNELLO ESTERNO ANGOLO CORTO SX
4030349	1	PANNELLO ESTERNO ANGOLO VANO TECNICO DX
4030350	1	PANNELLO ESTERNO ANGOLO CORTO DX
4030351	1	PANNELLO ESTERNO SPORTELLO DX
4030352	1	PANNELLO ESTERNO SPORTELLO SX
4030355	44	AGGANCIO PAN RIV (già assemblato sui pannelli)
4030274	4	MANIGLIA MEDITERRANEA

Il rivestimento esterno è costituito da pannelli lineari, ad angolo e pannelli per il vano tecnico con delle maniglie per l'ispezione dell'impianto di filtrazione.

I pannelli posizionati sul locale tecnico sono dotati di maniglie al fine di essere sollevati e rendere ispezionabile l'impianto di filtrazione.

Lo sportello DX-SX per l'apertura si soleva verso l'alto la porta e si tira indietro fino al completamento rimozione della porta**, per l'apertura bisogna togliere prima la porta di SX poi successivamente la DX**

[5] Su richiesta.

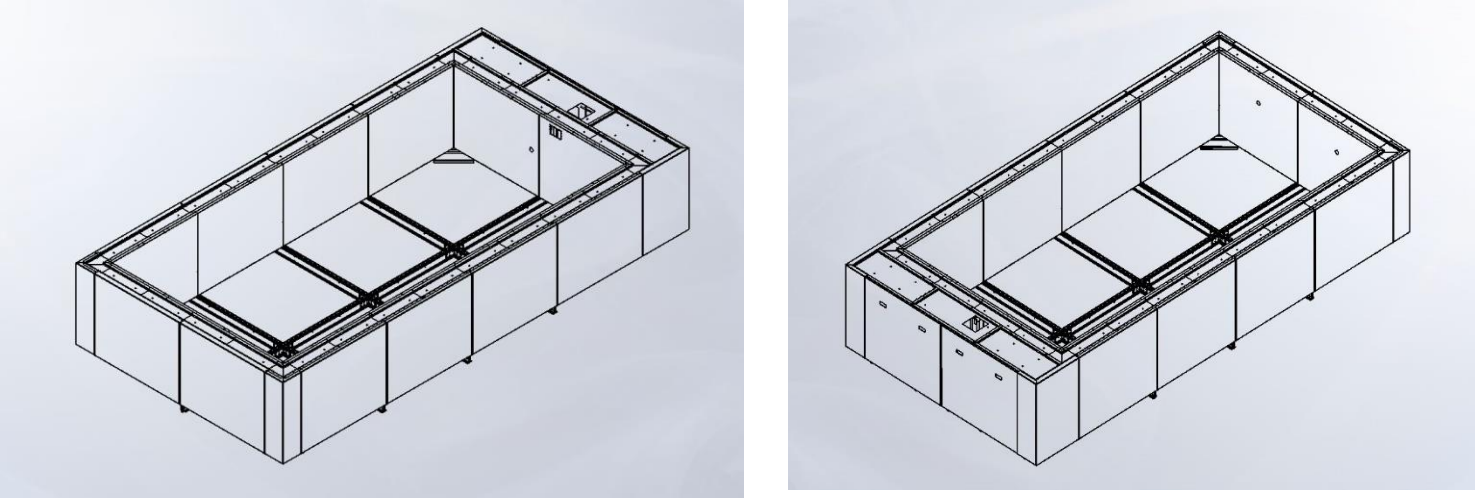

Figura 17 Struttura completa con rivestimento esterno

Prima di predisporre i pannelli di rivestimento si dovrà inserire sul distanziale del montante l'apposito supporto per i pannelli (arancione: figura successiva), questo procedimento dovrà essere effettuato per ogni montante, al termine dell'operazione si dovranno alloggiare i rinforzi orizzontali ad U (verde: figura successiva) per ogni passo tra ogni montante, questi rinforzi verranno incastrati sul supporto precedentemente avvitato al distanziale del montante.

Successivamente vanno anche inseriti i tubi in alluminio in dotazione che servono per accoppiare i pannelli di rivestimento nelle apposite guide posizionate sul loro rinforzo

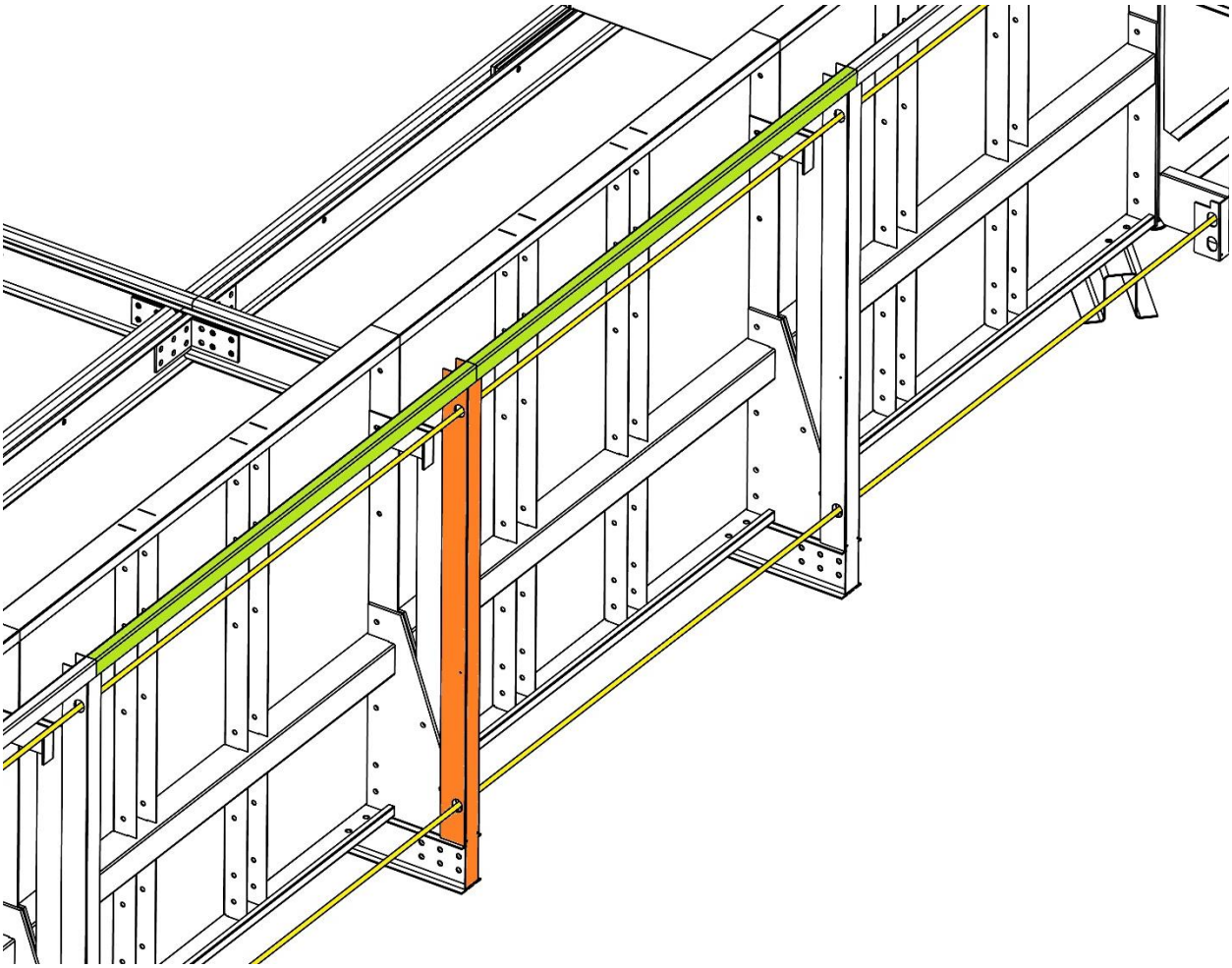

Figura 18 Posizionamento dei supporti, dei rinforzi orizzontali ad U per il sostegno dei pannelli di rivestimento e dei tubi di sostegno dei pannelli

16. Inserimento dei fissatori a parete

Per prima cosa il fissatore parete e far entrare all'interno il tubo e stringere per fissarlo. Successivamente verranno agganciati i panelli, inserire i tubi come nella immagine successiva (iniziare collocando i tubi sopra e successivamente sotto partendo dal lato SX del vano tecnico, mettere un tubo alla volta nella parte dove si sta installando il pannello per poterlo regolare con il fissatore a parete), infine inserire il pannello.

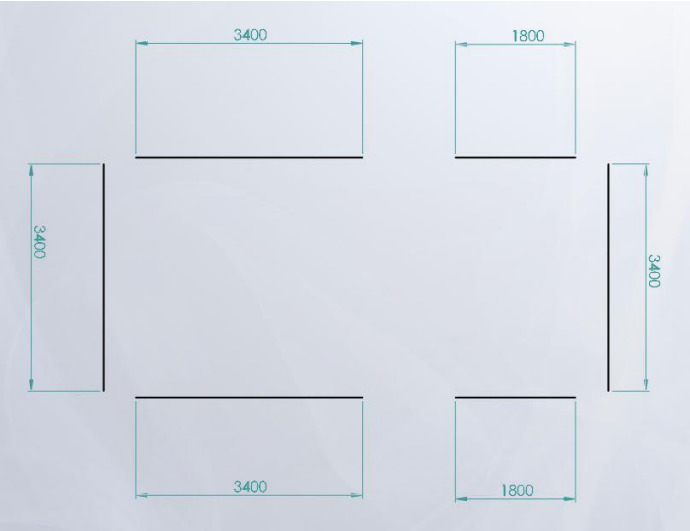

Le pannellature di rivestimento vanno montate facendole scorrere dall'alto verso il basso, così da agganciarle superiormente agli elementi portanti (staffe, montanti e contrafforti).

Inserire i tubi sia nelle asole superiori che inferiori.

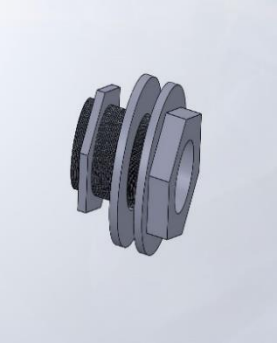

Figura 19 Fissatore parete (inserire 2 rondelle in mezzo)

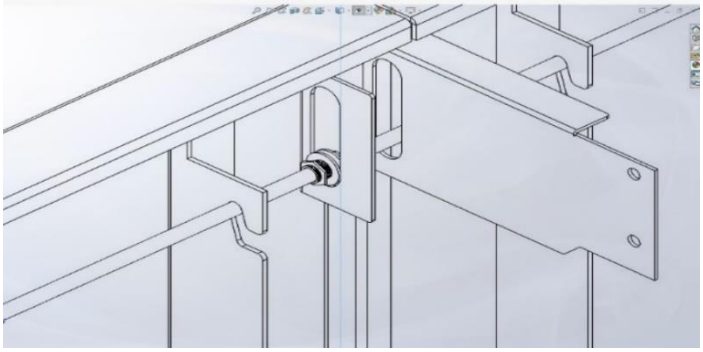

Figura 20 Fissatore parete – posizionamento

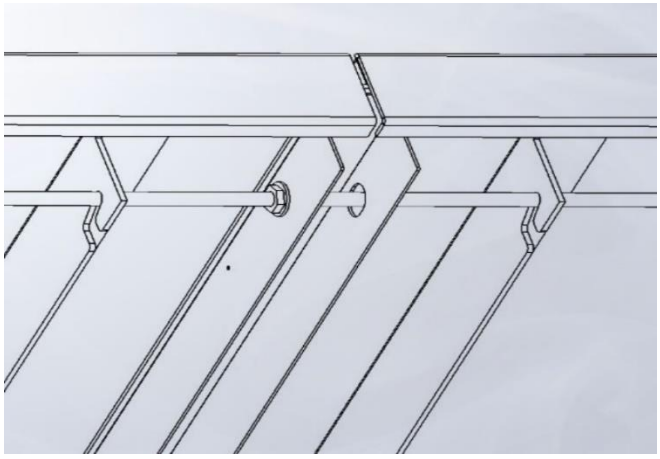

Figura 21 Fissatore parete - posizionamento

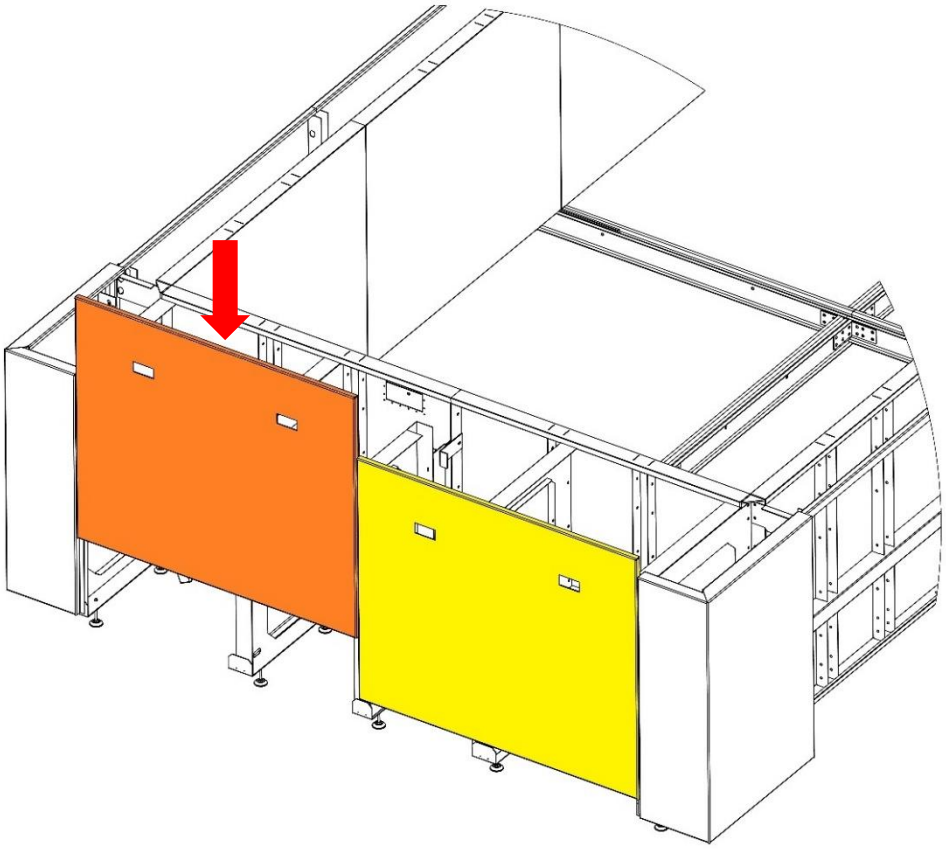

Figura 22 Inserimento pannelli vano tecnico

Inferiormente tale movimento permetterà alle apposite asole, presenti nella parte inferiore del rivestimento, di combaciare con le viti auto-perforanti M6 da installarsi sugli elementi strutturali interni

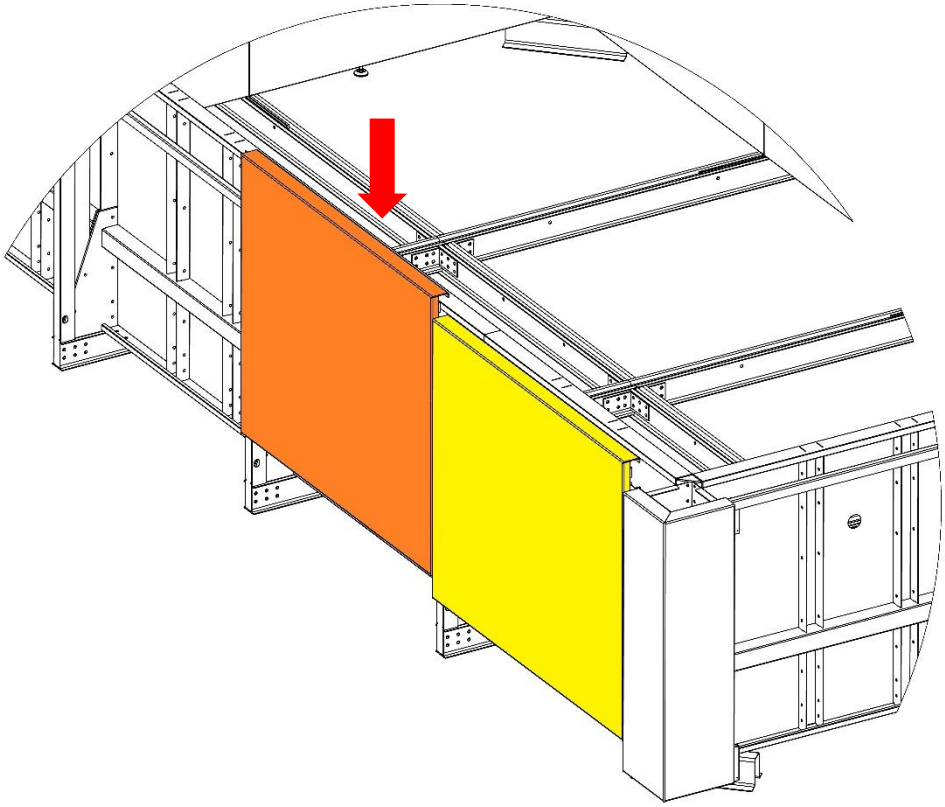

Figura 23 inserimento pannelli lato lungo

17. Posa del rivestimento superiore

Il montaggio della struttura termina con la posa ed il fissaggio degli elementi di rivestimento superiori, detti vassoi, che fungono da collegamento tra la struttura interna ed i pannelli del rivestimento e da sostegno per la finitura del bordo (non oggetto di fornitura).

RIVESTIMENTO ESTERNO SUPERIORE		
Codice interno	**Quantità**	**Componente**
4030045	32	Vassoio 750
4030046	4	Vassoio 680 jolly
4030047	4	Vassoio angolo
4030327	2	Vassoio testata
4030328	1	Vassoio testata forato skimmer

I vassoi andranno posizionati rispettando la sequenza riportata nello schema a seguire e nelle tavole in allegato al presente documento, avendo cura di posizionare sempre e solo un vassoio 680 jolly (art.cod.4030046) per ogni lato. Vedi Figura 20 in allegato al presente manuale.

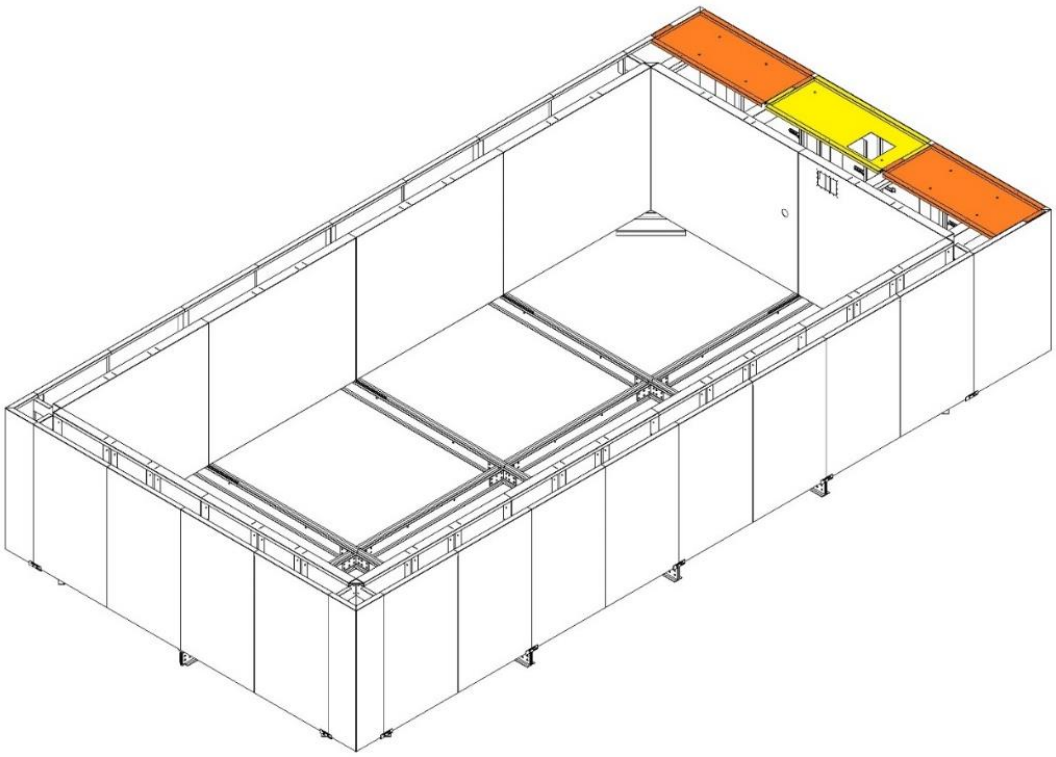

Figura 24 Inserimento dei vassoi per il vano tecnico

I vassoi presentano dei prefori da utilizzarsi per l'accoppiamento degli stessi con i pannelli esterni ed i pannelli interni, anch'essi dotati di prefori. L'accoppiamento avverrà mediante l'uso di rivetti in dotazione al kit.

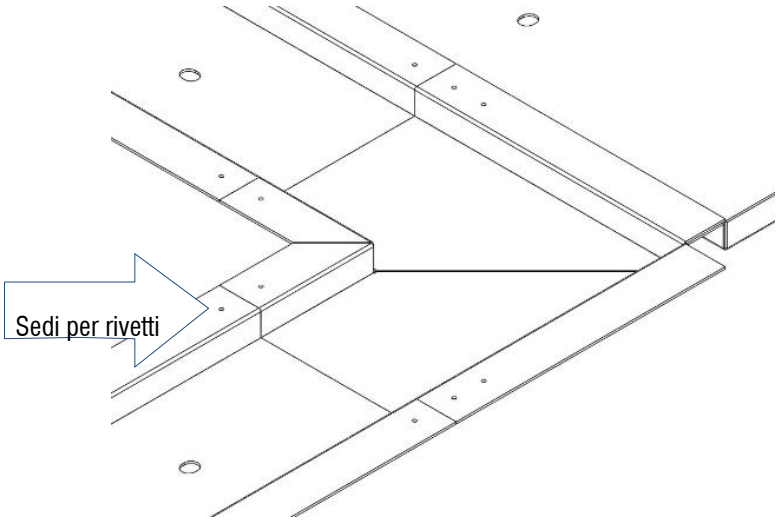

Figura 25 Sedi per rivetti

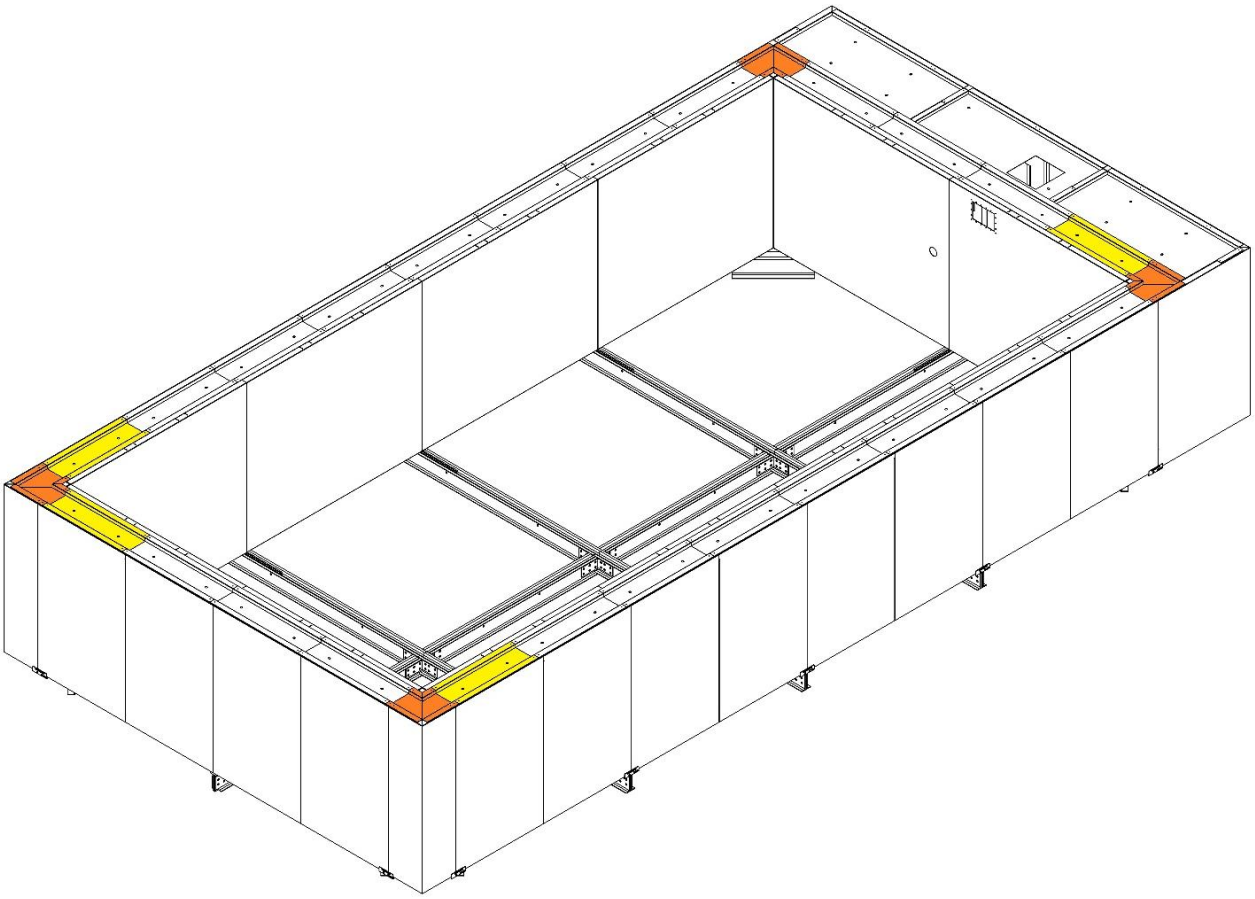

Figura 26 Posizionamento dei vassoi di alloggiamento del bordo in cemento

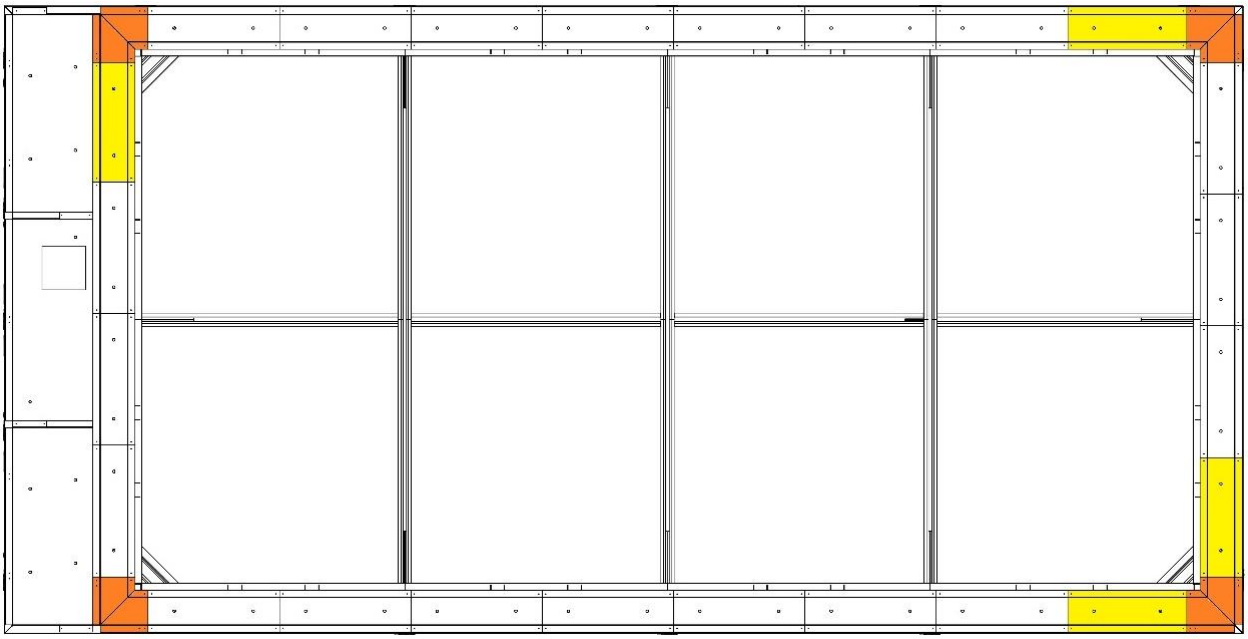

Figura 27 Dettaglio vassoi angolari e vassoi jolly L.680

KIT MEDITERRANEA

KIT 4030114

ALLEGATI

DISTINTA MATERIALI DEL KIT

codice kit	4030114	3*10,5
Articolo	Descrizione	Quantità
struttura interna		
4030027	PILASTRINO ANGOLARE	4
4030038	TRAVE OMEGA 500	4
4030300	PANNELLO INTERNO	14
4030301	PANNELLO INTERNO SKIMMER	1
4030302	PANNELLO INTERNO BOCCHETTA	2
4030303	PANNELLO INTERNO FARO	1
4030304	MEDIT PANNELLO INTERNO NCC	0
4030305	MEDIT PANNELLO INTERNO 1000	0
4030306	MEDIT PANNELLO INTERNO 1000 SKIMMER+FARO	0
4030307	TRAVE C 1780	24
4030308	TRAVE C 1767	4
4030309	MEDIT TRAVE C 2280	0
4030310	RINFORZO MONTANTE	28
4030311	DISTANZIALE MONTANTE	14
4030312	STAFFA DI REGOLAZIONE	28
4030314	CONTRAFFORTE TESTATA DX	2
4030315	CONTRAFFORTE TESTATA SX	2
4030316	CONTRAFFORTE TESTATA JOLLY	1
4030319	PIASTRA PIEDINI DI REGOLAZIONE	4
4030320	PIASTRA PIEDINI DI REGOLAZIONE JOLLY	1
4030335	PIASTRA ANGOLARE	24
4030338	PIASTRA RINFORZO ANGOLO	8
4030339	RINFORZO PANNELLO	36
4030340	RINFORZO AD U PANNELLO INTERNO	18
4030341	TRAVE C 1474	10
4030342	MEDIT RINFORZO AD U 1000	0
8200300	PIEDINO DI REGOLAZIONE M12x150	10
rivestimento esterno		
1035784	RONDELLA Ø20 ZINCATA	92
1035880	Tubo tondo d est 12mm 3,4 m	16
1035881	Tubo tondo d est 12mm 1,8 m	4
1035882	Tubo tondo d est 12mm 2,2 m	0
1036226	RIVETTO 3.2X10INOX FIXI FA3.2X10INOX	166
1036370	Vite autoperforante piatta 4,2x25 zincat	168
1040000	RACC PASSAPARETE 1/4F X 1/4F	46
4030274	Maniglia Mediterranea	4
4030313	MEDIT SUPPORTO RINFORZO	13
4030317	MEDIT STAFFA VANO DX	6
4030318	MEDIT STAFFA VANO SX	6
4030337	MEDIT RINFORZO ORIZZ PANNELLI ESTERNI	16
4030346	PAN RIV CIECO 1500	16
4030347	PAN RIV ANG VANO TECN SX	1
4030348	PAN RIV ANG CORTO SX	1
4030349	PAN RIV ANG VANO TECN DX	1
4030350	PAN RIV ANG CORTO DX	1
4030351	PAN RIV SPORTELLO DX	1
4030352	PAN RIV SPORTELLO SX	1
4030353	PAN RIV CIECO 1000	0
4030354	PAN RIV SPORTELLO 1000	0
4030355	RINFORZO PAN RIV	44

vassoi		
4030045	VASSOIO 750	32
4030046	VASSOIO 680 JOLLY	4
4030047	VASSOIO ANGOLO	4
4030122	VASSOIO 930 JOLLY	0
4030327	VASSOIO LATERALE VANO TECNICO	2
4030328	VASSOIO LATERALE SKIMMER VANO TECNICO	1
4030332	MEDIT VASSOIO JOLLY CORTO	0
4030333	MEDIT VASSOIO JOLLY LUNGO SKIMMER	0
bulloneria		
1035745	DADO ZINCATO M10	220
1035801	BULLONI ZINCATI Ø 10 X 40	220
1035806	DADO ZINCATO M12	212
1035821	RONDELLA ZINCATA Ø 10	220
1035835	BULLONI ZINCATO 12X60 TUTTO FILETTO	212
1035841	Manicotto per barre filett inox Ø 12x18	120
1035848	RONDELLA Ø12 DENTELLATE ZINCATE	212
impiantistica		
1035003	Gomito da incollare a 90° Ø 50	14
1035013	Gomito da incollare a 90° M/F Ø 50	3
1035018	Gomito da incollare a 45° Ø 50	2
1035037	Manicotto femmina da incollare Ø 50	1
1035055	COLLARE FERMATUBO VDL Ø 50	6
1035074	T uguale femmina da incollare Ø 50	1
1035106	Adattatore M filettato 50x63x2"	1
1035292	Valvola sfera da incollare Ø 50	2
1035343	TUBO PVC RIGIDO Ø 50	18
1050417	Materassino protezione 1.60x30 ml	1
1070008	Skimmer C-115-M, standard con prolunga	1
1070168	Bocchetta pannello/liner C-332	1
1070169	Proiet piatto 60 Led bianco	1
1070206	CHIUSURA CON PRESSA-CAVO Ø 50	1
1070226	CORONA SABBIA	1
1072093	Copri-flangia skimmer b/piccola sabbia	1
1080207	VALVOLA 6 VIE TOP 1,5" FILTRO A SABBIA	1
1080378	CORPO MEDITERRANEOTOP 500	1
1090203	pompa AMBRA 75 mono	1
1090395	TRASFORMATORE 12 VAC SHQ100	1
1090600	QUADRO 1 DISP. 0.5-0.75HP MONO DIFF.	1
2220159	Bocchetta 2"/Ø50 rif 96330-20 Sabbia	2
rivestimento Liner PVC		
4030155	Liner Sabbia Mediterranea 3x10.5m	1
1050412	Guida liner alluminio 43 mm	27
kit basamento EPS (opzionale)		
4030054	MEDIT BAS MODULO A	28
4030055	MEDIT BAS MODULO B	20
4030056	MEDIT BAS MODULO C	4
4030057	MEDIT BAS MODULO D	4