SCHEDA TECNICO INFORMATIVA

C.P.A. S.R.L.

BOCCHETTA D'IMMISSIONE SERIE GM-18
SENZA INSERTI

C.P.A. srl
Via Don Demetrio Castelli, 71 - 12060 RODDI (CN)
Tel. 0173.615693 - Fax 0173.620922
www.cpa-piscine.it
cpa@cpa-piscine.it

Ver.00– 2022-09-14

Caratteristiche

Bocchetta d'immissione conforme alle normative UNI EN 13451-1; UNI EN 13451-3; UNI EN 16582-1 ed UNI EN 16713-2.

Versione con passante da 250 mm e getto orientabile anti intrappolamento, per cemento/liner.

Completa di flangia a 4 punti di fissaggio, guarnizioni e viti.

Fabbricata in ABS con trattamento UV.

Attacco filettato 2" esterno – ø 50 interno per incollaggio.

Portata nominale: 4,5 m^3/h a 4 m/s.

Bocchette d'immissione GM-18 senza dado di serraggio (per piscine in cls)

Colorazioni disponibili

codice	descrizione
1070355	Bocchetta d'immissione GM-18 senza dado di serraggio – BIANCO
1070363	Bocchetta d'immissione GM-18 senza dado di serraggio – CELESTE
1070364	Bocchetta d'immissione GM-18 senza dado di serraggio – AZZURRO
1070365	Bocchetta d'immissione GM-18 senza dado di serraggio – GRIGIO
1070366	Bocchetta d'immissione GM-18 senza dado di serraggio – SABBIA
1070367	Bocchetta d'immissione GM-18 senza dado di serraggio – ANTRACITE

Dimensioni in mm

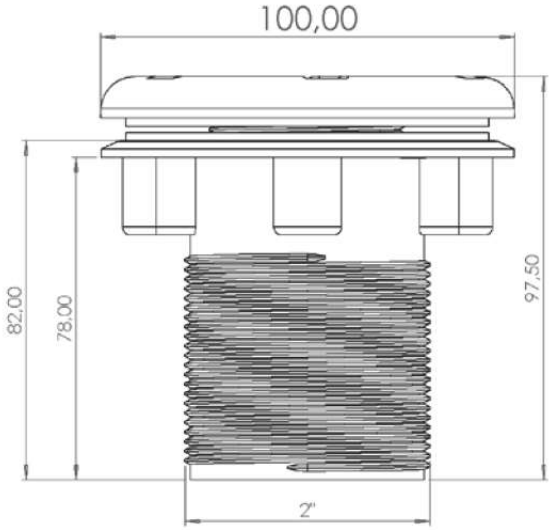

Bocchette d'immissione GM-18 con dado di serraggio (per piscine in cls e parete sottile)

Colorazioni disponibili

codice	descrizione
1070323	Bocchetta d'immissione GM-18 con dado di serraggio – BIANCO
1070324	Bocchetta d'immissione GM-18 con dado di serraggio – CELESTE
1070325	Bocchetta d'immissione GM-18 con dado di serraggio – AZZURRO
1070326	Bocchetta d'immissione GM-18 con dado di serraggio – GRIGIO
1070327	Bocchetta d'immissione GM-18 con dado di serraggio – SABBIA
1070328	Bocchetta d'immissione GM-18 con dado di serraggio – ANTRACITE

Dimensioni in mm

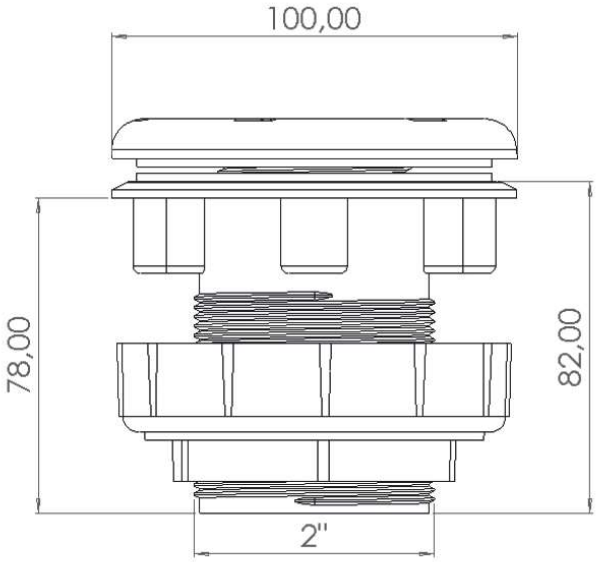

ATTENZIONE

Alcuni dei componenti del prodotto fornito sono in plastica ABS, per cui i prodotti chimici possono danneggiarlo. Per eseguire lavori di incollaggio utilizzare esclusivamente colla per PVC.
Il produttore non assume alcuna responsabilità in caso di utilizzo di qualsiasi altro prodotto, come ad es. adesivi sigillanti, stucchi, siliconi, ecc.

Note:

- Le informazioni contenute nel presente documento possono variare a discrezione del redigente, senza preavviso, contestualmente alle modifiche del prodotto in oggetto al presente documento: sarà onere del cliente all'atto dell'ordine verificare la persistente corrispondenza del prodotto alla scheda informativa.
- Eventuali schemi tecnici riprodotti nel presente documento hanno valenza puramente informativa e non sono validi ai fini normativi.