SCHEDA TECNICO INFORMATIVA

C.P.A. S.R.L.

BOCCHETTE D'IMMISSIONE A PAVIMENTO CON AGGRAFFAGGIO RAPIDO

C.P.A. srl
Via Don Demetrio Castelli, 71 - 12060 RODDI (CN)
Tel. 0173.615693 - Fax 0173.620922
www.cpa-piscine.it
cpa@cpa-piscine.it

Caratteristiche bocchette con aggraffaggio rapido

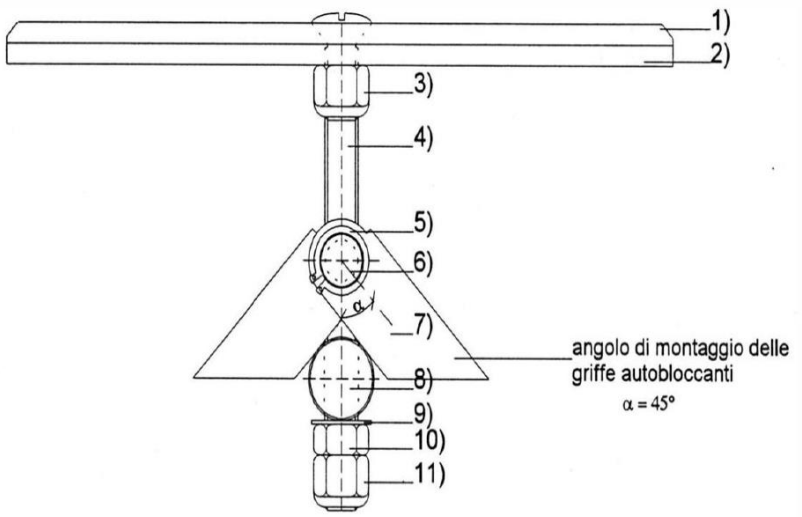

1) Corpo radiale
2) Distanziatore
3) dado autobloccante M6
4) vite M6
5) anello elastico
6) asse centrale ø 8
7) griffe autobloccanti inox
8) espansore
9) rondella
10) dado esagonale
11) dado autobloccante M6

Particolare di montaggio bocchetta cod. 1071043

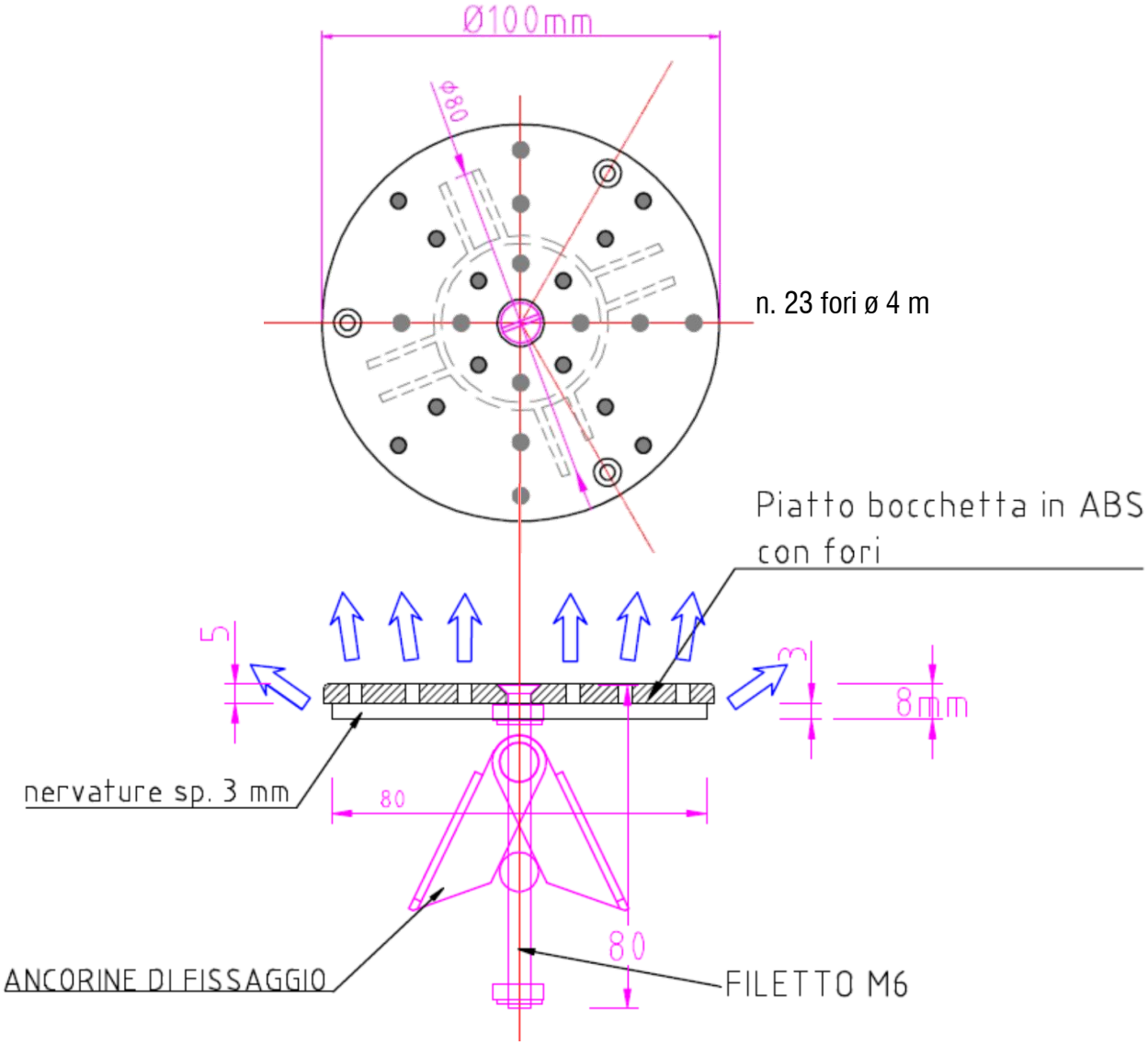

Particolare di montaggio bocchette cod. 1071045 e1071046

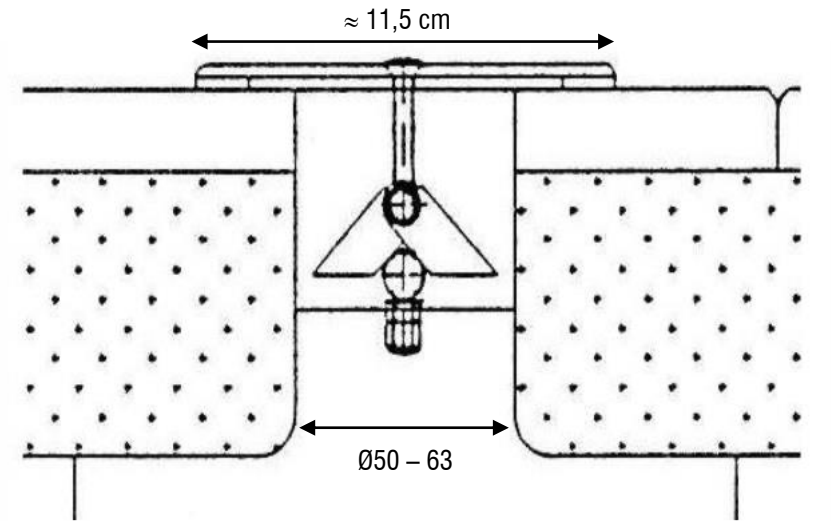

CODICE	DESCRIZIONE
1071043	Bocchetta d'immissione a pavimento, piattello ABS piatto e incastro INOX AISI 316, per c.a.
1071045	Bocchetta d'immissione a pavimento, inox AISI 316 piatta per c.a. – tubazione Ø50 – 63
1071046	Bocchetta d'immissione a pavimento, inox AISI 316 piatta per c.a. – tubazione Ø50 – 63

1071043

1071045

1071045

Note

- Le informazioni contenute nel presente documento possono variare a discrezione del redigente, senza preavviso, contestualmente alle modifiche del prodotto in oggetto al presente documento: sarà onere del cliente all'atto dell'ordine verificare la persistente corrispondenza del prodotto alla scheda informativa.
- Eventuali schemi tecnici riprodotti nel presente documento hanno valenza puramente informativa e non sono validi ai fini normativi