Acquamarina grigia

8011034, 8011035, 8011036

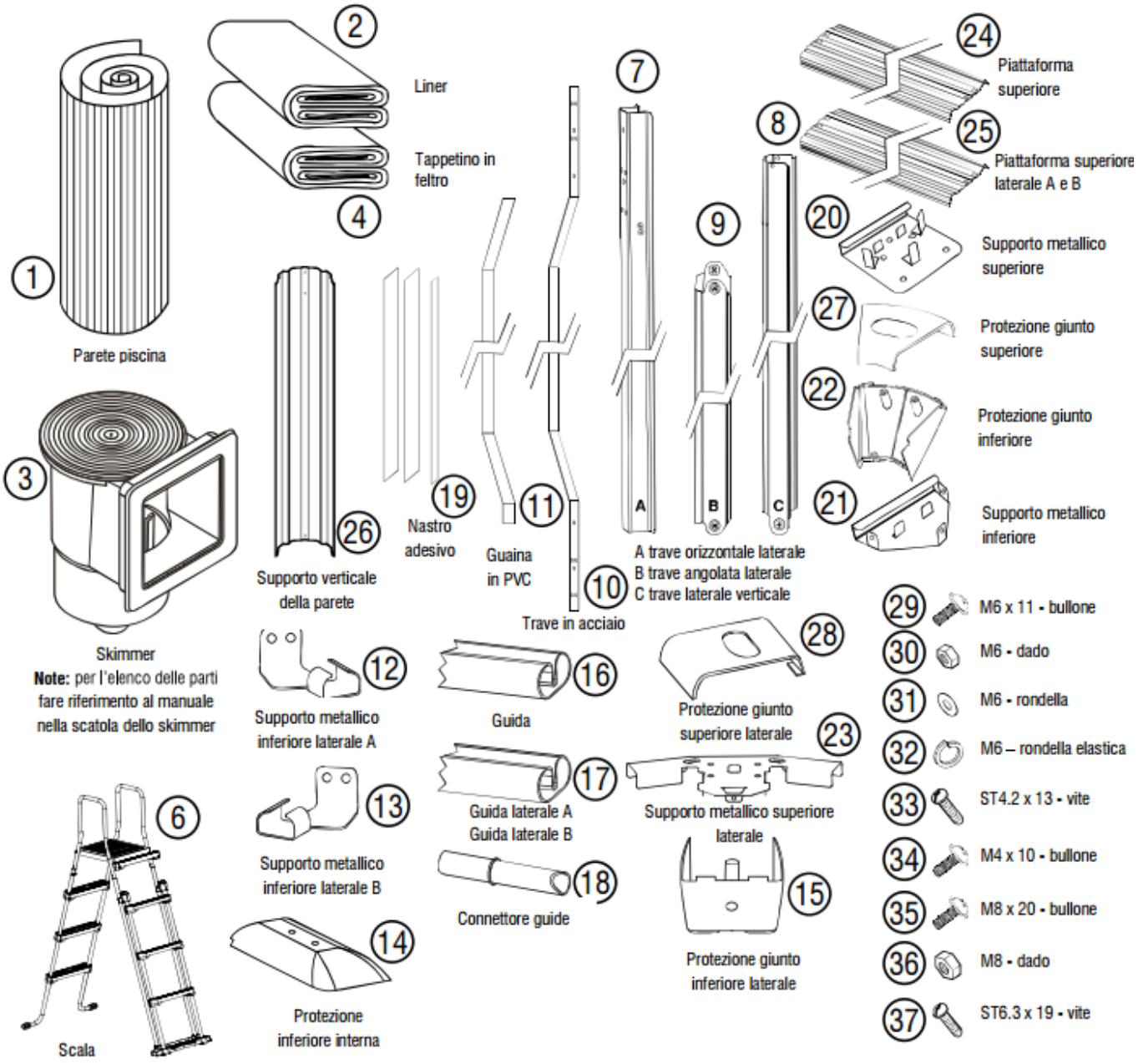

PISCINE FUORI TERRA

Rev. *2022-06-06*

RIF.	CODICE	DESCRIZIONE	PREZZO
7	600-21501	Trave laterale orizzontale	62,40 €
8	600-21502	Trave laterale verticale da 1,2 m	42,00 €
9	600-21503	Trave laterale ad angolo	36,80 €
10+11	600-21504	Cintura in acciaio + guaina in pvc in metallo	4,80 €
12	600-21505	Pezzo metallico inferiore laterale A	2,80 €
13	600-21506	Pezzo metallico inferiore laterale B	2,80 €
14	600-21507	Protezione inferiore interna	32,30 €
15	600-21508	Protezione giunto inferiore laterale	3,60 €
16a	600-21533	Guida inferiore da 1375mm GRIGIO	14,00 €
16b	600-21534	Guida inferiore da 1420mm GRIGIO	15,00 €
17a	600-21535	Guida inferiore da 1300mm GRIGIO	14,00 €
17b	600-21536	Guida inferiore A da 1150 mm GRIGIO	15,00 €
17c	600-21537	Guida inferiore B da 1155 mm GRIGIO	14,00 €
17d	600-21538	Guida inferiore B da 1420 mm GRIGIO	15,00 €
18	600-21539	Connettore binario GRIGIO	0,90 €
20	600-21516	Piastra metallo superiore per tutte le piscine	7,50 €
21	600-21517	Piastra metallo inferiore per tutte le piscine	6,90 €
22	600-21518	Protezione del giunto inferiore per tutte le piscine bianche	6,60 €
23	600-21519	Foratura laterale superiore in metallo per tutte le piscine	8,70 €
24a	600-21540	Piattaforma superiore 1380mm GRIGIO	31,20 €
24b	600-21541	Piattaforma superiore 1415mm GRIGIO	32,00 €
25a	600-21542	Piattaforma superiore laterale A 1332mm GRIGIO	30,60 €
25b	600-21543	Piattaforma superiore laterale A 1465mm GRIGIO	32,00 €
25c	600-21544	Piattaforma superiore laterale B 1235mm GRIGIO	29,90 €
25d	600-21545	Piattaforma superiore laterale B 1500mm GRIGIO	32,00 €
26	600-21546	Supporto verticale per 1,2 GRIGIO	22,50 €
27	600-21547	Protezione per giunti superiori GRIGIO	4,30 €
28	600-21548	Protettore di giunzione laterale superiore GRIGIO	4,30 €
29-37	600-21529	Kit viti piscina 4.9x3.60	241,30 €
29-37	600-21530	Kit viti piscina 6.10x3.60	269,70 €
29-37	600-21531	Kit viti piscina 7.30x3.60	297,20 €