Via Don Demetrio Castelli, 71 -12060 Roddi (CN) - Italy

Tel. +39.0173.615693 - Fax +39.0173.620922 - e-mail : ufficiotecnico@cpa-piscine.it

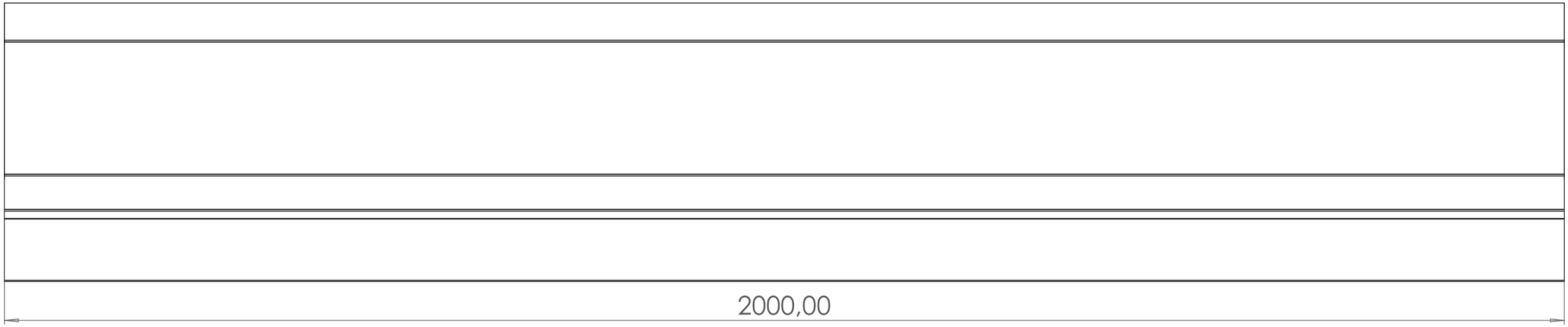

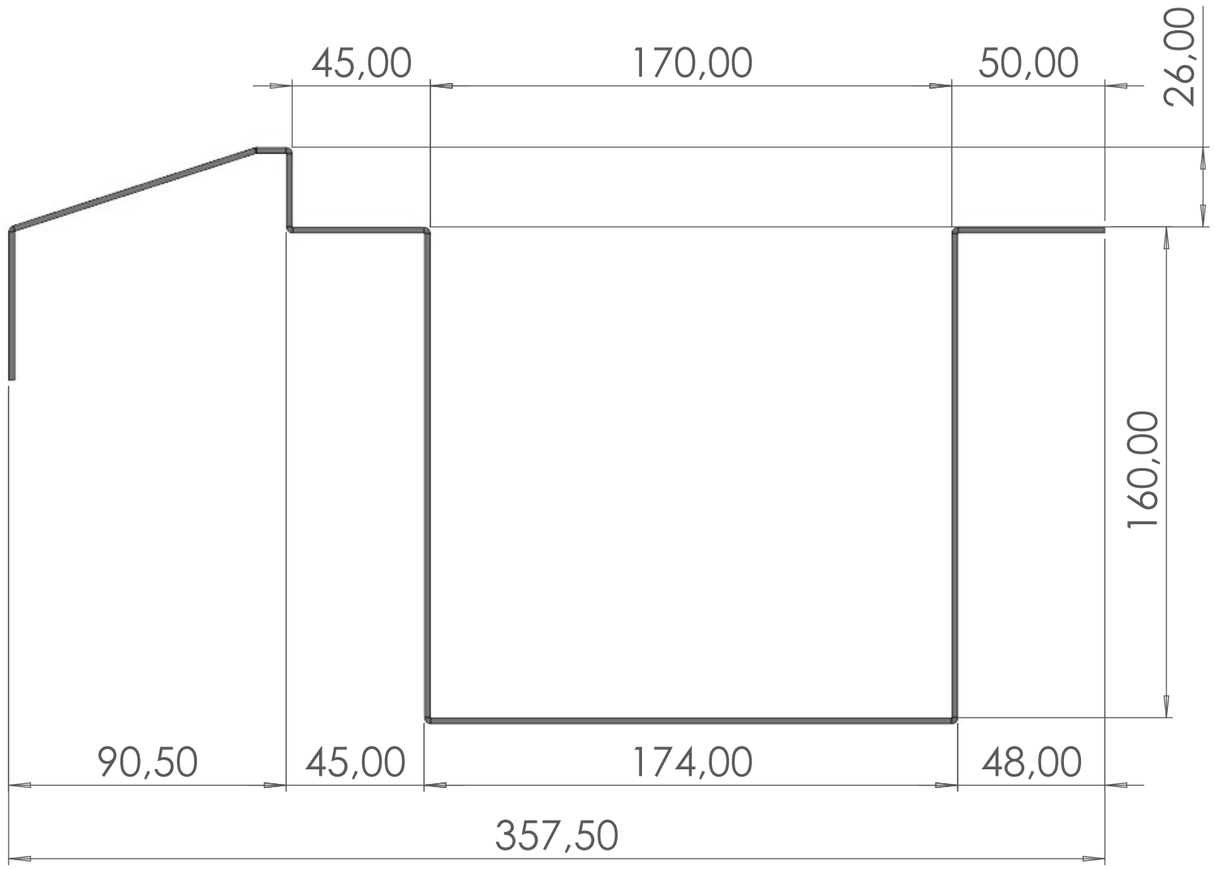

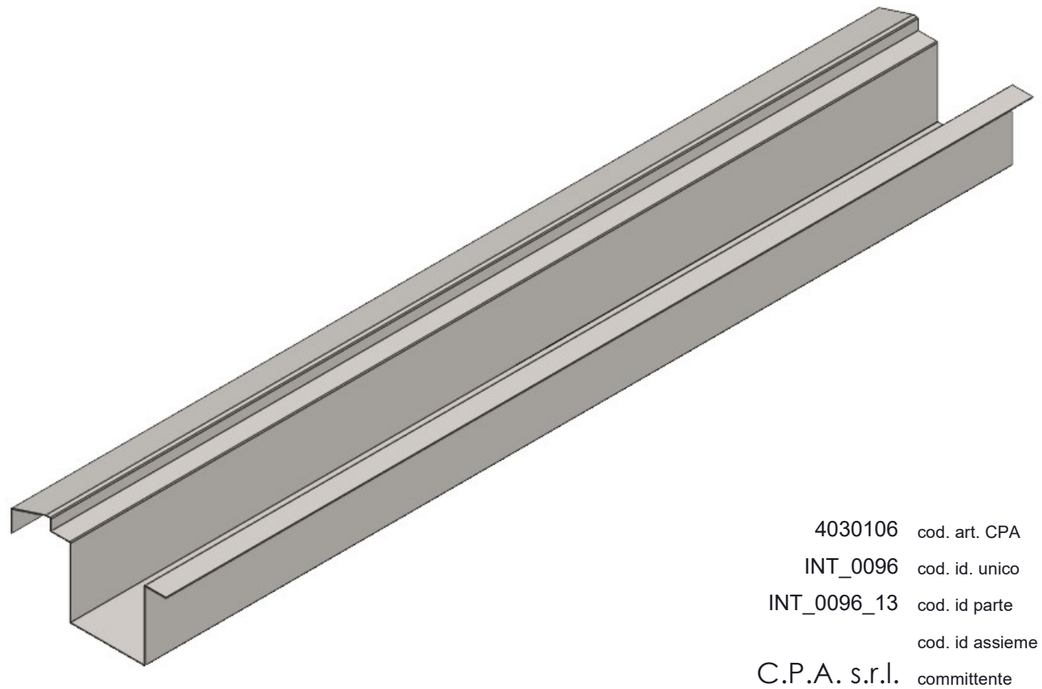

4030106	cod. art. CPA	01/06/2022
INT_0096	cod. id. unico	Rev. 00
INT_0096_13	cod. id parte	foglio 1 di 2
	cod. id assieme	
C.P.A. s.r.l.	committente	scala 1:20
	data revisione	dis. n° 00

CANALINA DI SFIORO

SENZA PILETTA

Il presente disegno non può essere riprodotto, copiato, modificato o comunicato a terzi senza autorizzazione scritta.

Via Don Demetrio Castelli, 71 -12060 Roddi (CN) - Italy

Tel. +39.0173.615693 - Fax +39.0173.620922 - e-mail : ufficiotecnico@cpa-piscine.it

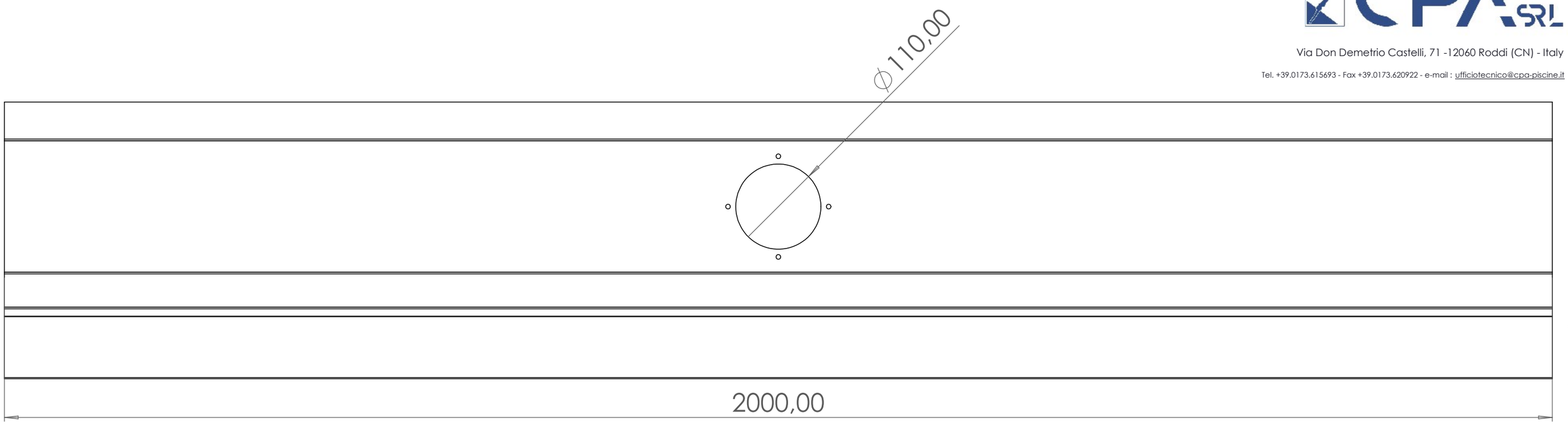

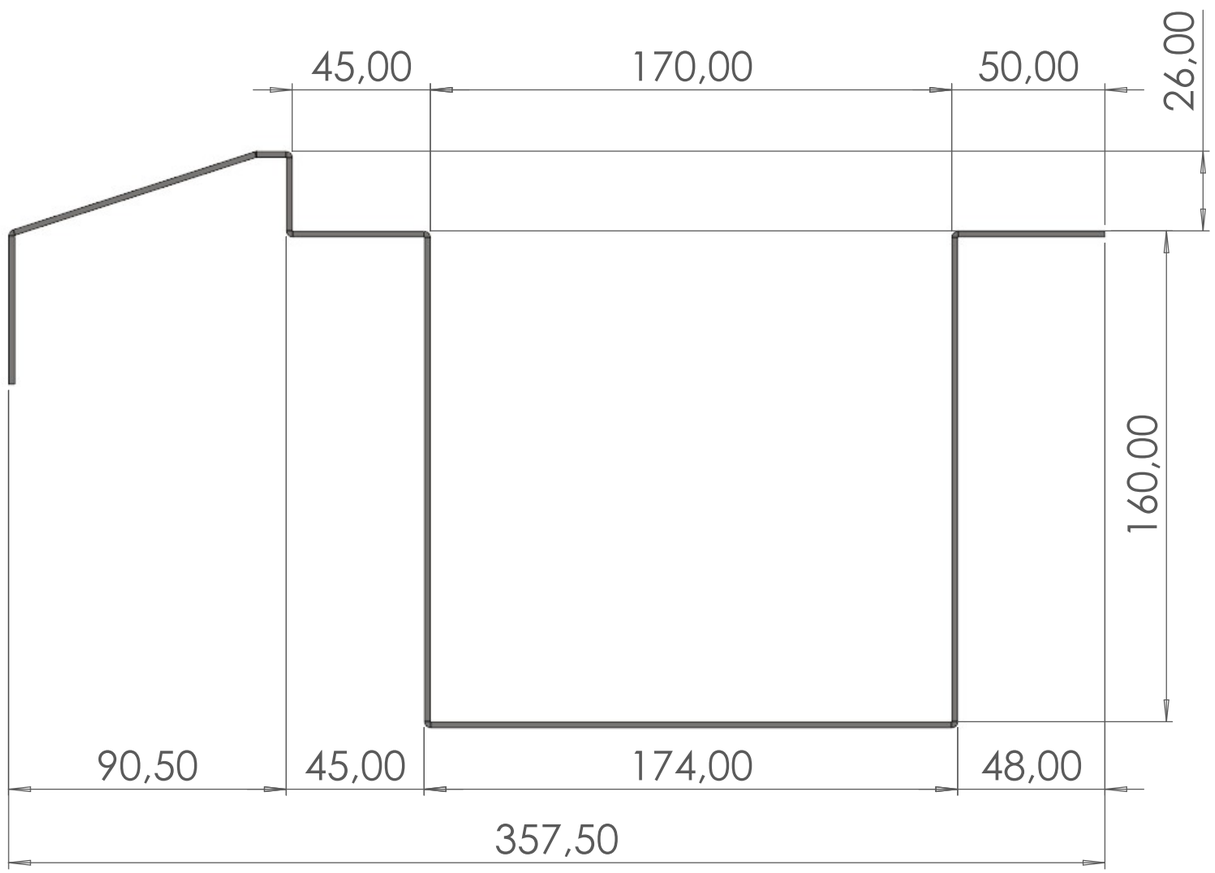

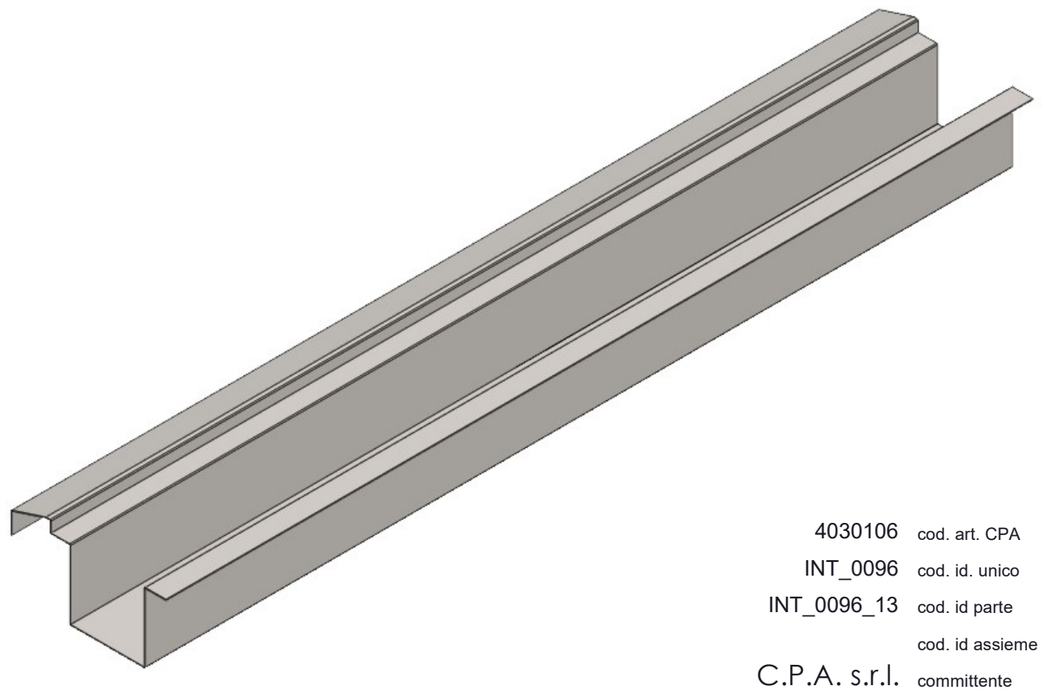

4030106	cod. art. CPA	01/06/2022
INT_0096	cod. id. unico	Rev. 00
INT_0096_13	cod. id parte	foglio 2 di 2
	cod. id assieme	
C.P.A. s.r.l.	committente	scala 1:20
	data revisione	dis. n° 00

CANALINA DI SFIORO

CON PILETTA

Il presente disegno non può essere riprodotto, copiato, modificato o comunicato a terzi senza autorizzazione scritta.