SCHEDA TECNICO INFORMATIVA

C.P.A. S.R.L.

POMPE DI CALORE INVERTER INVERMAX

C.P.A. srl
Via Don Demetrio Castelli, 71 - 12060 RODDI (CN)
Tel. 0173.615693 - Fax 0173.620922
www.cpa-piscine.it
cpa@cpa-piscine.it

Descrizione

Pompa di calore ad inverter ad alta capacità per piscine fino a 520 m^3 d'acqua. Display controller touch e possibilità di controllo remoto mediante applicazione dedicata e la propria rete WI-FI. Grazie ad un innovativo controllo dei flussi di scambio aria combinato con un sistema di controllo Inveter Stepless, la pompa di calore Invermax raggiunge livelli di silenziosità che la collocano ai più alti livelli qualitativi per questa categoria di dispositivi, fino a 12 dB(A) in meno rispetto ad una pompa ON/OFF di pari potenza.

Caratteristiche

- Compressore CC Mitsubishi rotativo a inverter
- Motore CC Brushless del ventilatore
- Tecnologia EEV
- Sbrinamento rapido a gas caldo con valvola Saginomiya a quattro vie
- Scambiatore di calore a spirale ad alta efficienza
- Efficiente controllo della temperatura con visualizzazione a display
- Involucro in lega di alluminio
- Protezione all'alta e bassa pressione
- Protezione completa del circuito elettrico
- Gas R410A

Compressore rotativo full inverter Mitsubishi

Scambiatore di calore spirale in titanio

Parametri tecnici

Modelli		IM60	IM110
Condizioni di lavoro: Aria 27°C/ Acqua 27°C/ Umidità 80%			
Capacità di riscaldamento	kW	60.2	115.0
COP al 50% della velocità	-	10.5	10.0
Condizioni di lavoro: Aria 15°C/ Acqua 26°C/ Umidità 70%			
Capacità di riscaldamento	kW	40.1	80.8
COP al 50% della velocità	-	7.0	7.0
Condizioni di lavoro: Aria 35°C/ Acqua 28°C/ Umidità 80%			
Capacità di raffrescamento	kW	26.8	53.5
SPECIFICHE TECNICHE			
Volume d'acqua consigliato[1]	m^3	125～260	250～520
Temperatura dell'aria di lavoro	°C	-7℃～ +43℃	
Alimentazione elettrica		400V 3PH	400V 3PH
Consumo ingresso nominale	kW	2.26～8.90	4.68～17.5
Assorbimento ingresso nominale	A	3.27～12.9	6.78～25.3
Assorbimento massimo	A	20	40
Potenza acustica a 10m	dB(A)	33.0～41.0	35.0～44.0
Portata d'acqua raccomandata	m^3/h	20～25	40～50
Gas refrigerante R32	g	650	750
Peso	kg	212	459
Raccordi idraulici	mm	Ø 75	Ø 110

Questa pompa di calore è in grado di funzionare normalmente all'interno dell'intervallo di temperatura dell'aria -7 ℃ ~ 43 ℃, l'efficienza di lavoro non sarà garantita al di fuori di questo range.
Si prega di tenere in considerazione che le prestazioni e i parametri della pompa di calore sono diversi al variare delle condizioni ambientali e d'installazione.
I parametri riportati sono soggetti ad aggiustamenti periodici per miglioramenti tecnici senza ulteriore avviso. Per i dettagli fare riferimento alla targa di marcatura apposta sulla singola pompa di calore.

[1] I volumi d'acqua della piscina consigliati si applicano a piscine private con copertura isotermica, da aprile a settembre.

Dimensioni

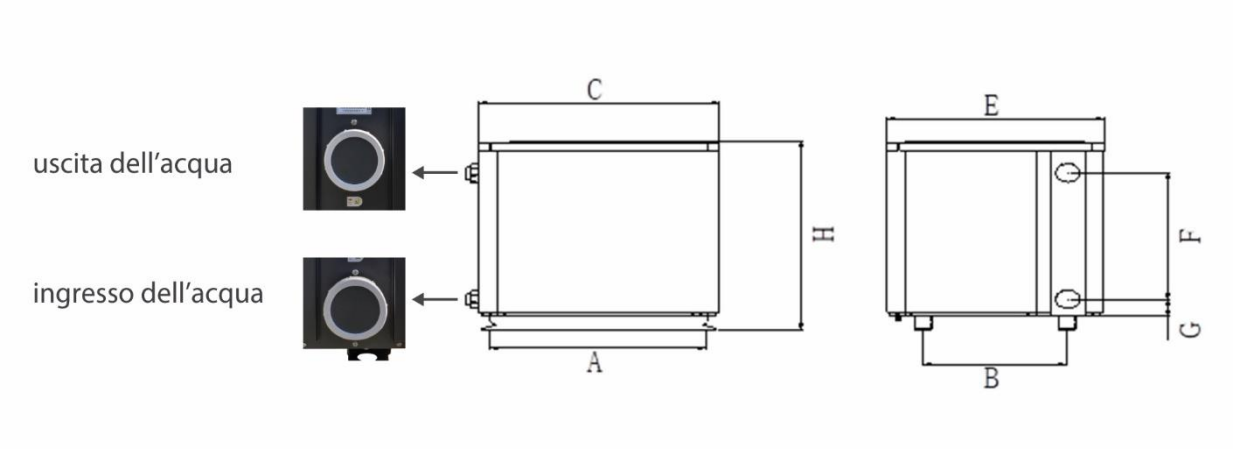

Modello	A	B	C	D	E	F	G	H
Indiana 60	1000	660	1110	1070	1000	780	105	1260

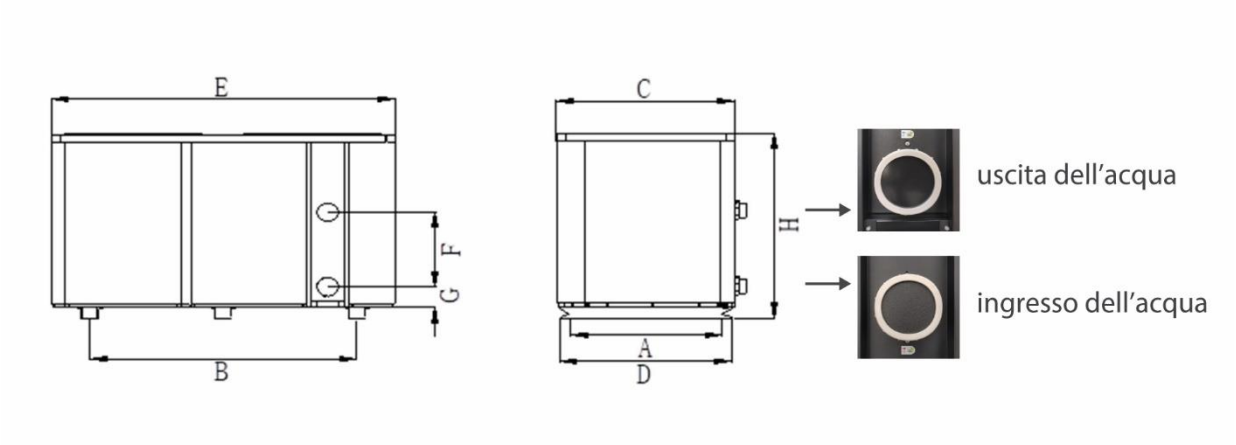

Modello	A	B	C	D	E	F	G	H
Indiana 110	1000	1630	1090	1050	2100	515	140	1280

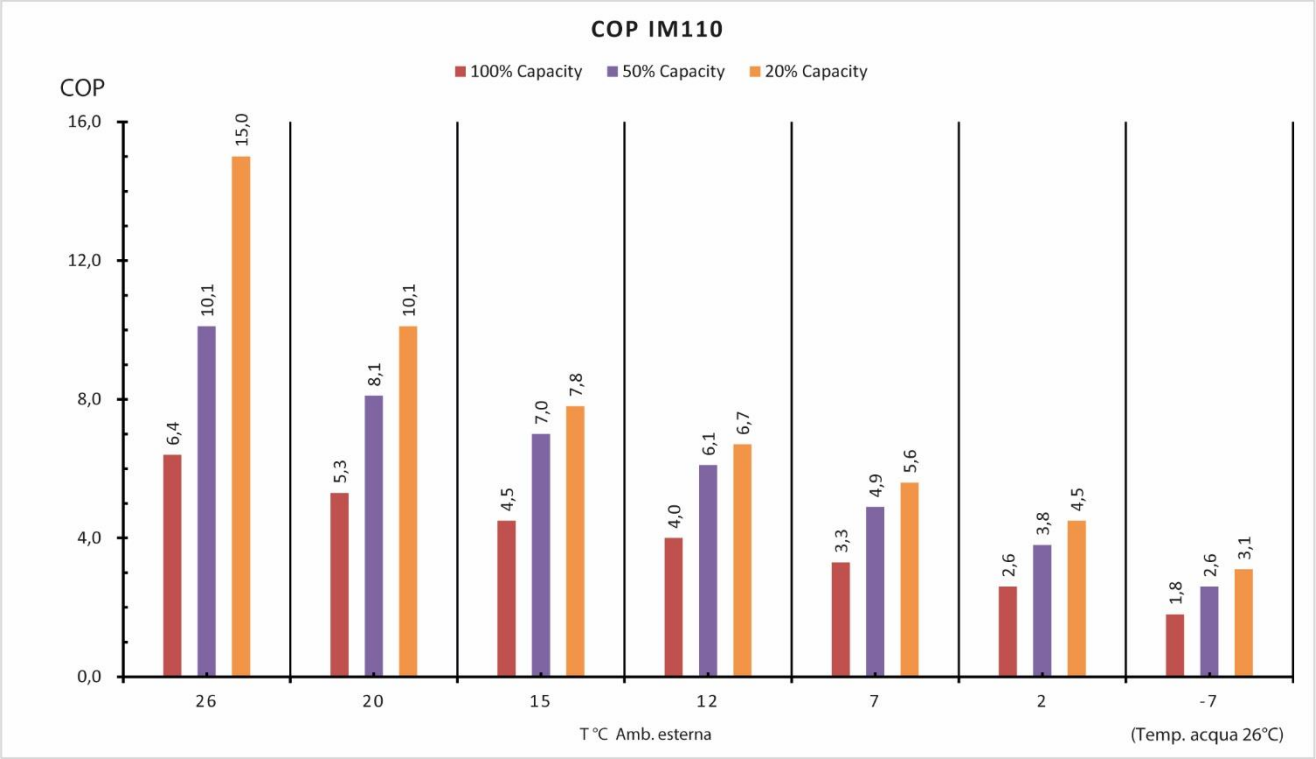
COP IM110
100% Capacity
50% Capacity
20% Capacity
COP
16,0
12,0
8,0
4,0
0,0
6,4
10,1
15,0
5,3
8,1
10,1
4,5
7,0
7,8
4,0
6,1
6,7
3,3
4,9
5,6
2,6
3,8
4,5
1,8
2,6
3,1
26
20
15
12
7
2
-7
T °C Amb. esterna
(Temp. acqua 26°C)

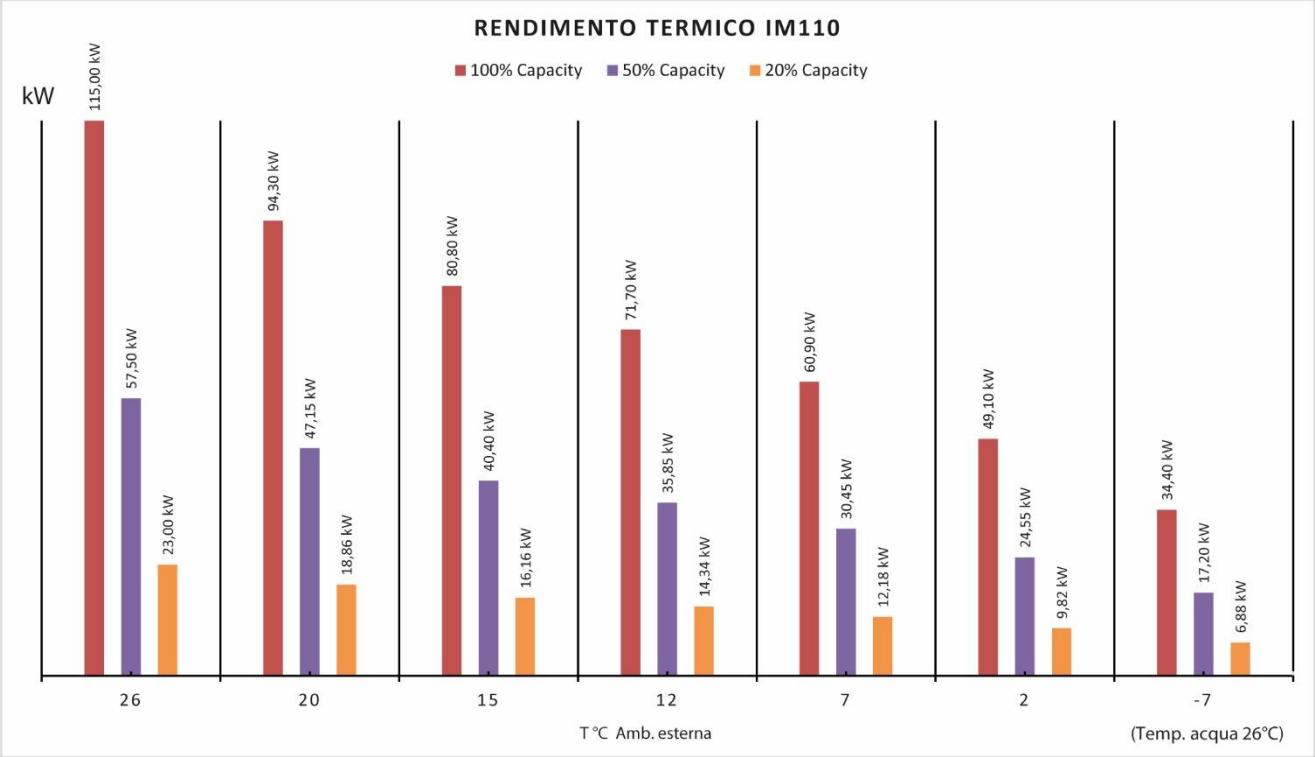
RENDIMENTO TERMICO IM110
100% Capacity
50% Capacity
20% Capacity
kW
115,00 kW
57,50 kW
23,00 kW
94,30 kW
47,15 kW
18,86 kW
80,80 kW
40,40 kW
16,16 kW
71,70 kW
35,85 kW
14,34 kW
60,90 kW
30,45 kW
12,18 kW
49,10 kW
24,55 kW
9,82 kW
34,40 kW
17,20 kW
6,88 kW
26
20
15
12
7
2
-7
T °C Amb. esterna
(Temp. acqua 26°C)

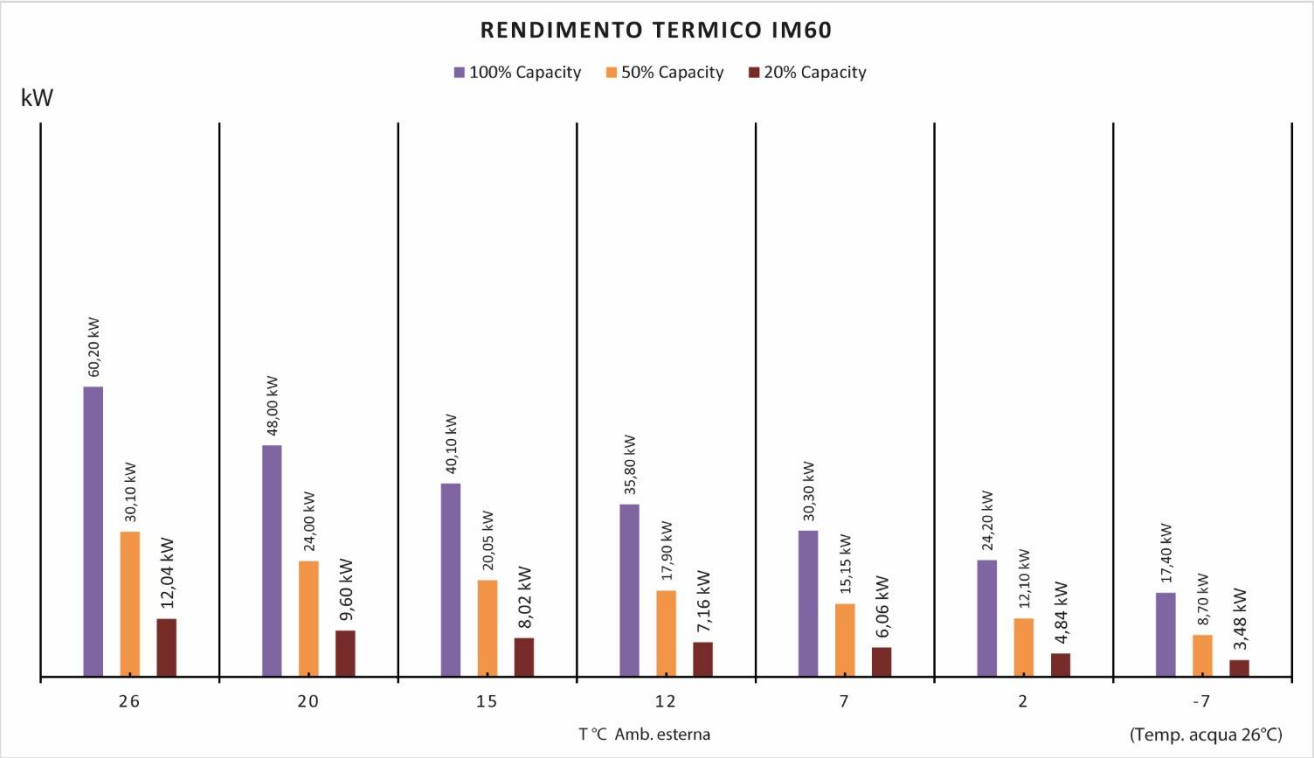

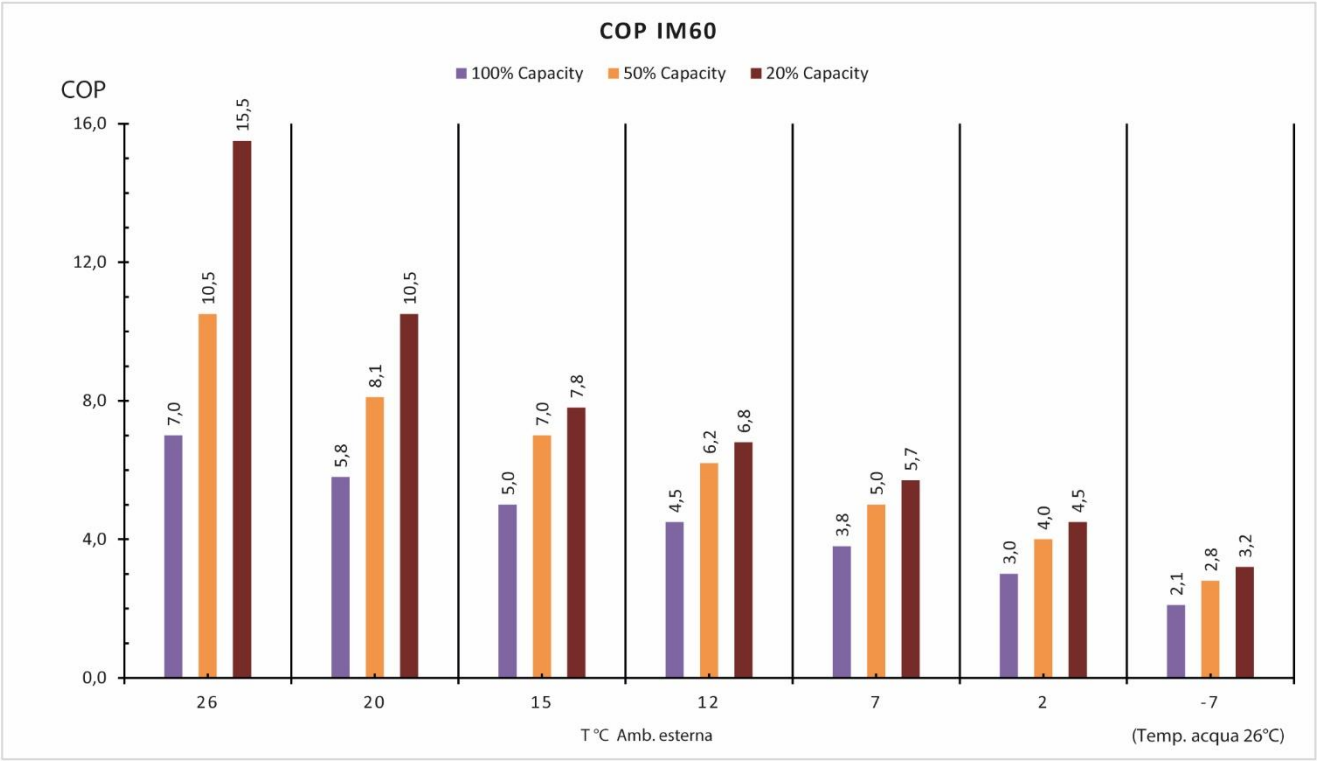

Note:

- Le informazioni contenute nel presente documento possono variare a discrezione del redigente, senza preavviso, contestualmente alle modifiche del prodotto in oggetto al presente documento: sarà onere del cliente all'atto dell'ordine verificare la persistente corrispondenza del prodotto alla scheda informativa. I dati sopra riportati sono di riferimento, per i valori effettivi fare riferimento alla targa di marcatura presente sull'unità.
- Eventuali schemi tecnici riprodotti nel presente documento hanno valenza puramente informativa.