SCHEDA TECNICO INFORMATIVA

C.P.A. S.R.L.

BOCCHETTA DI IMMISSIONE ARIA

COD. 1071065

C.P.A. srl
Via Don Demetrio Castelli, 71 - 12060 RODDI (CN)
Tel. 0173.615693 - Fax 0173.620922
www.cpa-piscine.it
cpa@cpa-piscine.it

Descrizione

Getto d'aria massaggiante per piscine con liner, in acciaio inox AISI 304.

Dati tecnici

Attacco: 3/4" filettato
Portata: 1,5 m^3/h
Peso: 165 g

Dimensioni nominali

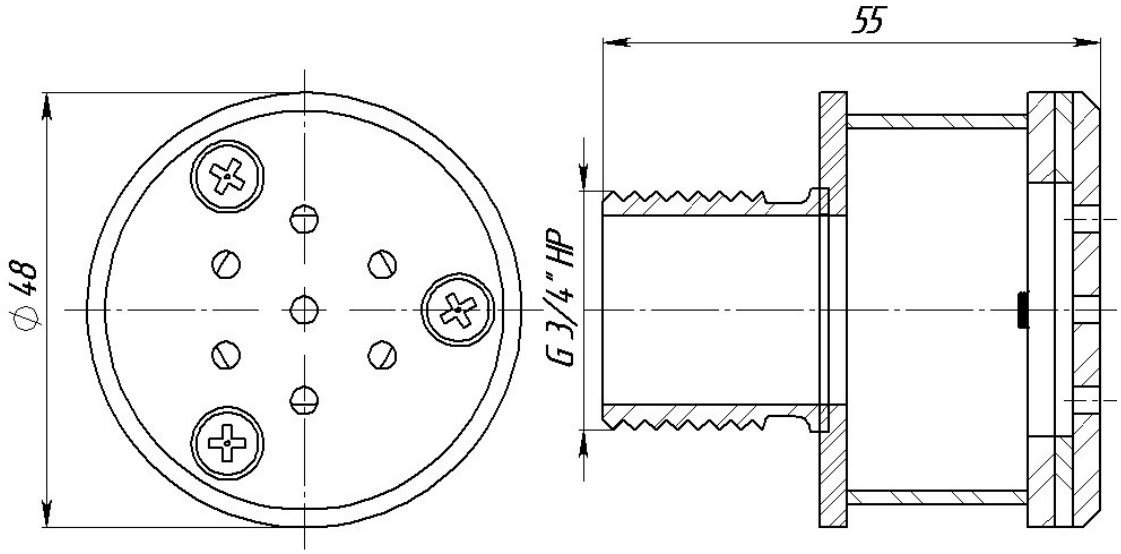

Note:

- Le informazioni contenute nel presente documento possono variare a discrezione del redigente, senza preavviso, contestualmente alle modifiche del prodotto in oggetto al presente documento: sarà onere del cliente all'atto dell'ordine verificare la persistente corrispondenza del prodotto alla scheda informativa.
- Eventuali schemi tecnici ed immagini riprodotte nel presente documento hanno valenza puramente informativa e non sono validi ai fini normativi.