SAND FILTER

MEDITERRANEO TOP

Applications

- Private pools
- Opera Spa
- Fountains and little lakes

Features

- Glass fiber coil filter with internal fiberglass and polyester lining
- Arm filter
- Filter body with anti-UV treatment
- Maximum use pressure 2.5 kg / cm2
- Maximum operating temperature 50 ° C
- Internal piping with Ø 50 mm sections
- 6-way selector valve
- Glass beaker for visual inspection of water in filtration
- Bonded fittings
- Manometer for internal pressure monitoring
- Cap for quick drain
- Italian product

Dimensions

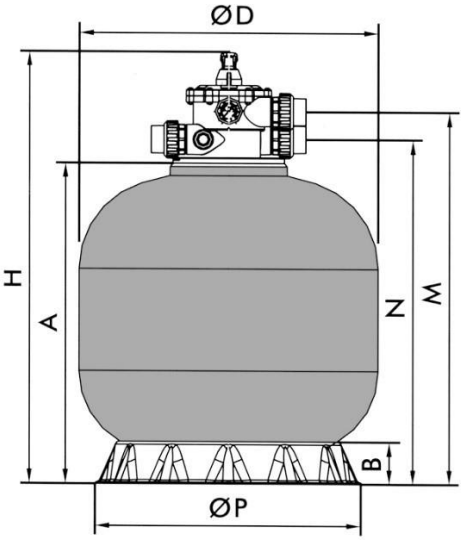

		Ø D	H	B	A	N	M	in-out connections	Select valve	Empty weight	Sand
Cod.	Mod.	[mm]							[inc]	[kg]	[kg]
1080220	TOP 400	400	720	75	482	535	594	50	1" 1/2	13	25
1080221	TOP 500	500	830	75	592	645	704	50	1" 1/2	18	59
1080222	TOP 650	650	950	95	712	765	824	50	1" 1/2	23	119

		Q*	Filtration time	max. raccomended pool filtration
Cod.	Mod.	[m^3/h]	[h]	[m^3]
1080220	TOP 400	6	8	48
1080221	TOP 500	9	8	72
1080222	TOP 650	16	8	128

Note

- C.P.A. srl esclude ogni responsabilità per il mancato rispetto delle vigenti norme di sicurezza per i singoli settori tecnici interessati dal presente documento.
- Le informazioni contenute nel presente documento possono variare a discrezione del redigente, senza preavviso, contestualmente alle modifiche migliorative del prodotto in oggetto al presente documento.
- Eventuali schemi tecnici presenti nel presente documento hanno valenza puramente rappresentativa di soluzioni tipo e non sono validi ai fini normativi.
- Tutte le immagini presenti nel documento sono raffigurate a solo titolo informativo.

C.P.A. srl
Borgata Molino, 30 - 12060 VERDUNO (CN)
Tel. 0172.470429 - Fax 0172.470884
www.cpa-piscine.it
cpa@cpa-piscine.it