FILTRO A SABBIA

SERIE MEDITERRANEO SIDE

Applicazioni

- Piscine private
- Spa in muratura
- Fontane e laghetti

Caratteristiche

- Filtro bobinato in fibra di vetro con rivestimento interno in fibra di vetro e poliestere
- Filtro a bracci
- Corpo filtro con trattamento anti-UV
- Pressione massima d'utilizzo 2,5kg/cm^2
- Massima temperatura d'esercizio 50°C
- Tubazione interne con sezioni da Ø 50 a 63 mm
- Valvola selettrice a 6 vie
- Coperchi ad apertura rapida e calotta d'ispezione trasparente (eccetto mod. 1000)
- Raccordi ad incollaggio
- Manometro per il monitoraggio della pressione interna
- Corpo bobinato in fibra di vetro e poliestere
- Valvola per scarico rapido
- Coperchio con chiusura a bulloni fino a mod. Ø 900
- Coperchio con chiusura filettata mod. Ø 1000
- Prodotto italiano

		Diametro nom. Ø	Attacchi in-out	Valvola selettrice	Peso
Cod.	Mod.	[mm]	[mm]	[inc]	[kg]
1080270	SIDE450	450	50	1" 1/2	17.6
1080271	SIDE500	500	50	1" 1/2	19.6
1080272	SIDE650	635	50	1" 1/2	27.6
1080273	SIDE750	750	63	2"	45.0
1080274	SIDE900	900	63	2"	53.8
1080275	SIDE1000	1000	63	2"	67.8

Modelli dal 450 al 900

Dimensioni

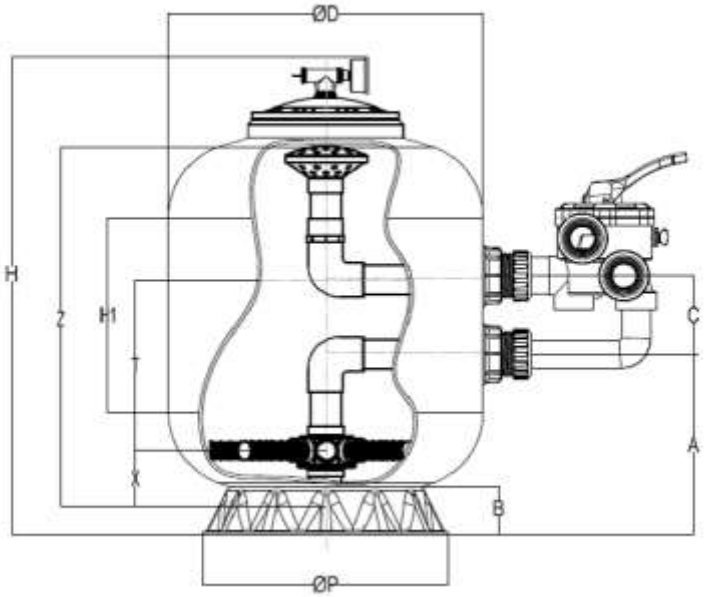

		ØD	H	A	B	C	ØP	T	H1	X	Z	Sabbia	Area filtrazione
Cod.	Mod.	[mm]										[kg]	[m²]
1080270	SIDE450	450	640	260	75	125	390	250	270	80	460	56	0.16
1080271	SIDE500	500	680	280	75	125	390	280	280	80	500	90	0.20
1080272	SIDE650	635	750	310	95	125	565	300	300	90	570	170	0.32
1080273	SIDE750	750	940	385	95	220	565	410	415	90	680	300	0.44
1080274	SIDE900	900	1070	430	150	220	790	480	450	110	760	450	0.64

DATI SABBIA DA ETICHETTA FILTRO

Caratteristiche

		Q*	Tempo di filtrazione	Volume max. piscina raccomandato
Cod.	Mod.	[m³/h]	[h]	[m³]
1080270	SIDE450	6	8	48
1080271	SIDE500	9	8	72
1080272	SIDE650	16	8	128
1080273	SIDE750	20.5	8	164
1080274	SIDE900	30	8	240

Modello 1000

Dimensioni

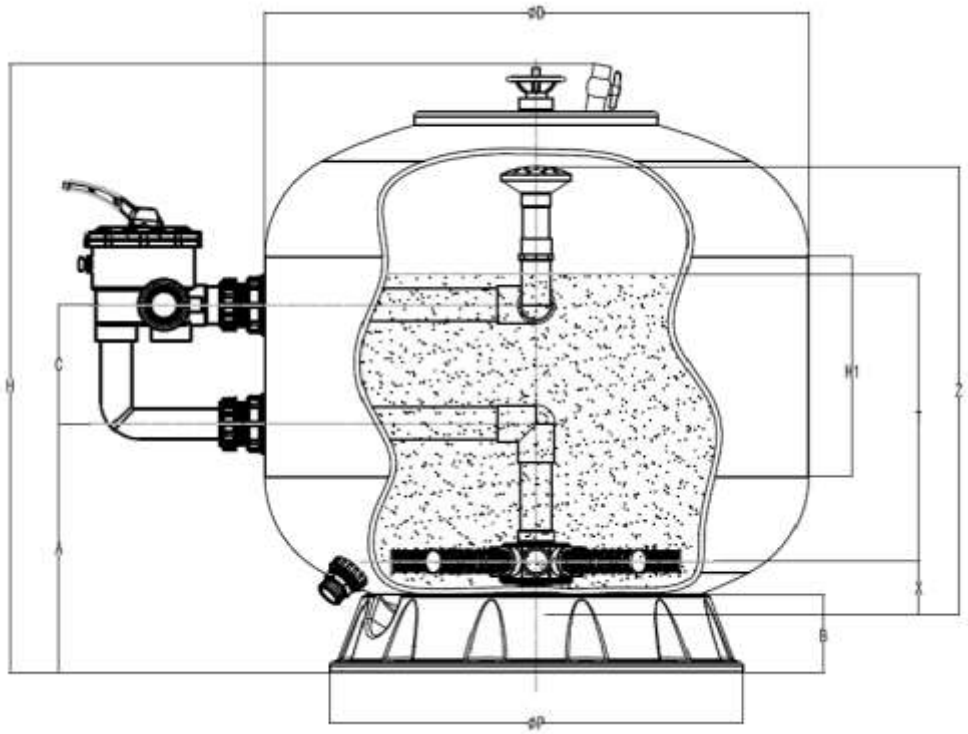

		ØD	H	A	B	C	ØP	T	H1	X	Z	Sabbia	Area filtrazione
Cod.	Mod.	[mm]										[kg]	[m^2]
1080275	SIDE1000	1000	1190	460	150	220	790	550	500	110	870	710	0.79

Caratteristiche

		Q*	Tempo di filtrazione	Volume max. piscina raccomandato
Cod.	Mod.	[m^3/h]	[h]	[m^3]
1080275	SIDE1000	38	8	304

Note

- C.P.A. srl esclude ogni responsabilità per il mancato rispetto delle vigenti norme di sicurezza per i singoli settori tecnici interessati dal presente documento.
- Le informazioni contenute nel presente documento possono variare a discrezione del redigente, senza preavviso, contestualmente alle modifiche migliorative del prodotto in oggetto al presente documento.
- Eventuali schemi tecnici presenti nel presente documento hanno valenza puramente rappresentativa di soluzioni tipo e non sono validi ai fini normativi.
- Tutte le immagini presenti nel documento sono raffigurate a solo titolo informativo.

* Valore nominale a titolo informativo.

C.P.A. srl
Borgata Molino, 30 - 12060 VERDUNO (CN)
Tel. 0172.470429 - Fax 0172.470884
www.cpa-piscine.it
cpa@cpa-piscine.it