PULSANTI PIEZO ELETTRICI

PULSANTE RETRO ILLUMINATO cod.1070610-656-657

Descrizione

Materiale:	Acciaio inox 316L
Guarnizione O-ring:	Epoxy
Funzione:	Normalmente aperto
Massima tensione contatto:	200 mA 24VAC/DC
Vita elettrica:	50.000.000 cicli min.
Resistenza:	10 Ohms Max.
Forza di azionamento:	2N – 6N
Range di temperatura:	tra -40°C e +75°C
Grado di protezione:	IP 68[i] in accordo a IEC 529
Retroilluminazione LED	Verde / Rossa / Blu+24V DC

Codice Articolo	Colore LED
1070610	Verde
1070656	Rosso
1070657	Blu

INSTALLAZIONE

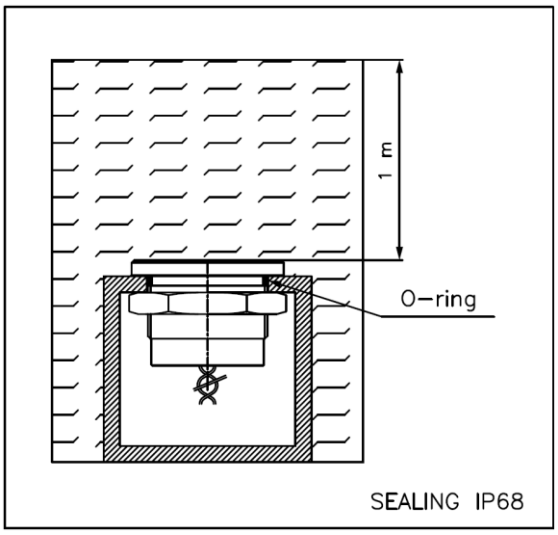

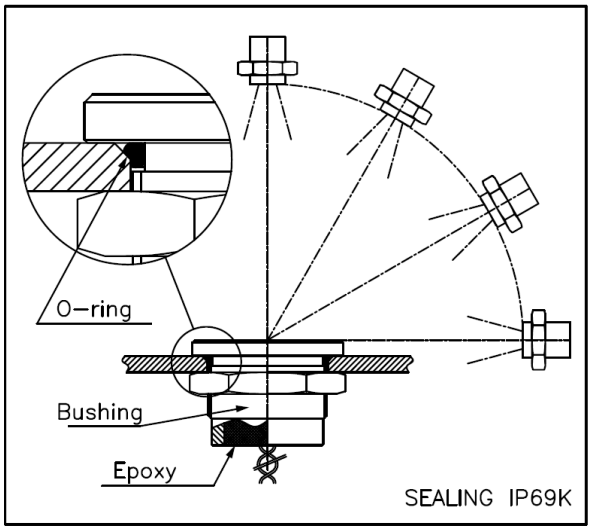

Nota Bene: assicurare la tenuta idraulica dell'alloggiamento del pulsante, mediante l'utilizzo di una guarnizione idonea (o-ring), per garantirne un corretto funzionamento sino ad un battente d'acqua di 1 m.

C.P.A. srl
Via Don Demetrio Castelli, 71 - 12060 RODDI (CN)
Tel. 0173.615693 - Fax 0173.620922
www.cpa-piscine.it
cpa@cpa-piscine.it

Forometria di alloggiamento

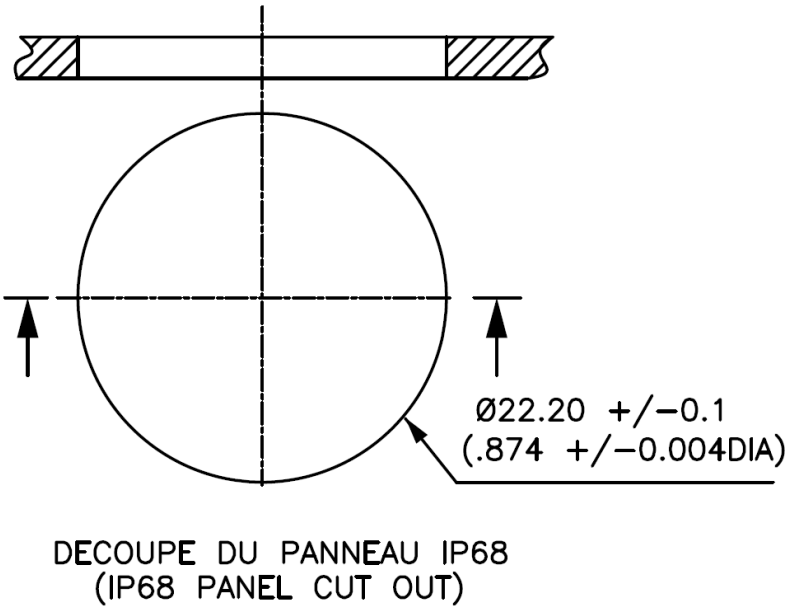

Schema elettrico di collegamento

Per prodotti commercializzati fino a luglio 2020

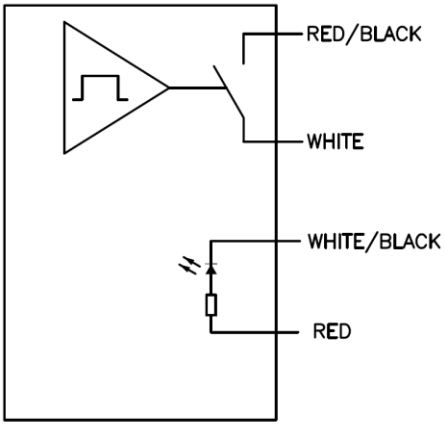

SCHEMA ELECTRIQUE EQUIVALENT
(EQUIVALENT CIRCUIT DIAGRAM)

WHITE/BLACK WIRE	GREEN LED GND
RED WIRE	GREEN LED +24V DC
RED/BLACK WIRE	N.O. CONTACT Maximun rating : 1A 24V AC/DC
WHITE WIRE	

Per prodotti commercializzati a partire da luglio 2020

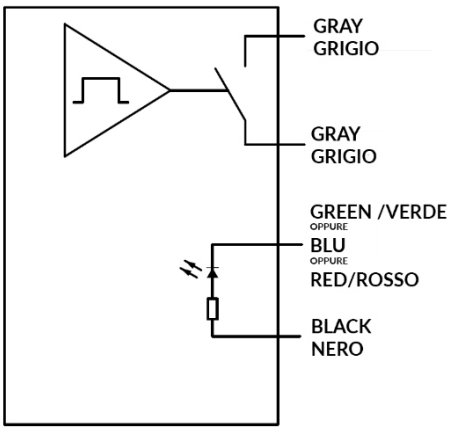

SCHEMA ELECTRIQUE EQUIVALENT
(EQUIVALENT CIRCUIT DIAGRAM)

BLACK WIRE	LED GND
GREEN or RED or BLUE WIRE	LED +24V DC
GRAY WIRE	N.O. CONTACT Maximun rating : 1A 24V AC/DC
GRAY WIRE	

Dimensioni

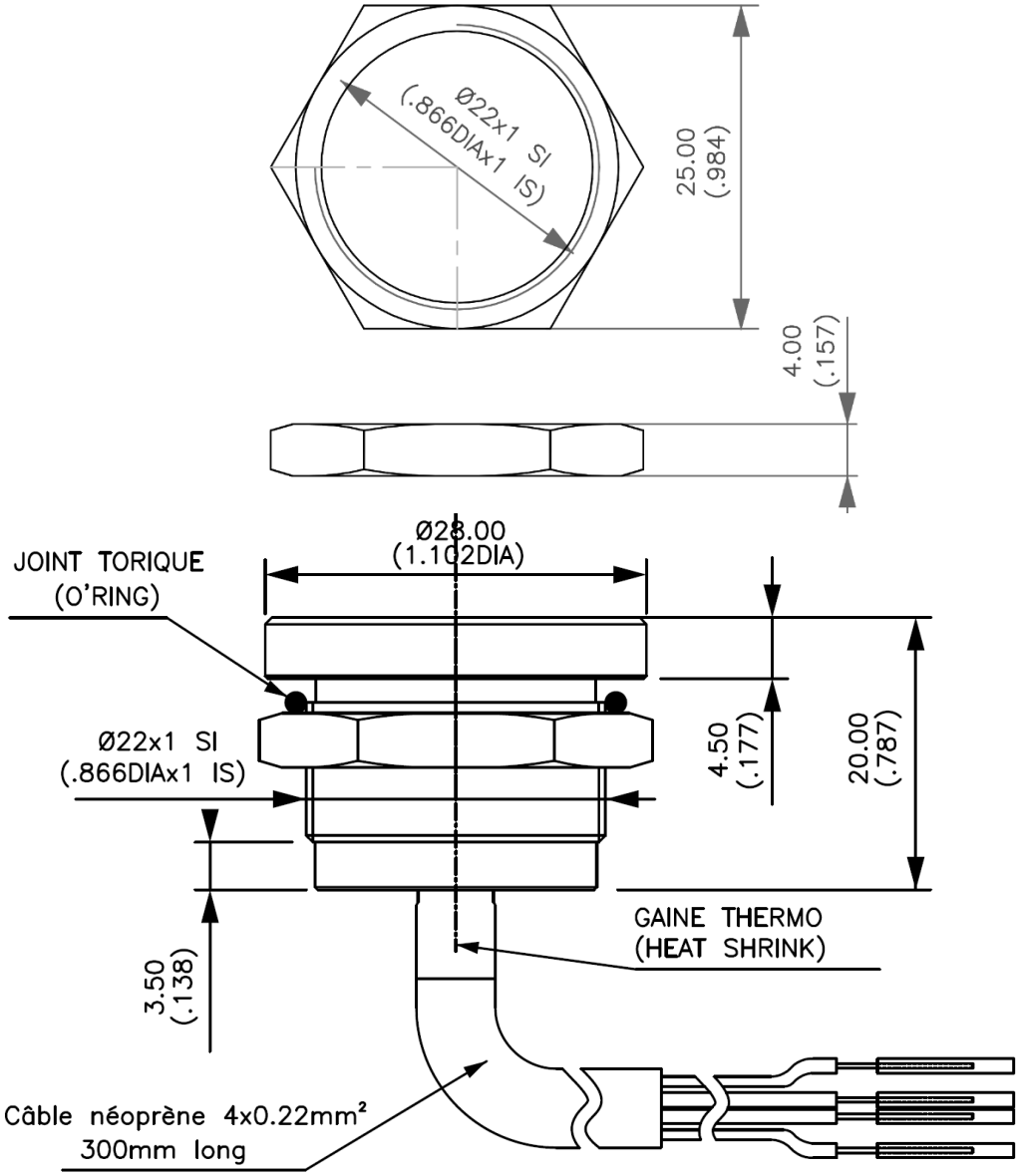

C.P.A. srl si riserva il diritto di cambiare, totalmente od in parte, le caratteristiche dei prodotti ed il contenuto di questo documento senza preavviso alcuno.
Tutte le immagini sono riprodotte a solo titolo indicativo.

[i] La tenuta idraulica del pulsante è garantita unicamente sul fronte del pulsante e non nella parte posteriore: l'infiltrazione di acqua e/o umidità nella parte posteriore del pulsante fa decadere le condizioni di garanzia del prodotto.