SCHEDA TECNICO INFORMATIVA

C.P.A. S.R.L.

FILTRI AD ALTA CAPACITA' DANUBIO

Caratteristiche

- Filtri a masse ad alta capacità per utilizzo in impianti di filtrazione associati a piscine ad uso pubblico o privato, costruiti in fibra di vetro e resina di poliestere.
- Serbatoi realizzati mediante filo avvolto in fibra di vetro e resina di poliestere.
- Piastra rinforzata per supporto masse filtranti
- Passa uomo laterale
- Scarico sotto piastra
- Visore laterale
- Possibilità di carica a mono strato e multistrato

Caratteristiche prestazionali

	SERIE		modello		
	DANUBIO	1400	1600	1800	2000
PRESSIONE DI COLLAUDO	atm	3,8	3,8	3,8	3,8
PRESS. MAX D'ESERCIZIO	atm	2,5	2,5	2,5	2,5
PERDITA DI CARICO NOM. ALLE CONDIZIONI MAX ESERCIZIO	< kPa	50	50	50	50
TEMPERATURA MAX D'ESERCIZIO	° C	50	50	50	50
DIAMETRO Ø	mm	1420	1625	1830	2035
SUPERFICIE FILTRANTE	m^2	1,54	2,01	2,54	3,14
VELOCITA' DI FILTRAZIONE	$m^3/h/m^2$	35	35	35	35
PORTATA	m^3/h	54	70	89	110
VELOCITA' DI FILTRAZIONE	$m^3/h/m^2$	40	40	40	40
PORTATA	m^3/h	61	80	101	126
VELOCITA' DI FILTRAZIONE	$m^3/h/m^2$	50	50	50	50
PORTATA	m^3/h	77	100	125	156
ALTEZZA MASSE	mm	1000	1000	1000	1000
Ø ATTACCO	mm	110	160	160	160
MASSA	kg	345	410	542	585

Carica filtrante mono-strato

	SERIE		modello		
	DANUBIO	1400	1600	1800	2000
ALTEZZA STRATO 1°	mm	200	200	200	200
GRANIGLIA di QUARZO Ø 3 - 5 mm	kg	360	470	595	735
ALTEZZA STRATO 2°	mm	800	800	800	800
SABBIA di QUARZO Ø 0,4 - 0,8 mm	kg	1660	2170	2745	3390

Carica filtrante multi-strato

	SERIE		modello		
	DANUBIO	1400	1600	1800	2000
ALTEZZA STRATO 1°	mm	100	100	100	100
GRANIGLIA di QUARZO Ø 3 - 5 mm	kg	180	235	298	367
ALTEZZA STRATO 2°	mm	100	100	100	100
GRANIGLIA di QUARZO Ø 1 - 2 mm	kg	185	240	300	370
ALTEZZA STRATO 3°	mm	500	500	500	500
SABBIA di QUARZO Ø 0,4 - 0,8 mm	kg	1040	1360	1715	2120
ALTEZZA STRATO 4°	mm	300	300	300	300
IDRO ANTRACITE Ø 1,4 - 2,5 mm	kg	345	450	570	705

Schema di carica multi-strato

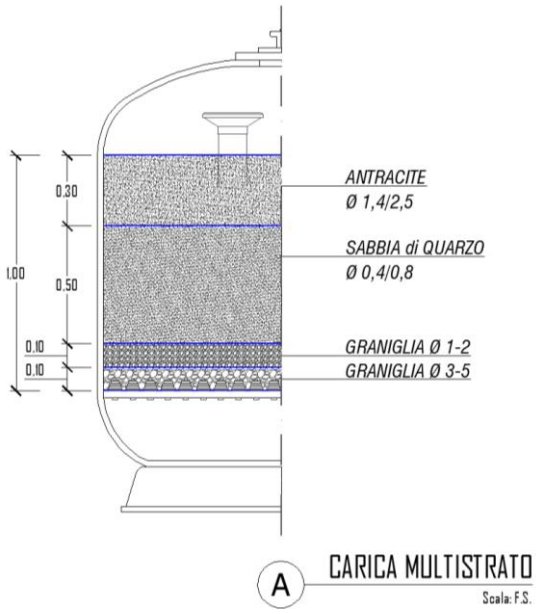

Dimensioni

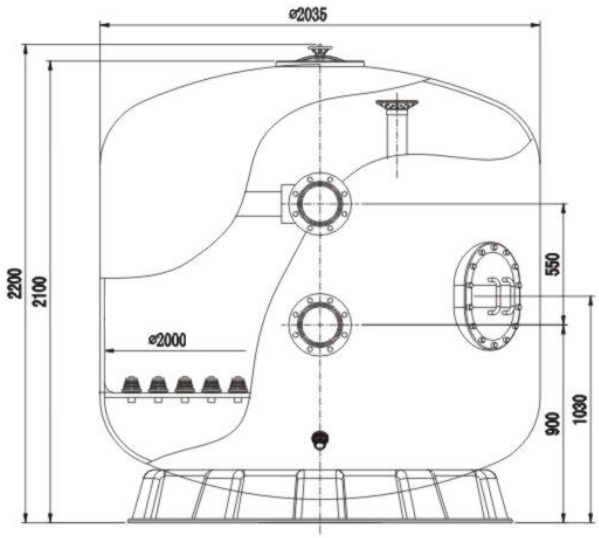

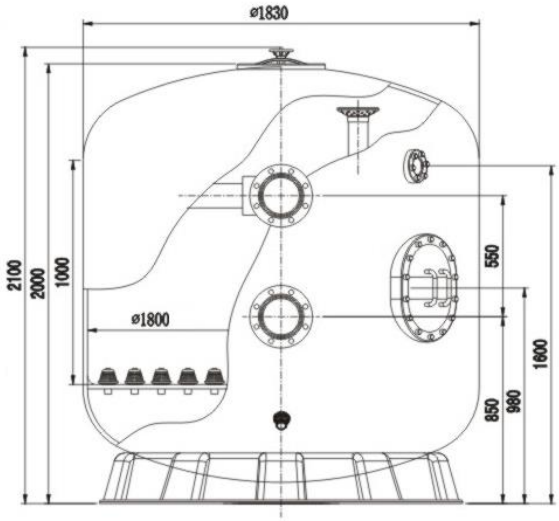

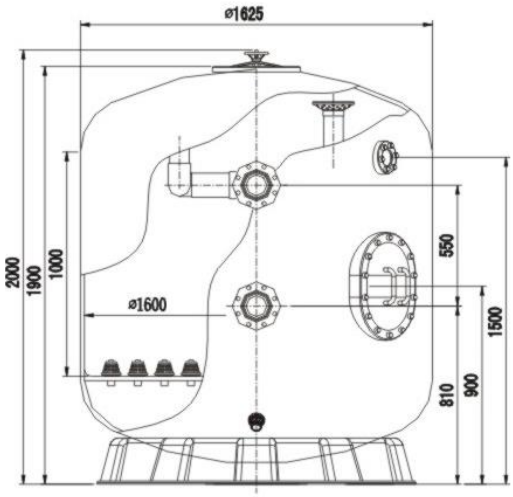

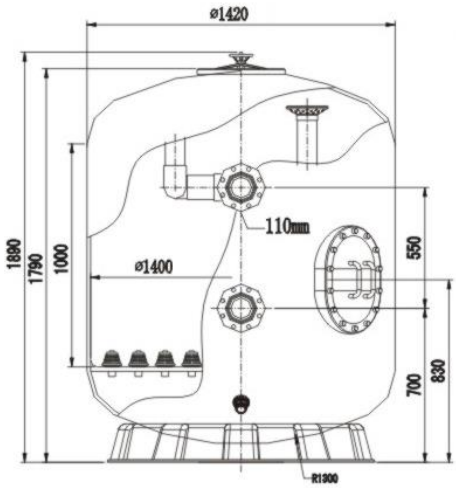

Note

- Le informazioni contenute nel presente documento possono variare a discrezione del redigente, senza preavviso, contestualmente alle modifiche del prodotto in oggetto al presente documento: sarà onere del cliente all'atto dell'ordine verificare la persistente corrispondenza del prodotto alla scheda informativa.
- Eventuali schemi tecnici riprodotti nel presente documento hanno valenza puramente informativa e non sono validi ai fini normativi