SCHEDA TECNICO INFORMATIVA

C.P.A. S.R.L.

DOCCIA DA SPIAGGIA

Caratteristiche Doccia da spiaggia

- Doccia in acciaio INOX AISI 304 L.
- Ancoraggio incluso Ø43 per un facile montaggio/smontaggio.
- Corredata di sciacqua piedi.
- Peso circa 5 Kg.
- Portata 0,04 m^3.
- Attacco femmina da 1/2“

Particolari tecnici

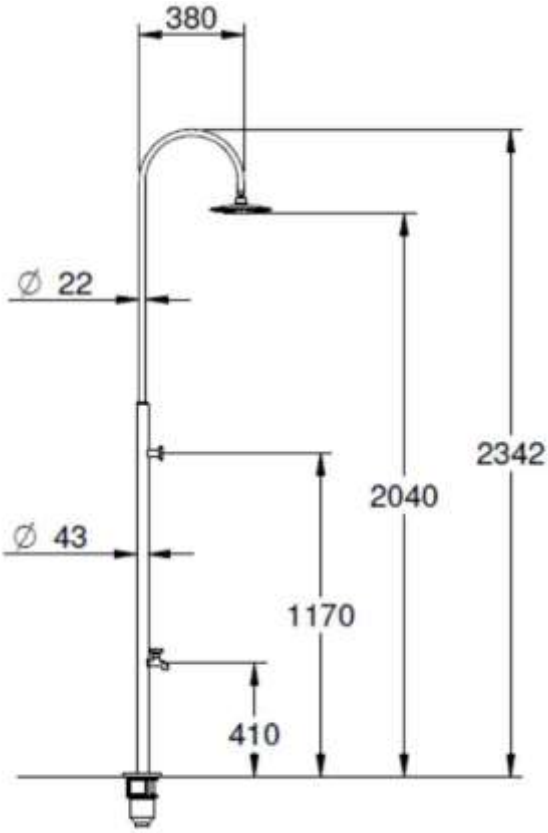

Note

- Le informazioni contenute nel presente documento possono variare a discrezione del redigente, senza preavviso, contestualmente alle modifiche del prodotto in oggetto al presente documento: sarà onere del cliente all’atto dell’ordine verificare la persistente corrispondenza del prodotto alla scheda informativa.
- Eventuali schemi tecnici riprodotti nel presente documento hanno valenza puramente informativa e non sono validi ai fini normativi