SCHEDA TECNICO INFORMATIVA

C.P.A. S.R.L.

CASCATE MINI BOW
IN ACCIAIO INOX 316

C.P.A. srl
Via Don Demetrio Castelli, 71 - 12060 RODDI (CN)
Tel. 0173.615693 - Fax 0173.620922
www.cpa-piscine.it
cpa@cpa-piscine.it

Caratteristiche

- Prodotto con lamina di acciaio inossidabile A-316L di 2 mm di spessore.
- Finitura di decapaggio, passivazione e lucidatura a specchio.
- Ancoraggio incluso con attacco femmina da 1½" e viti incluse.
- Portata: 12 m^3/h.

Dimensioni

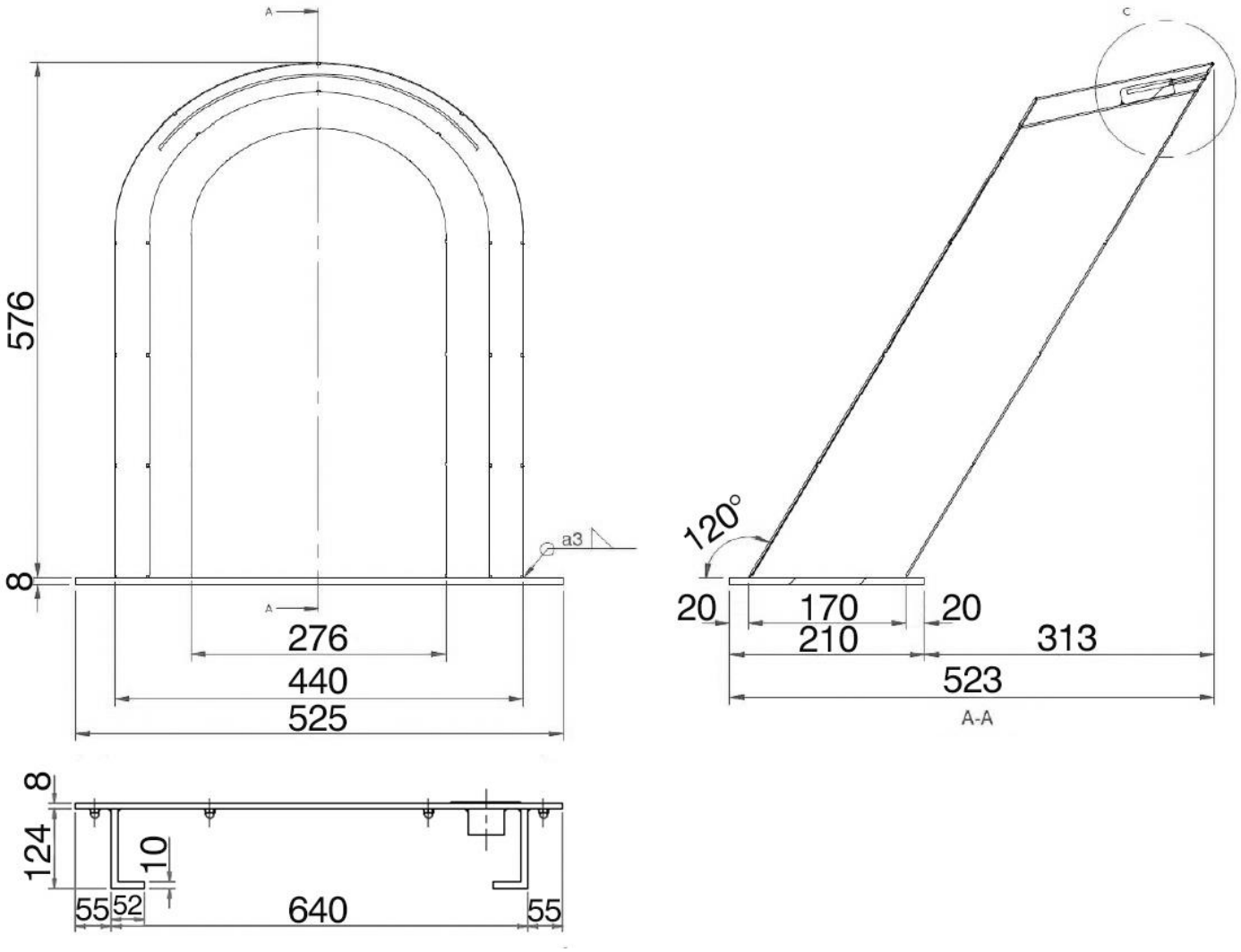

Note:

- Le informazioni contenute nel presente documento possono variare a discrezione del redigente, senza preavviso, contestualmente alle modifiche del prodotto in oggetto al presente documento: sarà onere del cliente all'atto dell'ordine verificare la persistente corrispondenza del prodotto alla scheda informativa.
- Eventuali schemi tecnici riprodotti nel presente documento hanno valenza puramente informativa e non sono validi ai fini normativi.