MANUALE d'USO

C.P.A. S.R.L.

SAUNA A RAGGI INFRAROSSI – ENRICA

C.P.A. srl
Via Don Demetrio Castelli, 71 - 12060 RODDI (CN)
Tel. 0173.615893 - Fax 0173.620922
www.cpa-piscine.it
cpa@cpa-piscine.it

Ver.01 – 2021-06-10

Introduzione

1. Sommario

Ogni tipo di crescita dipende dalla luce solare, ma il 40% dei raggi ultravioletti e dei raggi ad alta energia del sole sono dannosi per il corpo umano; mentre il restante 60% dell'energia solare è benefica, compresi i raggi infrarossi.
Le nostre saune ad infrarossi usano questi invisibili raggi infrarossi (5.6-15μm) per aumentare la risonanza del tessuto cellulare, accelerare la circolazione sanguigna e migliorare le funzioni organiche.
La terapia della sauna ad infrarossi sta diventando molto popolare e ben accetta in medicina, sempre più supportata da studi su questa nuova scienza.
Una sauna ad infrarossi può aiutare ad alleviare il dolore e migliorare la guarigione dalle ferite e il recupero, aumentando la circolazione sanguigna. L'aumento del tasso metabolico testato in una sauna ad infrarossi in realtà brucia calorie quando il corpo inizia a sudare. Questo aiuta a bruciare i grassi, migliorare il ritmo cardiaco, rafforzare il cuore, ad eliminare le tossine, la cellulite e migliora il tono generale della pelle. Una sessione di 30 minuti in una sauna ad infrarossi fa sì che vengano bruciate le stesse calorie di una corsa di 10 km.
Il sistema stereo di alta qualità inserito nelle nostre saune favorisce il rilassamento con la musicoterapia e aiuta ad alleviare lo stress.

2. Condizioni di funzionamento

2.1. Temperatura: 5°C-40°C
2.2. Umidità: ≤85%
2.3. Pressione: 700-1060 hpa
2.4. Potenza: AC 120V
Frequenza: 60HZ±1 standard USA o Canada
2.5. Non installare più vicino di 12,7 mm dalla parete

3. Caratteristiche

3.1. Costruzione in legno
3.2. Microprocessore digitale controllato
3.3. Temperatura variabile tra 20°C-60°C
3.4. Tempo di seduta variabile tra 0 e 60 minuti
3.5. Sensore di temperatura digitale
3.6. Tastiera soft touch
3.7. Stufa a infrarossi in ceramica o in fibra di carbonio a lunga durata

NOTA BENE

Per l'installazione sono necessarie almeno due persone per una sauna.
La sauna deve essere installata solo da un elettricista qualificato.
ASSICURARSI DI AVER TOLTO L'ELLETTRICITA' QUANDO SI INSTALLA LA SAUNA! Se il cavo di alimentazione è danneggiato, dev'essere sostituito da una persona qualificata per evitare qualsiasi pericolo.

4. Schema dettagliato

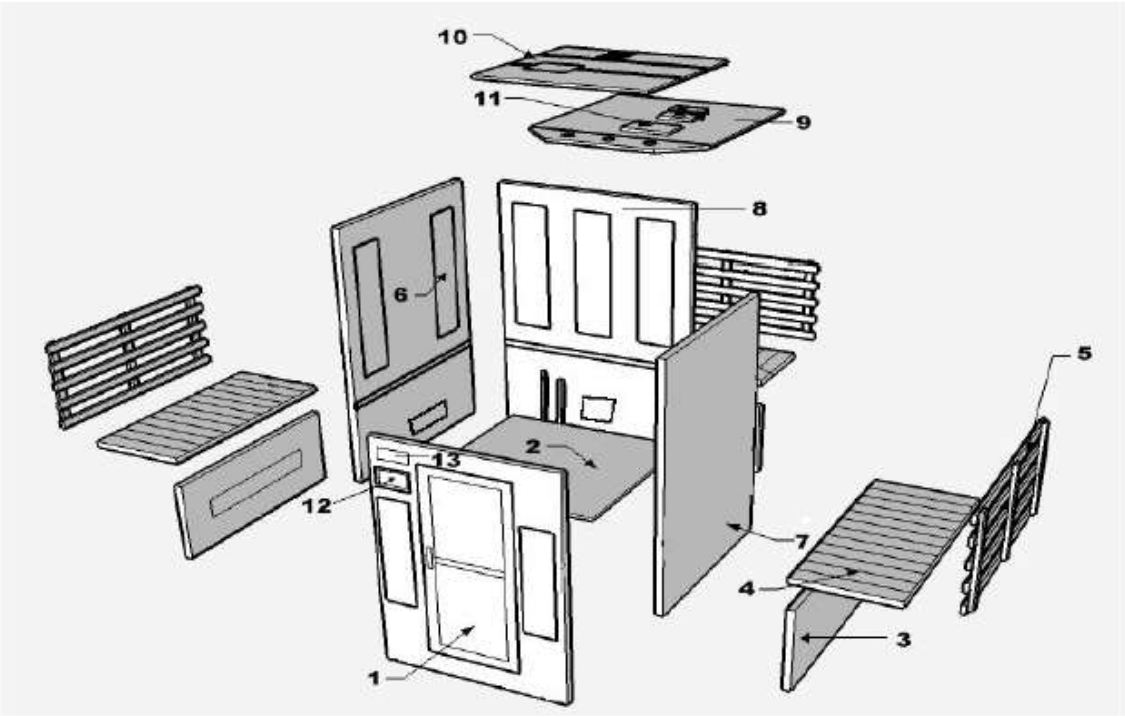

1. Pannello frontale
2. Fondo
3. Panca per riscaldatore
4. Panca
5. Panca posteriore
6. Pannello sinistro
7. Pannello destro
8. Pannello posteriore
9. Pannello frontale
10. Pannello del soffitto
11. Scatola dei circuiti
12. Pannello di controllo digitale
13. Lettore CD/MP3

Regole generali di sicurezza

1. E' illegale installare questa unità senza prima ottenere un permesso dall'autorità elettrica locale.
1.1. Attenzione: tutti i cablaggi del riscaldatore della sauna e accessori devono essere tenuti lontano da qualsiasi tipo di radiazione diretta proveniente dal riscaldatore.
1.2. Attenzione: nessun tipo di recipiente deve essere installato dentro la sauna.
1.3. Attenzione: il riscaldatore non deve essere sottoposta a spruzzi d'acqua e i soffioni non devono essere installati sopra il riscaldatore.
1.4. Attenzione: nessun tipo di rubinetteria deve essere installato nella sauna.
1.5. Attenzione: la porta della sauna non deve includere nessun tipo di sistema di chiusura, il cui malfunzionamento potrebbe causare un intrappolamento all'interno della struttura.
1.6. Attenzione: la stanza deve essere provvista di un sistema di ventilazione.

2. L'ipotermia si verifica quando la temperatura interna del corpo raggiunge livelli molto alti rispetto alla normale temperatura corporea. I sintomi dell'ipotermia includono un aumento della temperatura interna del corpo, vertigini, sonnolenza e svenimento. Gli effetti dell'ipotermia includono:
2.1. Incapacità di percepire il calore

2.2. Incapacità di riconoscere la necessità di uscire dalla sauna
2.3. Inconsapevolezza di pericolo imminente
2.4. Danneggiamento del feto in donne in stato di gravidanza
2.5. Incapacità fisica di uscire dalla sauna
2.6. Incoscienza
2.7. Attenzione: l'utilizzo di alcol, droghe o medicine può aumentare il rischio di ipotermia

3. Precauzioni di sicurezza

3.1. Non asciugare vestiti o lasciare asciugamani nella sauna
3.2. Non toccare il tubo del riscaldatore con le dita o con oggetti metallici.
3.3. Non toccare la luce quando è accesa
3.4. Non spruzzare acqua o altri liquidi sul tubo del riscaldatore
3.5. Non utilizzare la sauna se si è nelle seguenti condizioni:
- presenza di ferite aperte, malattie agli occhi o serie bruciature.
- persone gracili e deboli, soprattutto se soffrono di malattie. Donne in stato di gravidanza e bambini sono proibiti. I bambini sopra i 6 anni possono utilizzare la sauna sotto supervisione di un adulto.
-persone con sensibilità al calore, obesità, malattie cardiache, problemi di pressione sanguigna, problemi al sistema circolatorio o diabete dovrebbero consultare un medico prima di utilizzare la sauna.

3.6. Non mettere animali nella sauna
3.7. Non utilizzare dopo aver bevuto troppo alcol

Schema del circuito

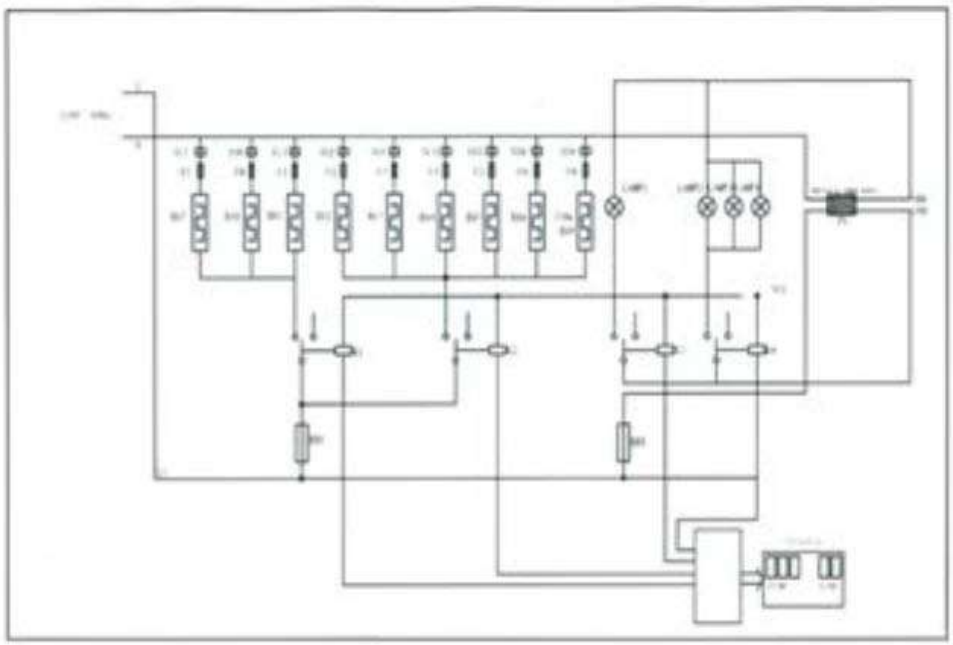

Installazione

1. Leggere attentamente prima dell'installazione

1.1. Non utilizzare la stessa presa per altri apparecchi

1.2. Posizionarla su una superficie piana

1.3. Non spruzzare l'esterno della sauna con acqua. Se il pavimento è umido, installare un piano separatore per tenere la sauna asciutta e in alto.

1.4. Non posizionare oggetti infiammabili o sostanze chimiche vicino alla sauna.

2. Leggere attentamente durante l'installazione

2.1. Posizionare il pannello inferiore sul pavimento e assicurarsi che l'adesivo "Front" sia posizionato in alto.

2.2. Cinghie fissate

2.3. Collegare il cavo della corrente alla presa posizionata sul pannello posteriore. Assicurarsi che la connessione sia sicura.

2.4. Il pannello superiore deve essere posizionato nell'angolo destro. Connettere le spine per i riscaldatori attraverso i fori sul pannello superiore.

3. Come installare/sostituire la lampada

3.1. Togliere la maschera del riscaldatore.

3.2 Scollegare i connettori dai due terminali della lampada.

3.3 Togliere la clip dal fondo della lampada.

3.4 Posizionare la lampada.

3.5 Inserire i due connettori elettrici ai terminali della lampada.

3.6 Installare la clip di fissaggio sul fondo della maschera del riscaldatore.

3.7 Posizionare la maschera in ceramica del riscaldatore.

Operazioni

1. Collegare il cavo di alimentazione alla presa a muro
2. Premere il tasto ON/OFF. L'indicatore POWER si accende. TEMPERATURE DISPLAY indica la temperatura della sauna. Premere il tasto ON/OFF ancora e l'indicatore POWER si spegne.

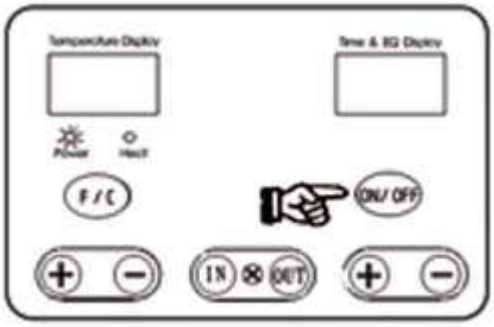

3. Premere il tasto F/C, l'indicatore di calore si accende. La sauna si accenderà automaticamente premendo i tasti + o – sulla sinistra per regolare la temperatura.

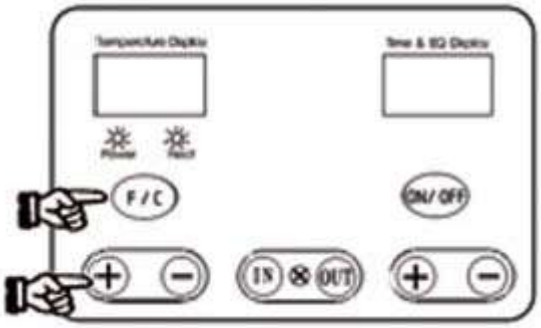

4. Premere il pulsante IN o OUT per accendere le luci dentro o fuori la stanza. Premerli ancora per spegnerle.

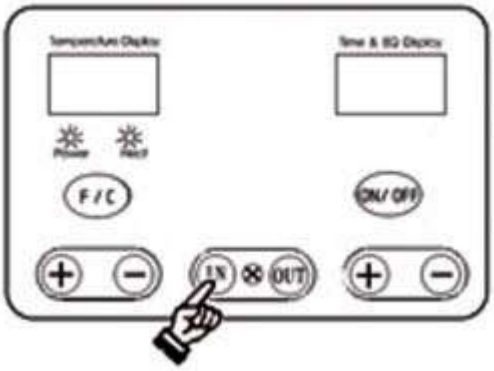

5. Premere i tasti + o – sulla destra per regolare il tempo. Se il tempo indica 00, la stanza smette di riscaldare.

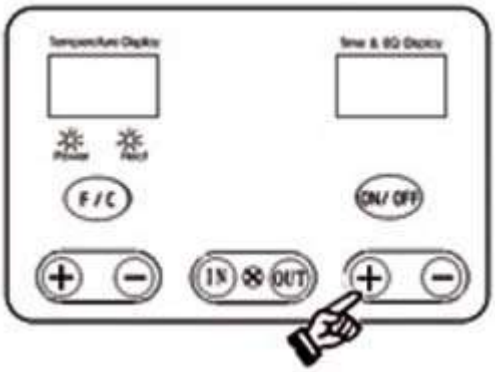

6. Aprire la ventola sul soffitto per garantire un flusso di fresco, se richiesto.

Modi di impiego

1. Impostare la temperatura a un livello adeguato, normalmente intorno ai 40 e 50 °C.
2. Lasciare che la sauna si riscaldi circa 8-15 minuti.
3. La sudorazione inizierà intorno ai 6-15 minuti dopo essere entrati nell'unità. Si consiglia che la sessione non si prolunghi oltre i 30 minuti.
4. Quando la temperatura raggiunge il livello impostato sul termostato, i riscaldatori si accenderanno e spegneranno periodicamente per mantenere la temperatura desiderata all'interno della sauna.
5. La porta frontale/finestra/ventola può essere aperta in ogni momento per permettere un flusso di aria fresca nella stanza.
6. Bere molta acqua prima, durante e dopo la sessione nella sauna per garantire il recupero dei fluidi persi.
7. Fare una doccia o un bagno caldo prima della sessione nella sauna accelererà la sudorazione. In ogni caso, asciugarsi bene prima di entrare nella sauna, in modo che acqua in eccesso non penetri nel legno.
8. Per assorbire il sudore e mantenere la sauna asciutta e pulita, posizionare un asciugamano sulla panca e sul pavimento della sauna. Tenere un asciugamano in mano per pulire il sudore dal corpo.
9. Per utilizzare la terapia di calore della sauna, mettere l'olio nei capelli e avvolgerli in un asciugamano. Più tardi risciacquarli bene.
10. Massaggiare le zone dolorose per alleviare il dolore e la tensione muscolare.
11. Farsi la barba o depilarsi le gambe con un rasoio quando si suda molto in una sauna rende la pelle particolarmente liscia senza l'utilizzo di gel o schiume.

12. Non mangiare almeno nell'ora antecedente la sessione di sauna. E' meglio entrare nella sauna a stomaco vuoto. Non usare la sauna immediatamente dopo esercizio fisico particolarmente faticoso.
13. Al primo segno di raffreddore o febbre, aumentare le sessioni di sauna può essere efficace per il vostro sistema immunitario e diminuire la riproduzione dei virus.
14. Qualsiasi zona vogliate riscaldare di più, basterà avvicinarla ai riscaldatori.
15. Quando si finisce una sessione, non uscire immediatamente. Lasciare che il corpo sudi ancora un po', poi, fare una doccia tiepida e poi fredda per raffreddarsi completamente.
16. Consultare il proprio medico per il trattamento adeguato o qualsiasi altra condizione.

Domande frequenti

1. Il pannello di controllo non funziona.

1) L'indicatore di potenza è acceso -> il fusibile è rotto o la sauna non è collegata -> cambiare il fusibile o collegare la sauna.

2) La tastiera soft touch non funziona -> scollegare la sauna, aspettare un minuto e ricollegarla.

2. La luce non funziona.

1) La lampadina è rotta -> sostituire la lampadina (≤15 watt)

3. Il tubo del riscaldatore non riscalda. Attenzione: solo una persona qualificata può riparare o rimpiazzare il riscaldatore.

1) Parte del riscaldatore non scalda -> Il riscaldatore è difettosa oppure parte del riscaldatore non è ben connessa o è bruciata -> rimpiazzare il riscaldatore con una nuova oppure connettere bene il riscaldatore.

2) L'intera stanza non si scalda -> il trasmettitore è rotto, il pannello di controllo è danneggiato oppure la spina non è ben collegata -> sostituire il trasmettitore, sostituire il pannello di controllo o piantare bene la spina.

3) La panca riscaldante non scalda -> non è ben connessa al pannello posteriore -> collegarla meglio.

Mantenimento

Pulire la sauna con un panno leggermente umido. MAI usare alcol, benzene o qualsiasi altro prodotto chimico.

In ospedali o luoghi d'uso pubblico, la sauna può essere disinfettata con equipaggiamenti specifici.

Trasporto

Evitare l'esposizione alla pioggia, neve o forti collisioni durante il trasporto.

Non tenere in luoghi umidi.

Note

- Le informazioni contenute nel presente documento possono variare a discrezione del redigente, senza preavviso, contestualmente alle modifiche del prodotto in oggetto al presente documento: sarà onere del cliente all'atto dell'ordine verificare la persistente corrispondenza del prodotto alla scheda informativa.
- Eventuali schemi tecnici riprodotti nel presente documento hanno valenza puramente informativa e non sono validi ai fini normativi