SCHEDA TECNICO INFORMATIVA

C.P.A. S.R.L.

NUOTO CONTRO CORRENTE ANGEL
IN ACCIAIO INOX

C.P.A. srl
Via Don Demetrio Castelli, 71 - 12060 RODDI (CN)
Tel. 0173.615693 - Fax 0173.620922
www.cpa-piscine.it
cpa@cpa-piscine.it

Ver.01– 2021-04-29

Caratteristiche

Nuoto contro corrente Angel – Getto singolo
Cod. 1073011

Portata massima: 67 m³/h

Attacco 2” ½ M

Dotato di pulsante piezoelettrico con alimentazione 24 V CC

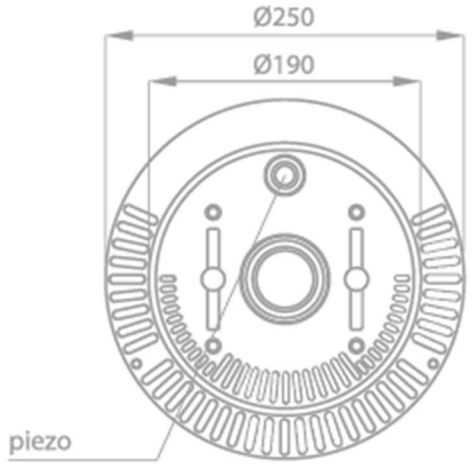

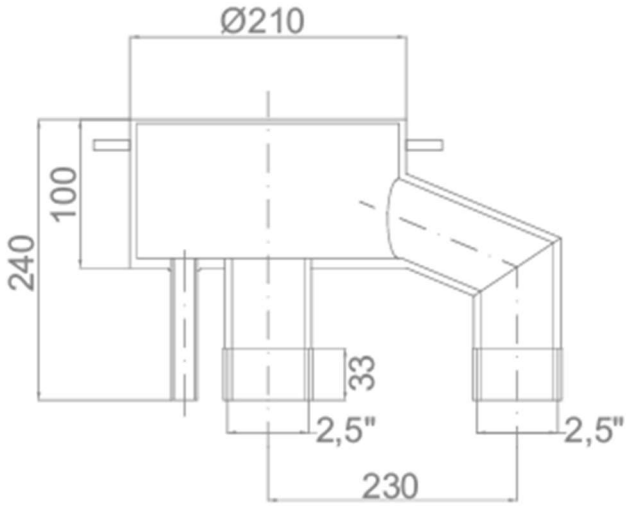

Nuoto contro corrente Angel – Getto doppio
Cod. 1073022

Portata massima: 75 m³/h

Attacco 2” ½ M

Dotato di pulsante piezoelettrico con alimentazione 24 V CC

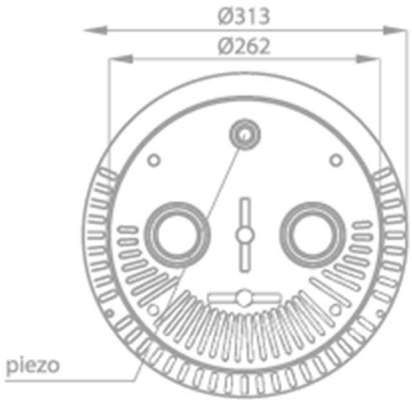

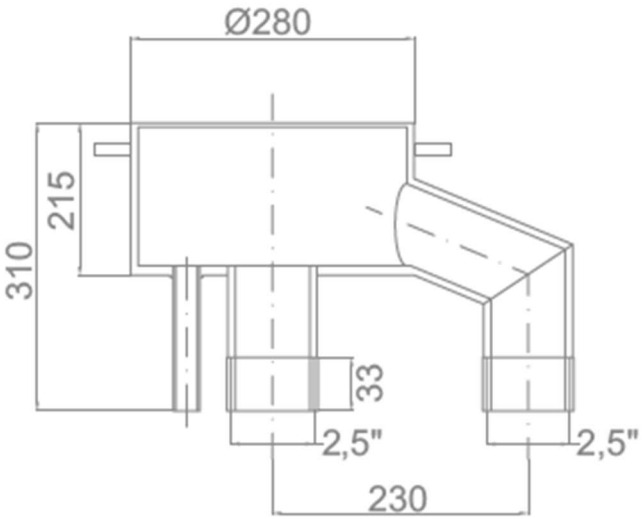

Note:

- Le informazioni contenute nel presente documento possono variare a discrezione del redigente, senza preavviso, contestualmente alle modifiche del prodotto in oggetto al presente documento: sarà onere del cliente all’atto dell’ordine verificare la persistente corrispondenza del prodotto alla scheda informativa.
- Eventuali schemi tecnici riprodotti nel presente documento hanno valenza puramente informativa e non sono validi ai fini normativi.