EN 16713-2 EN 13451-3

ASPIRAZIONE CP9

per impianti idromassaggio

Leggere attentamente e
conservare per futura consultazione

ATTREZZATURA PER L'INSTALLAZIONE

Colla per ABS

DIMENSIONI [mm]

Q ≤ 8,5 m^3/h*

V ≤ 0,5 m/s

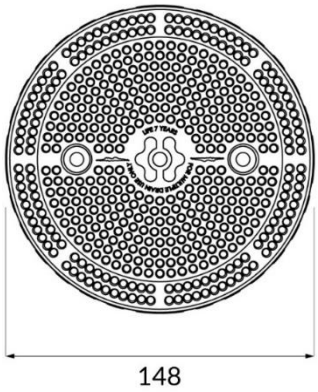

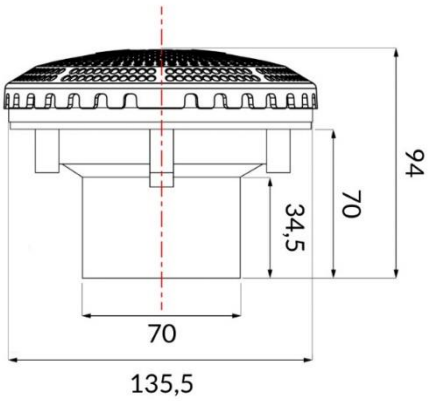

INSTALLAZIONE

Piscine domestiche

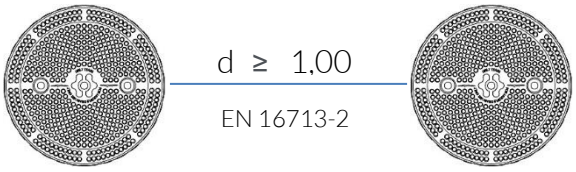

Piscine pubbliche

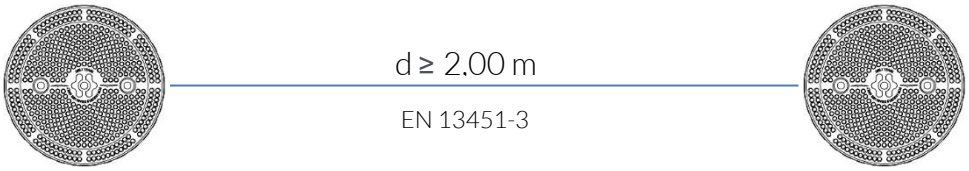

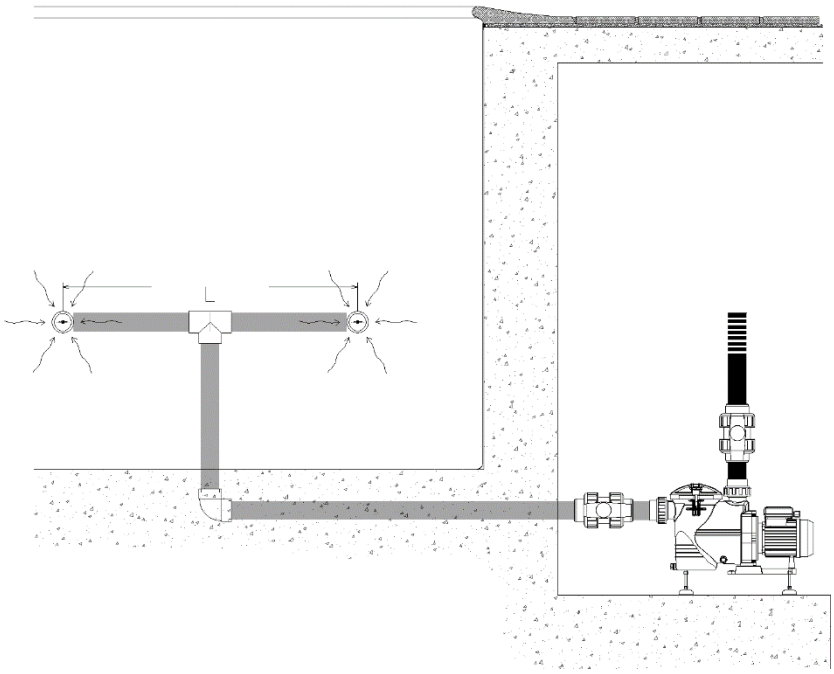

COMPONENTI

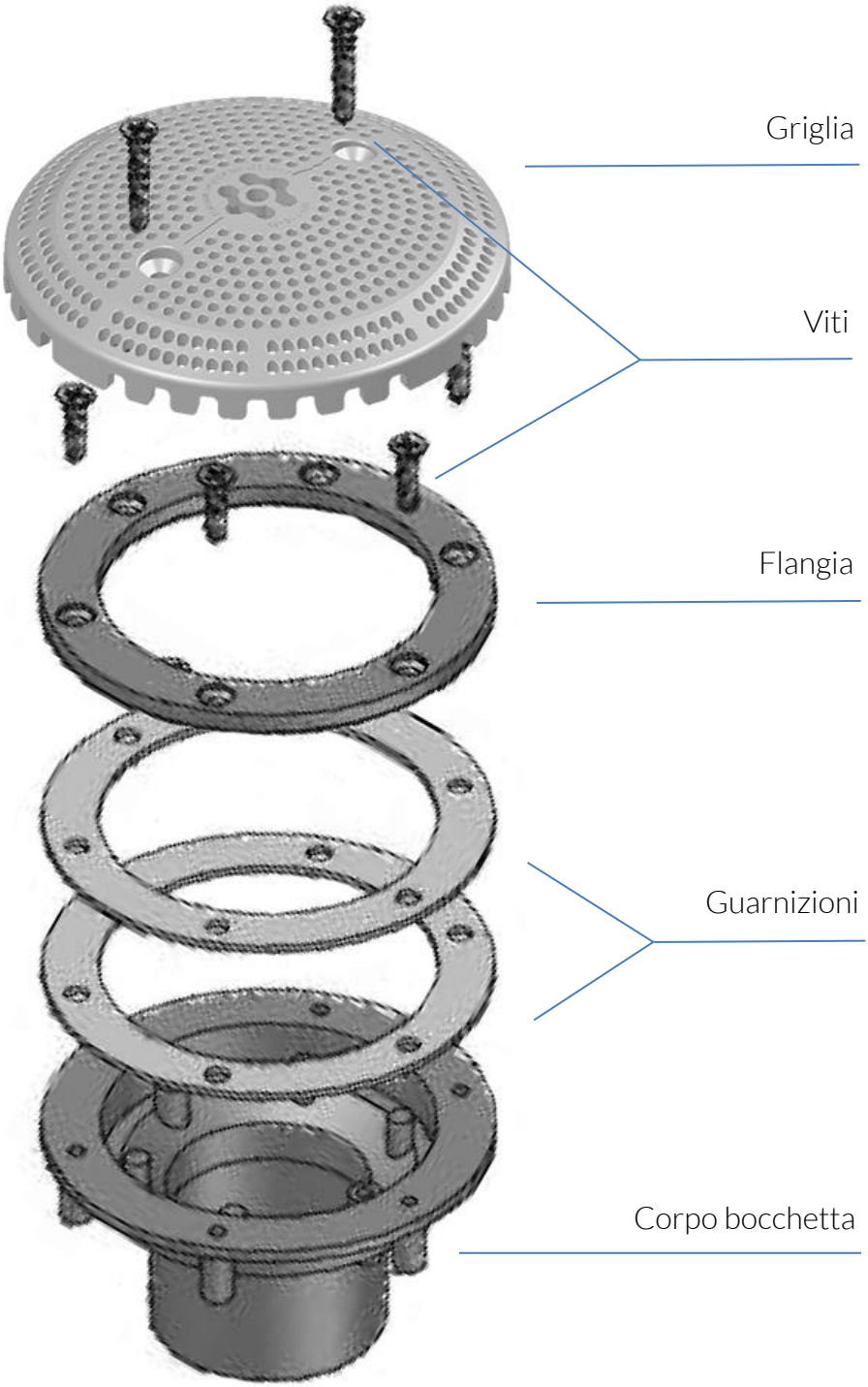

NOTE

*Conforme a normativa UNI EN 13451-3

- CPA srl esclude ogni responsabilità per il mancato rispetto delle vigenti norme di sicurezza per i singoli settori tecnici interessati dal presente documento.
- Le informazioni contenute nel presente manuale possono variare a discrezione del redigente, senza preavviso, contestualmente alle modifiche del prodotto in oggetto al presente documento: sarà onere del cliente all'atto dell'ordine verificare la persistente corrispondenza del prodotto alla scheda informativa.