SCHEDA TECNICO INFORMATIVA

C.P.A. S.R.L.

POZZETTO DI FONDO ANTIVORTEX
PER LINER

C.P.A. srl
Via Don Demetrio Castelli, 71 - 12060 RODDI (CN)
Tel. 0173.615693 - Fax 0173.620922
www.cpa-piscine.it
cpa@cpa-piscine.it

Ver.01– 2021-04-12

Caratteristiche

Scarico di fondo per liner adatto per installazioni in piscine pubbliche e private fornito di griglia antivortex.

Fabbricato in ABS con trattamento UV.
Cupola antivortice removibile senza intervenire sulla flangia di tenuta in caso di manutenzione.

Connessione di uscita laterale di 2” filetto femmina.

Portata nominale: 15 m^3/h a 0,5 m/sec

Colorazioni disponibili

codice	descrizione
1070033	Pozzetto di fondo per liner con griglia antivortex BIANCO
1070038	Pozzetto di fondo per liner con griglia antivortex CELESTE
1070039	Pozzetto di fondo per liner con griglia antivortex AZZURRO
1070042	Pozzetto di fondo per liner con griglia antivortex SABBIA
1070043	Pozzetto di fondo per liner con griglia antivortex GRIGIO
1070044	Pozzetto di fondo per liner con griglia antivortex GRIGIO ANTRACITE

Esploso

Dimensioni in mm

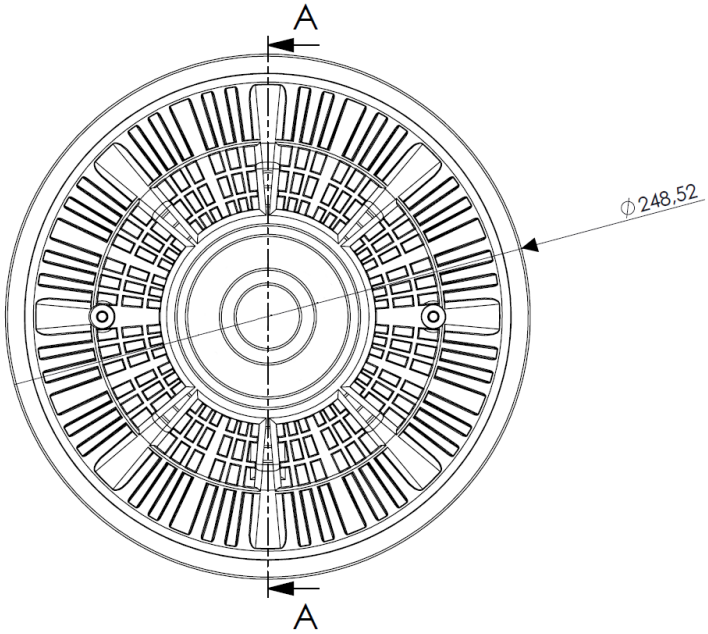

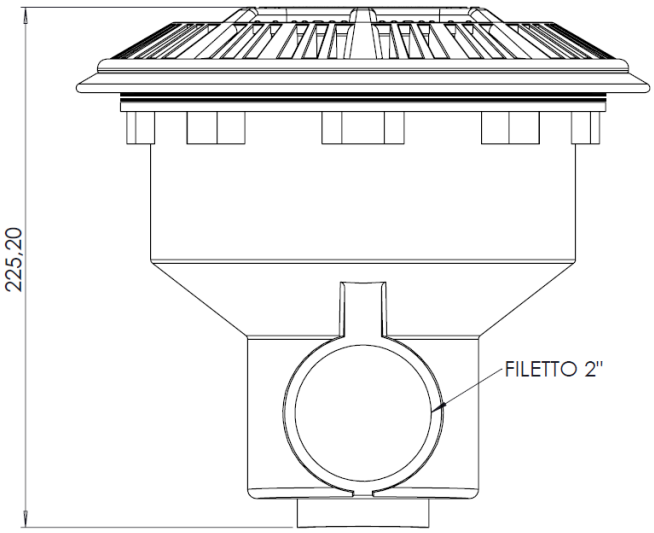

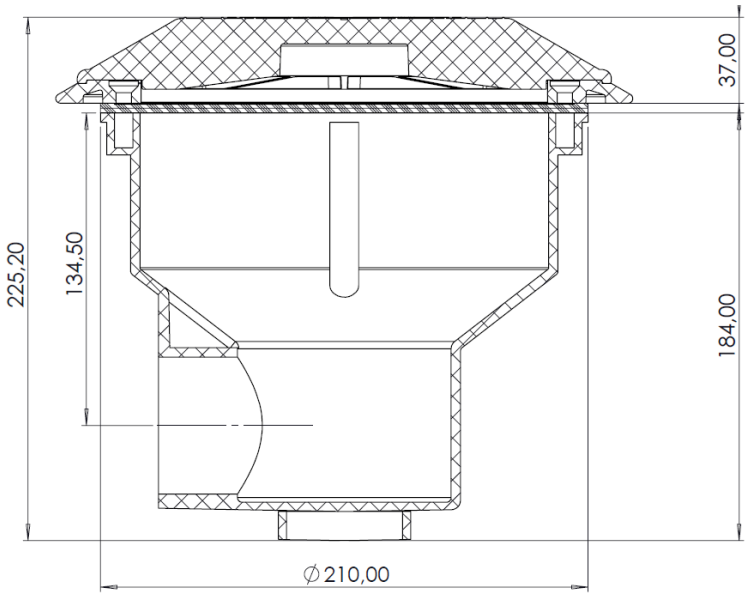

SEZIONE A-A

Note:

- Le informazioni contenute nel presente documento possono variare a discrezione del redigente, senza preavviso, contestualmente alle modifiche del prodotto in oggetto al presente documento: sarà onere del cliente all'atto dell'ordine verificare la persistente corrispondenza del prodotto alla scheda informativa.
- Eventuali schemi tecnici riprodotti nel presente documento hanno valenza puramente informativa e non sono validi ai fini normativi.