MINI BOCCHETTA INOX

cod.1071070

Descrizione

Mini bocchetta ad aria da 1” in inox a 16 fori, per cemento.

Caratteristiche

- Materiale: inox AISI 316;
- Attacco: 1”;
- Portata massima: 3,6 m^3/h;

Dimensioni

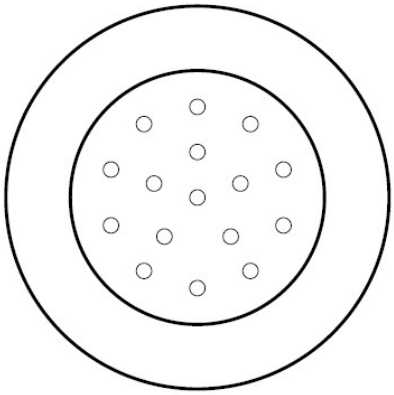

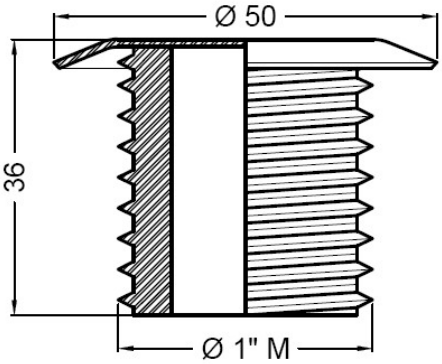

C.P.A. srl si riserva il diritto di cambiare, totalmente od in parte, le caratteristiche dei prodotti ed il contenuto di questo documento senza preavviso alcuno.
Tutte le immagini sono riprodotte a solo titolo indicativo.

C.P.A. srl
Via Don Demetrio Castelli, 71 - 12060 RODDI (CN)
Tel. 0173.615693 - Fax 0173.620922
www.cpa-piscine.it
cpa@cpa-piscine.it