SCHEDA TECNICO INFORMATIVA

C.P.A. S.R.L.

AIR JET

C.P.A. srl
Via Don Demetrio Castelli, 71 - 12060 RODDI (CN)
Tel. 0173.615693 - Fax 0173.620922
www.cpa-piscine.it
cpa@cpa-piscine.it

Caratteristiche tecniche

Immissori d'aria in ABS bianco, per panche/zone idromassaggio.

Per soffianti da 500W, utilizzare un numero di Air Jet tra 6 e 10 pezzi.
Per soffianti da 800W, utilizzare un numero di Air Jet tra 8 e 12 pezzi.
Per soffianti da 900W, utilizzare un numero di Air Jet tra 12 e 18 pezzi.
Per soffianti da 1200W, utilizzare un numero di Air Jet tra 14 e 22 pezzi.

Versioni disponibili

Codice	Descrizione
1070574	Air jet immissore d'aria per seduta o panca idromassaggio con testina cromata per liner/C.A.
1070579	Air jet immissore d'aria per seduta o panca idromassaggio 11-9200IMP
1070580	T ridotto per immissore Air Jet 30x1"x32 mm

Schema tecnico – cod. 1070574

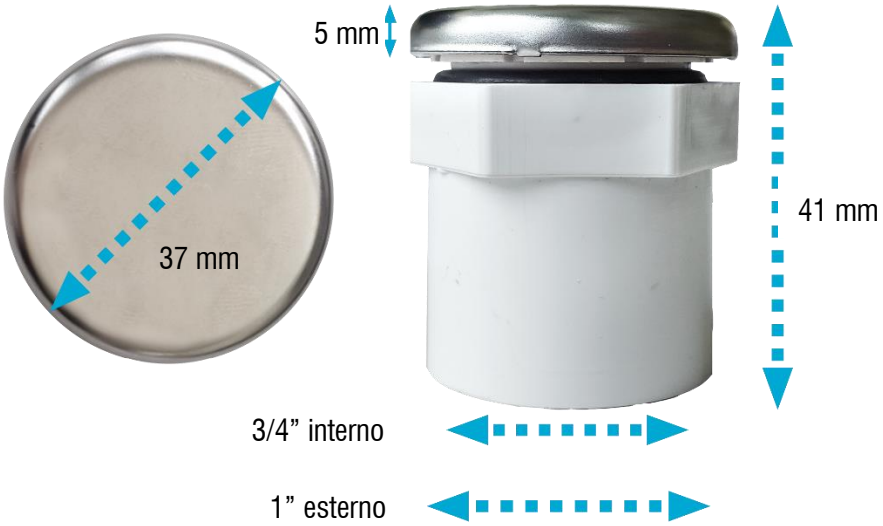

Schema tecnico – cod. 1070579

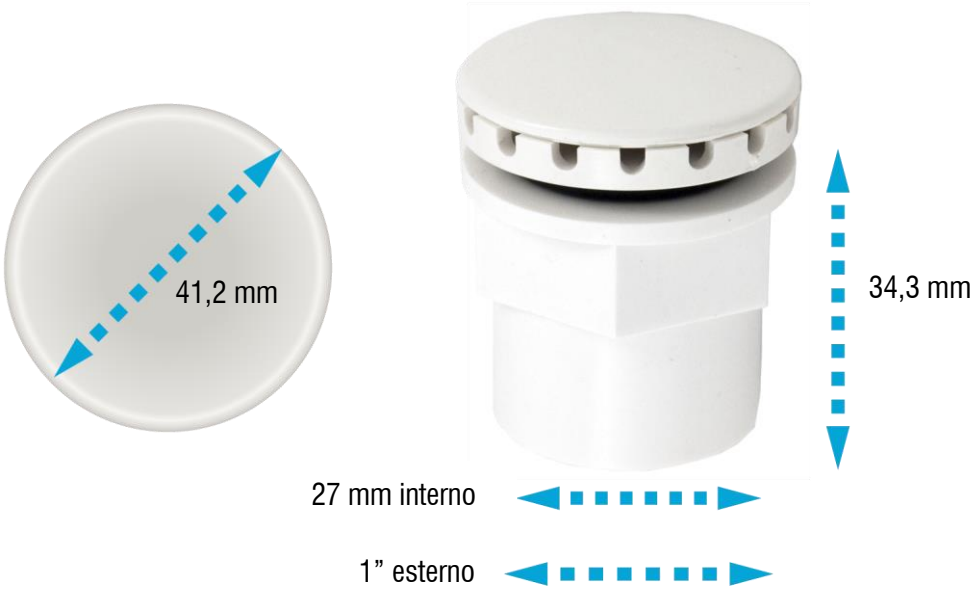

Schema di montaggio

Cod. 1070574 + Cod. 1070580

Cod. 1070579 + Cod. 1070580

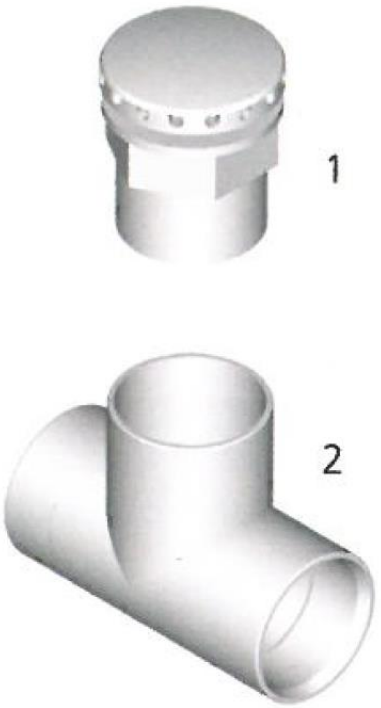

Note

- Le informazioni contenute nel presente documento possono variare a discrezione del redigente, senza preavviso, contestualmente alle modifiche del prodotto in oggetto al presente documento: sarà onere del cliente all’atto dell’ordine verificare la persistente corrispondenza del prodotto alla scheda informativa.
- Eventuali schemi tecnici riprodotti nel presente documento hanno valenza puramente informativa e non sono validi ai fini normativi