SCHEDA TECNICO INFORMATIVA

C.P.A. S.R.L.

SCALA DI SICUREZZA
COD.8020024

C.P.A. srl
Via Don Demetrio Castelli, 71 - 12060 RODDI (CN)
Tel. 0173.615693 - Fax 0173.620922
www.cpa-piscine.it
cpa@cpa-piscine.it

Caratteristiche

Scala di sicurezza in acciaio per piscine fuori terra fino a 1,32 m di altezza:

- Con piattaforma per facilitare l'ingresso e l'uscita dalla piscina
- Scala di sicurezza esterna alla piscina rimovibile
- Superficie gradini antiscivolo
- Facilità d'installazione

Schema tecnico dimensionale

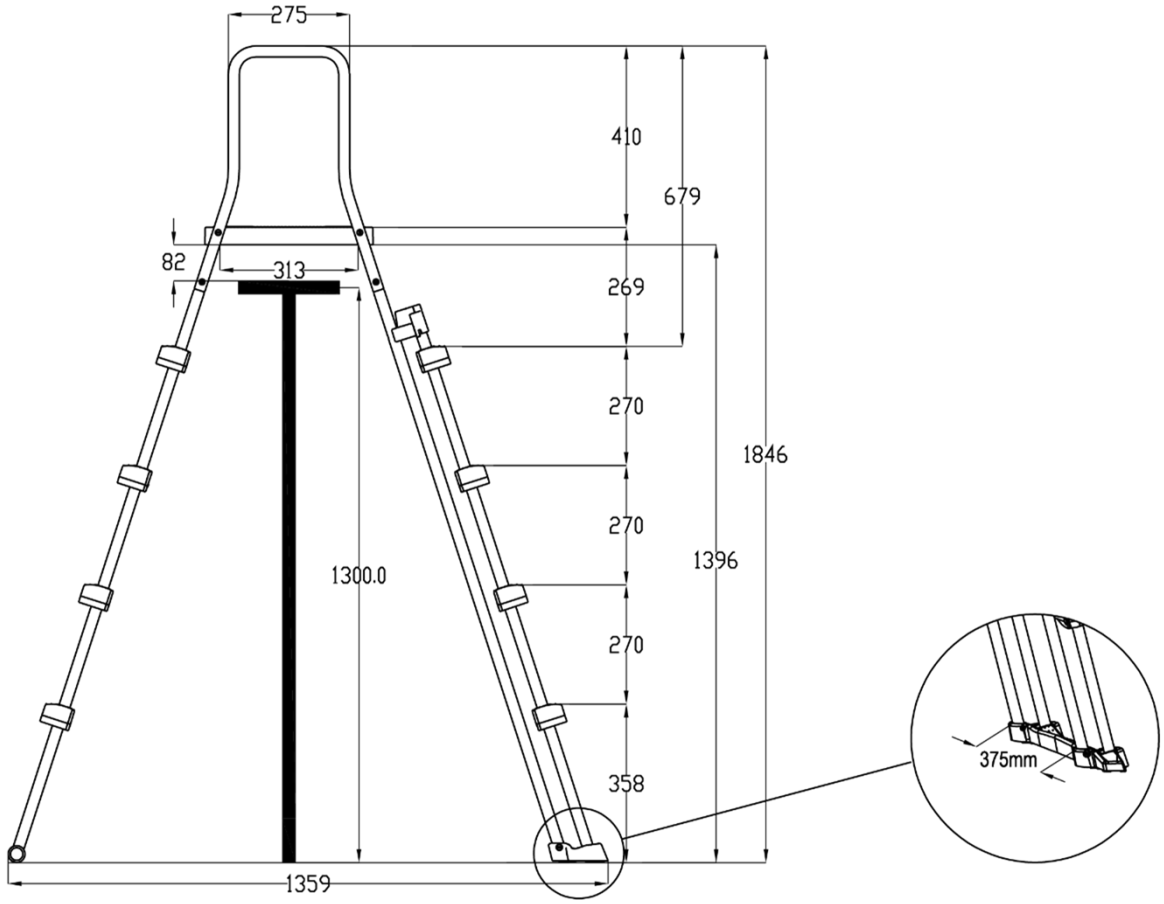

Schema tecnico di montaggio

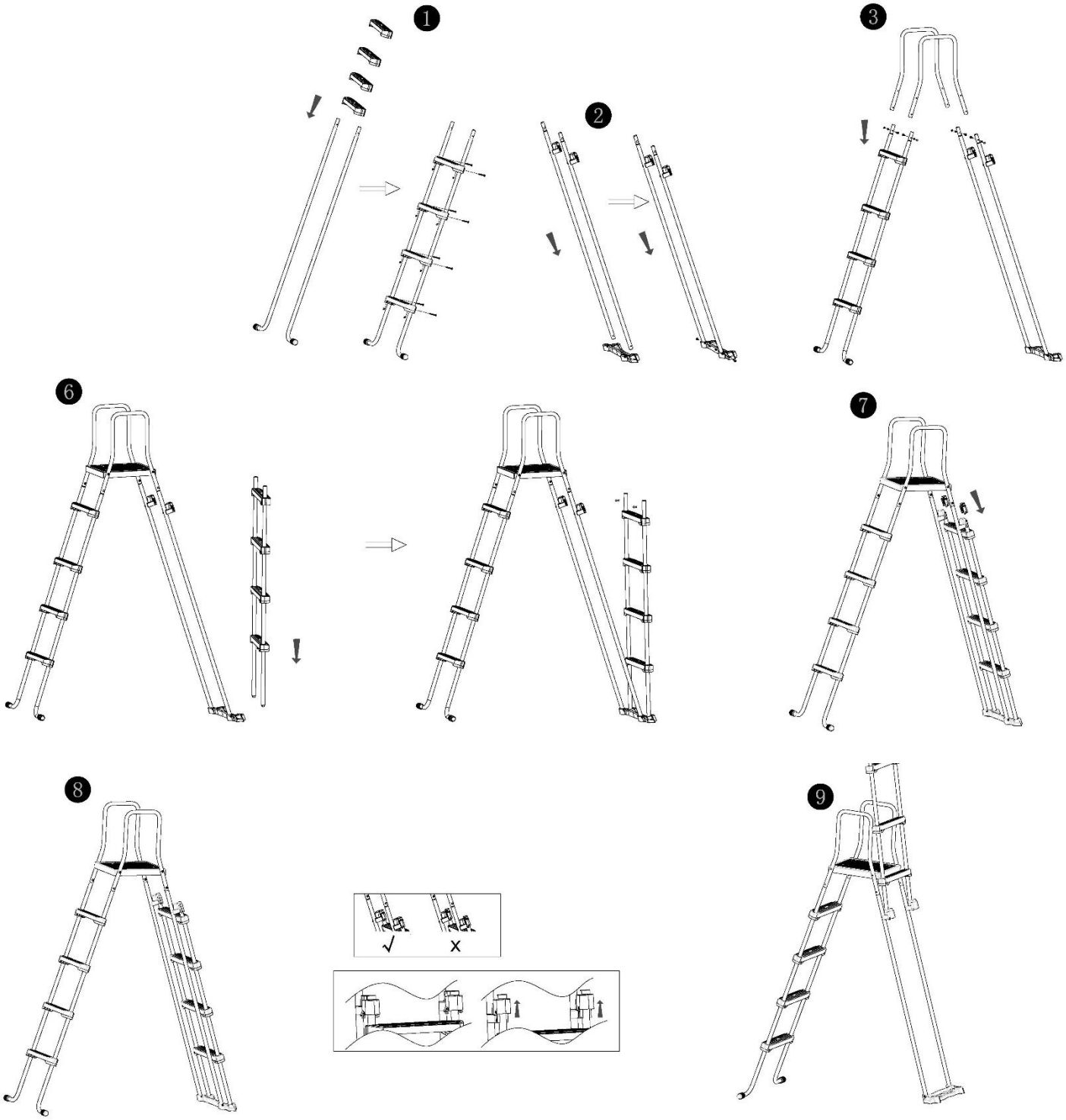

Note:

- Le informazioni contenute nel presente documento possono variare a discrezione del redigente, senza preavviso, contestualmente alle modifiche del prodotto in oggetto al presente documento: sarà onere del cliente all'atto dell'ordine verificare la persistente corrispondenza del prodotto alla scheda informativa.
- Eventuali schemi tecnici riprodotti nel presente documento hanno valenza puramente informativa e non sono validi ai fini normativi.