SCHEDA TECNICO INFORMATIVA

C.P.A. S.R.L.

CORRIMANO ACCIAIO INOX

C.P.A. srl
Via Don Demetrio Castelli, 71 - 12060 RODDI (CN)
Tel. 0173.615693 - Fax 0173.620922
www.cpa-piscine.it
cpa@cpa-piscine.it

Ver.01 – 2020-07-24

Modelli ed Accessori Corrimano Inox

Codice	Descrizione
1025114	Tubo acciaio INOX 316 - L 1000 - Kg 5,044
1025115	Tubo acciaio INOX 316 - L 2000 - Kg 10,084
1025116	Tubo acciaio INOX 316 - L 3000 - Kg 15,128

Codice	
1025117	Tubo di connessione 180° - acciaio INOX 316 (1)
1025118	Tubo di connessione 90° - acciaio INOX 316 (2)

Codice	
1025119	Tappo del tubo Ø 43 mm

Codice	
1025120	Supporto del tubo - acciaio INOX 316 [(1)]
1025121	Supporto terminale del tubo - acciaio INOX 316 [(2)]

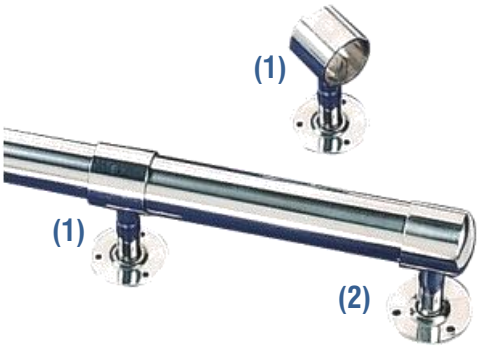

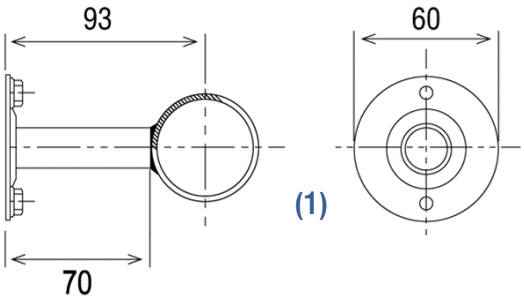

Codice	
1025124	Kit per liner per supporto del tubo

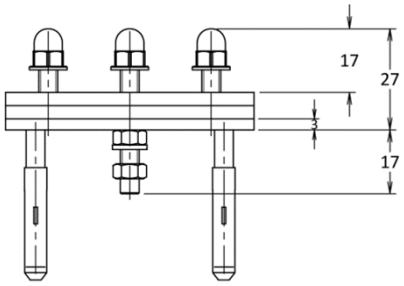

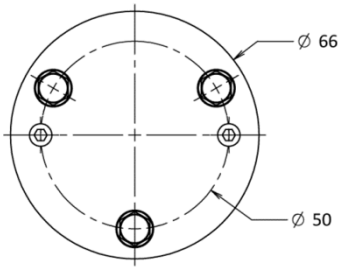

Particolare Costruttivo Corrimano in Acciaio Inox

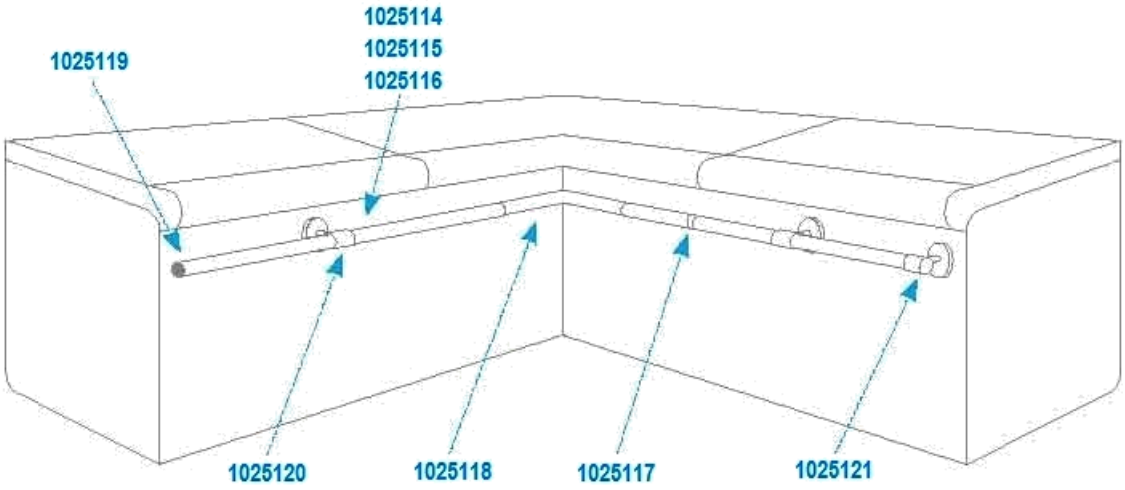

Note

- Le informazioni contenute nel presente documento possono variare a discrezione del redigente, senza preavviso, contestualmente alle modifiche del prodotto in oggetto al presente documento: sarà onere del cliente all'atto dell'ordine verificare la persistente corrispondenza del prodotto alla scheda informativa.
- Eventuali schemi tecnici riprodotti nel presente documento hanno valenza puramente informativa e non sono validi ai fini normativi