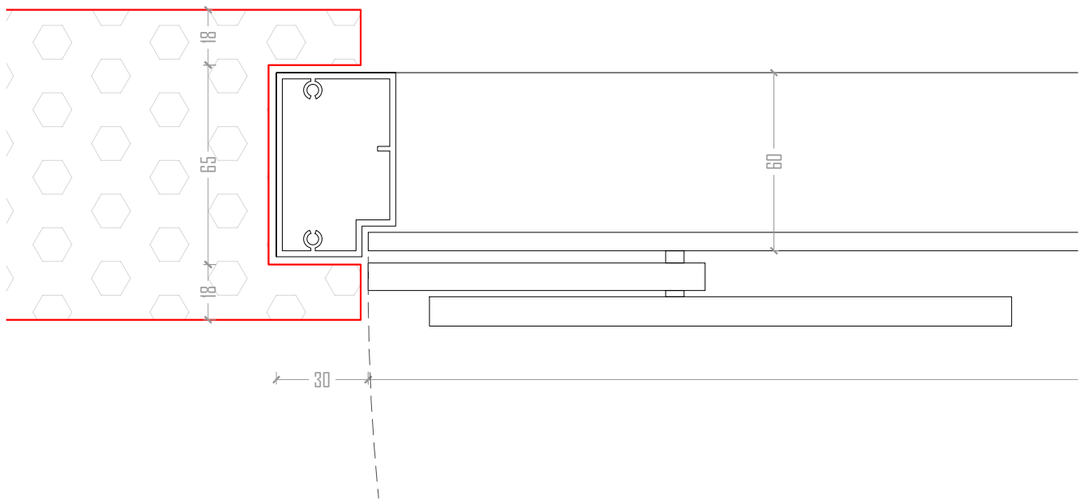

1 DETTAGLIO SX - BATTENTE PORTA

Scala: 1:2

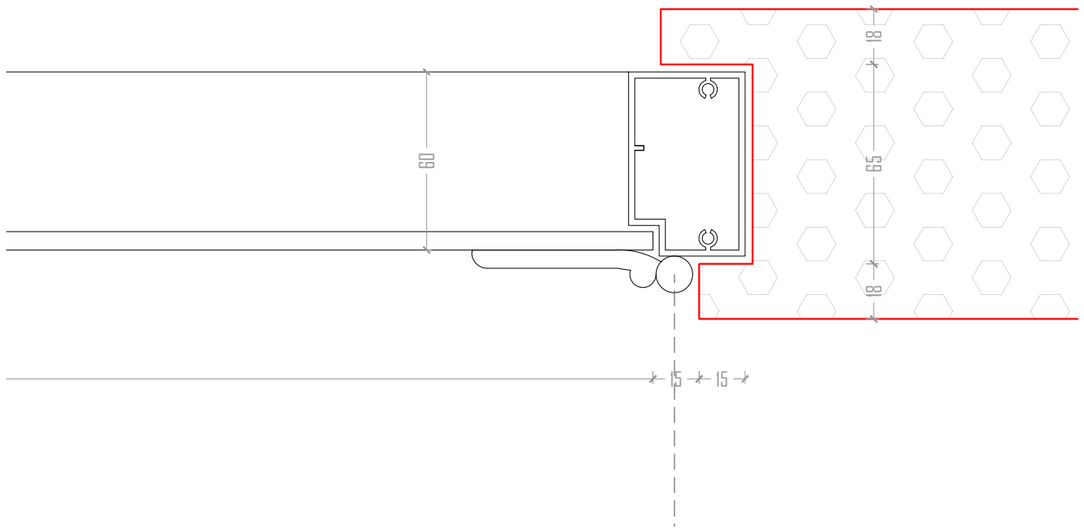

2 DETTAGLIO DX - CARDINE PORTA

Scala: 1:2

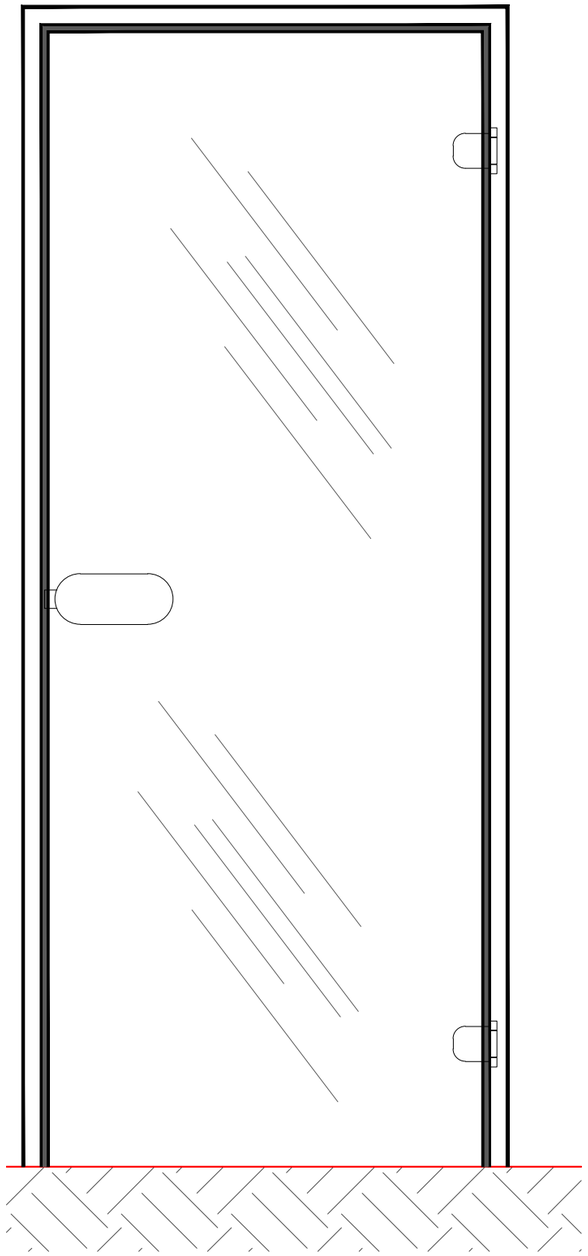

3 PROSPETTO PORTA

Scala: 1:10

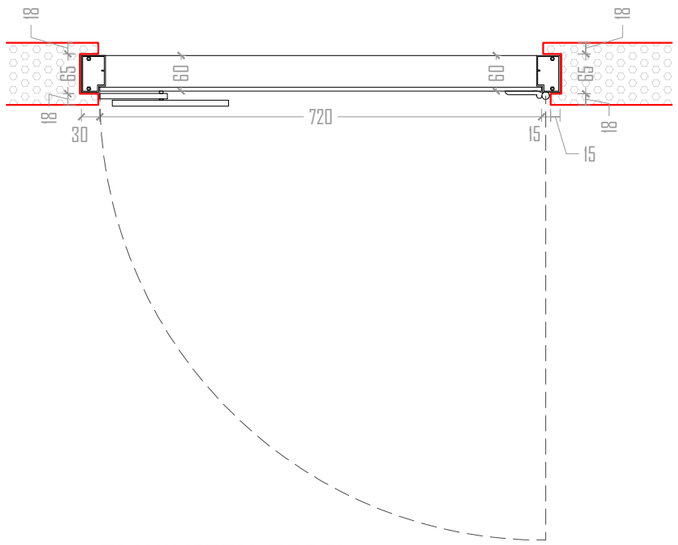

4 PLANIMETRIA PORTA

Scala: 1:10

C.P.A. srl
Via D. Castelli, 71 - 12060 Roddi - CN
email : ufficiotecnico@cpa-piscine.it

DETTAGLIO PORTA

BAGNO TURCO

Id. Unico	5020468			A3
Committente	CPA			foglio
Rev.	Data	Disegnatore	Controllore	01 di 01
				scala
				1/10
				dis. n°
--	--	--	--	01
00	18/02/2020	Ing. Testa F.	M. Cussino	

Il presente disegno non può essere riprodotto, copiato, modificato o comunicato a terzi senza autorizzazione scritta.

file porta_bagno_turco_2019