SCHEDA TECNICO INFORMATIVA

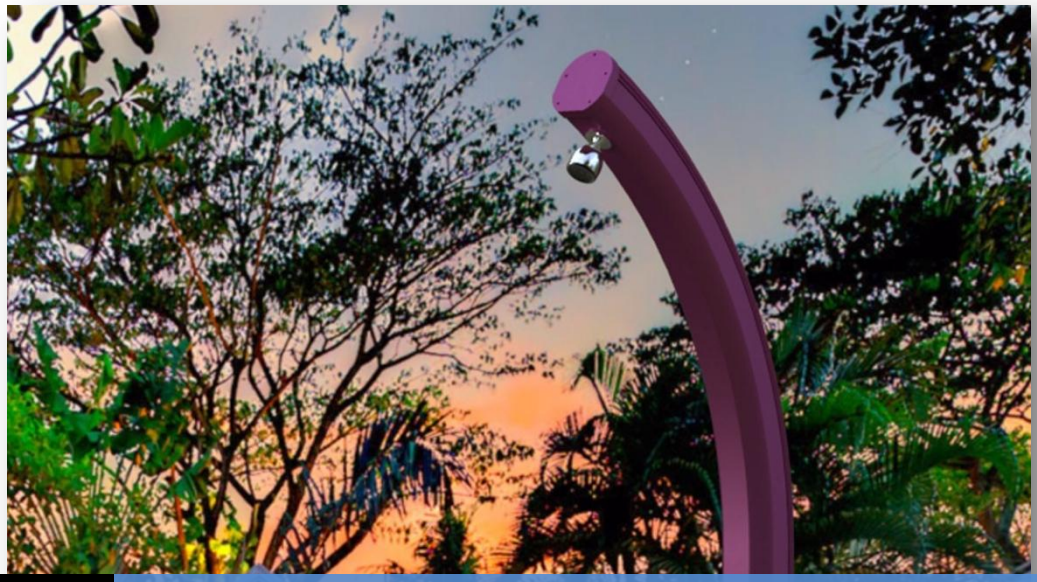

C.P.A. S.R.L.

DOCCE SOLARI JOLLY E BIG JOLLY

C.P.A. srl
Via Don Demetrio Castelli, 71 - 12060 RODDI (CN)
Tel. 0173.615693 - Fax 0173.620922
www.cpa-piscine.it
cpa@cpa-piscine.it

Caratteristiche Docce solari Jolly e Big Jolly

- Realizzate completamente in alluminio e verniciate a forno per garantirne la durata, l'estetica e la qualità.
- Capacità serbatoio 25 litri per il modello Jolly e 40 litri per il modello Big Jolly.
- Altezza 2,25 m
- Dotate di miscelatore acqua calda/fredda.
- Peso doccia Jolly: 13,00 Kg
- Peso doccia Big Jolly: 15,00 Kg
- Colore a scelta:

Codice	Descrizione
TAB 4	Doccia solare Jolly
TAB 5	Doccia solare Jolly con sciacqua piedi
TAB 6	Doccia solare Big Jolly con sciacqua piedi
1040299	Doccia solare Big Jolly **verniciata inox**

TAB 4 Doccia Jolly						
Codice	1040286	1040280	1040282	1040281	1040279	1040278
Colore	Antracite	Sabbia	Arancio	Fuxia	Verde	Rosso

TAB 5 Doccia Jolly con sciacqua piedi						
Codice	1040458	1040459	1040460	1040461	1040462	1040463
Colore	Antracite	Sabbia	Arancio	Fuxia	Verde	Rosso

TAB 6 Doccia Big Jolly con sciacqua piedi						
Codice	1040295	1040289	1040291	1040290	1040288	1040287
Colore	Antracite	Sabbia	Arancio	Fuxia	Verde	Rosso

Dimensioni Jolly

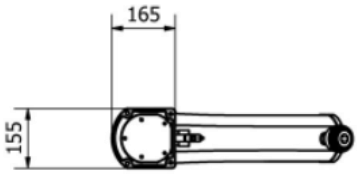

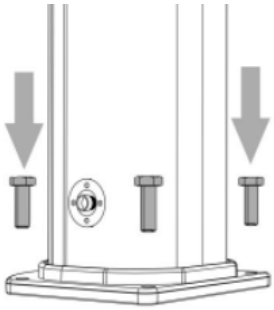

fissaggio a terra
fastening to ground

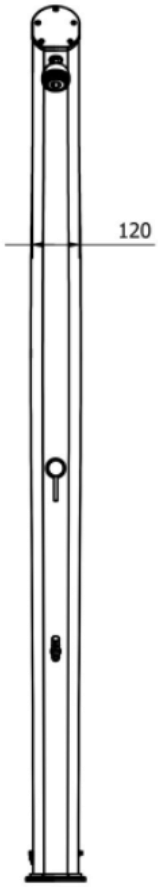

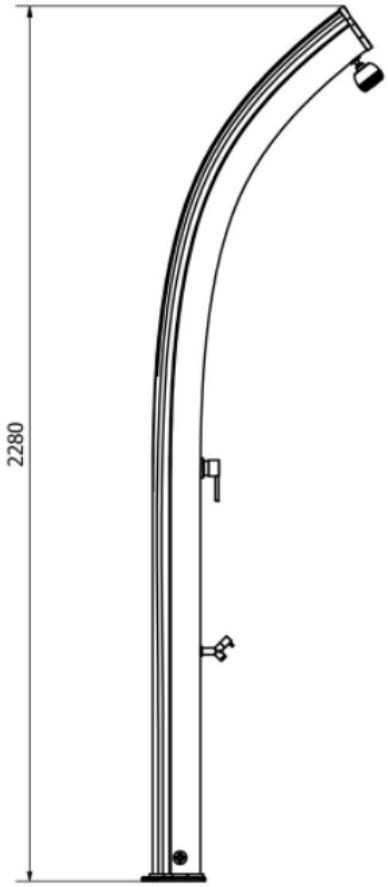

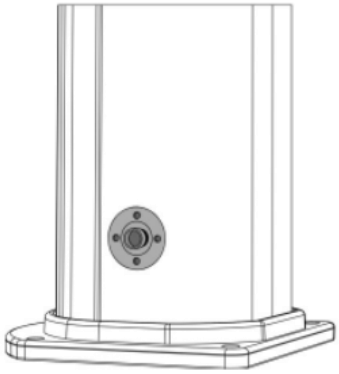

valvola di sicurezza
safety valve

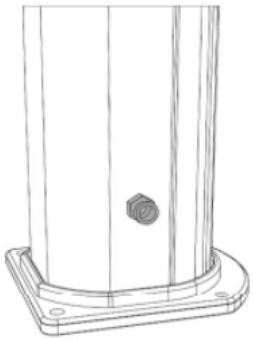

alimentazione idraulica 1/2'
water supply 1/2'

Componenti Jolly

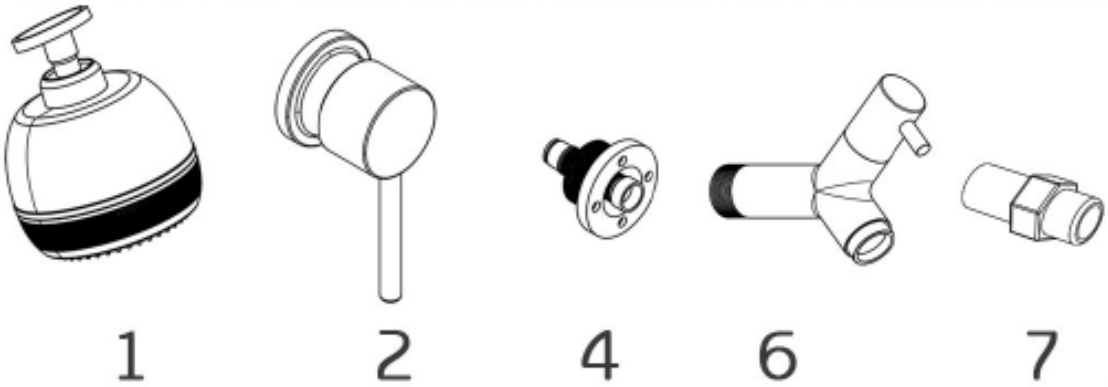

Doccia Jolly

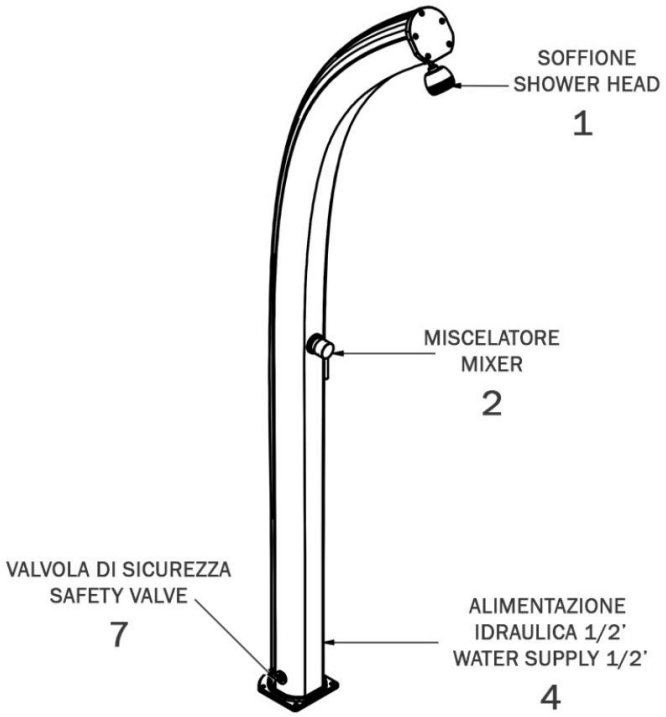

Doccia Jolly con sciacqua piedi

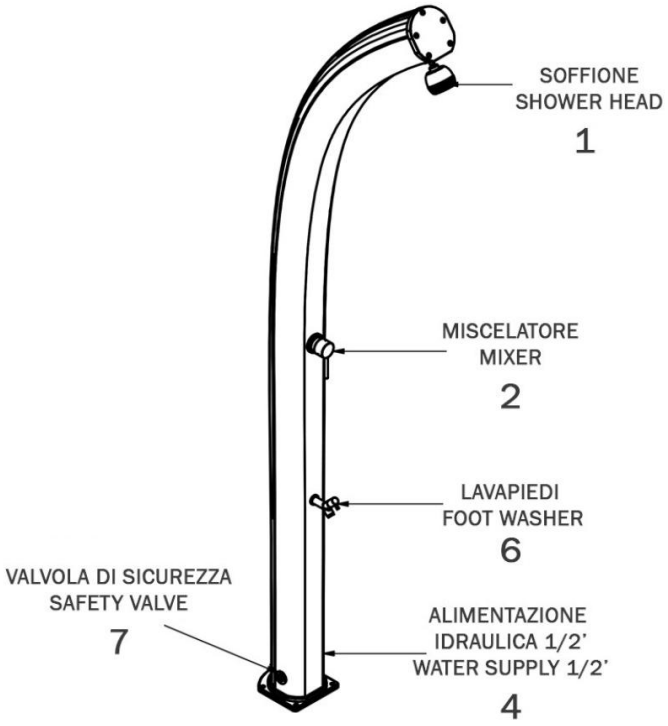

Dimensione tecnici base doccia Jolly

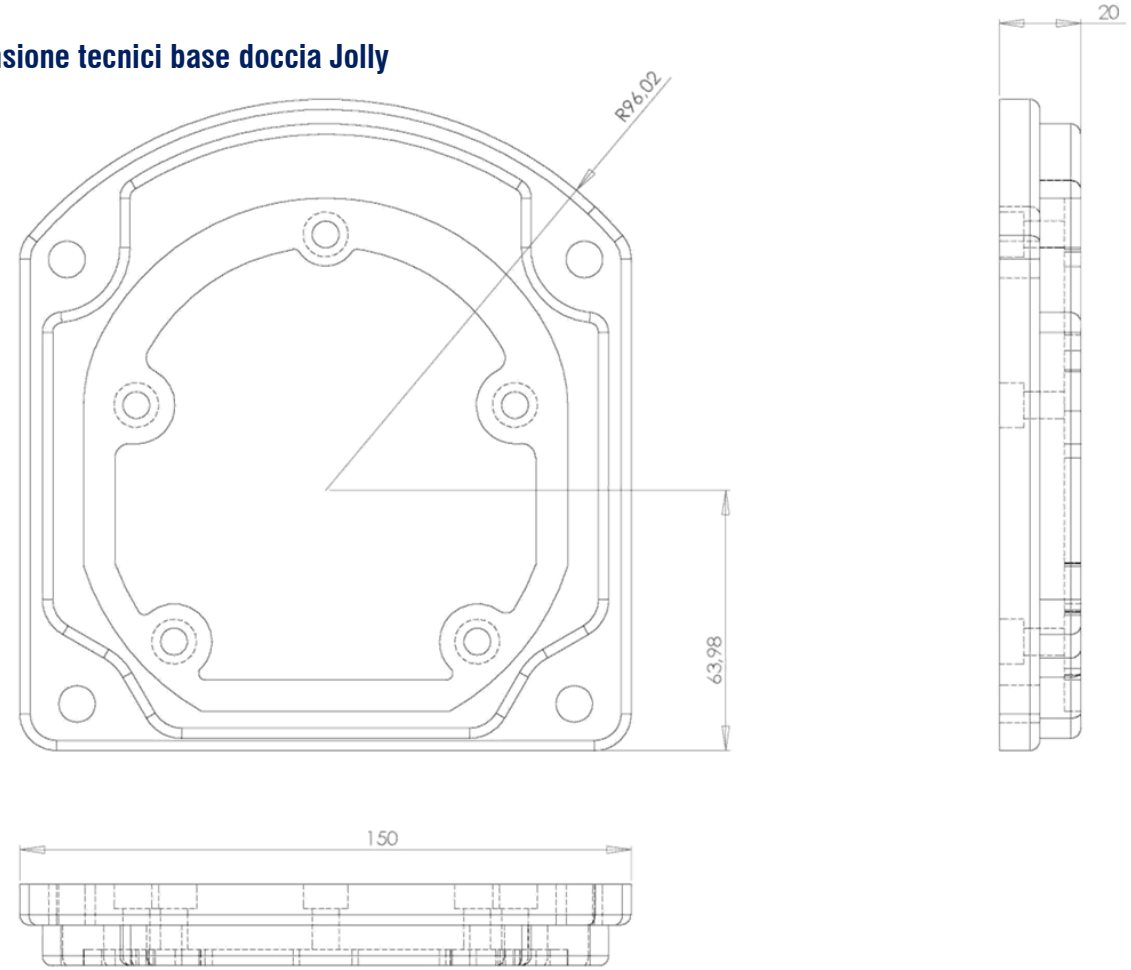

Dimensioni Big Jolly

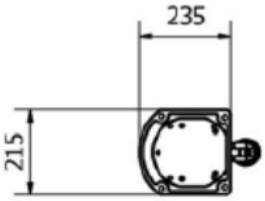

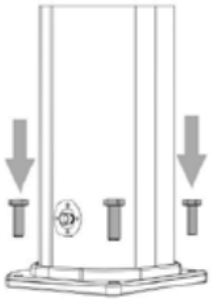

Fissaggio a terra
Fastening to ground

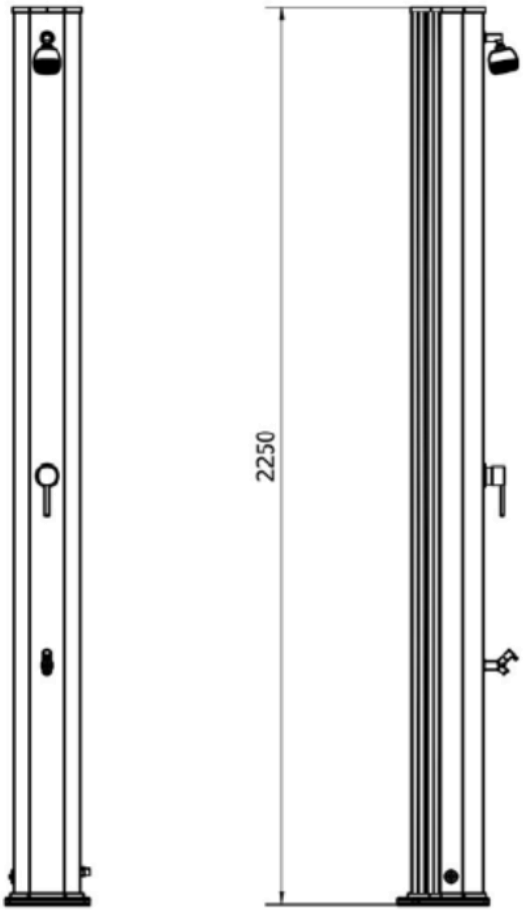

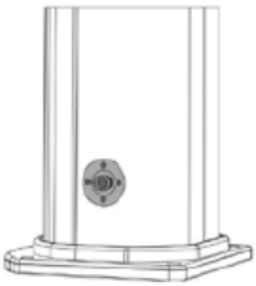

Valvola di sicurezza
Safety valve

Alimentazione idraulica 1/2'
Water supply 1/2'

Componenti Big Jolly

1

2

4

5

7

Doccia Big Jolly con sciacqua piedi

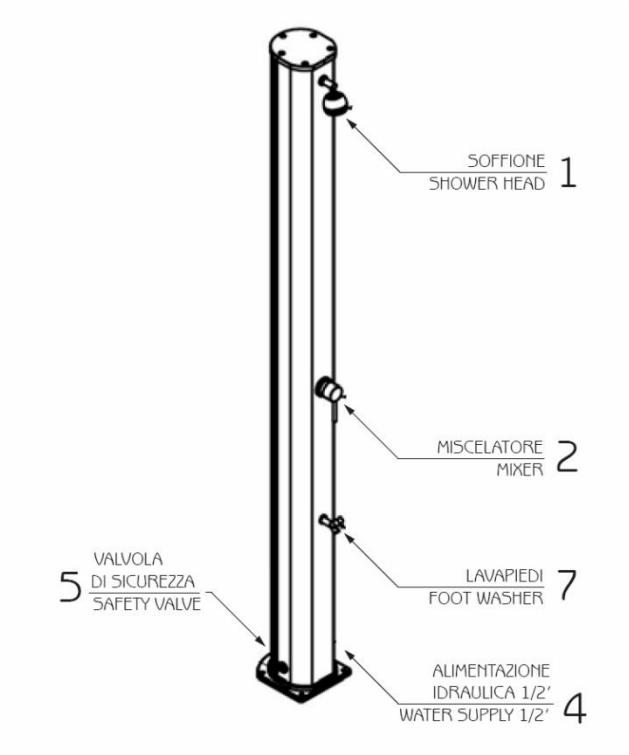

Istruzioni d'installazione e di utilizzo

Le docce solari JOLLY e BIG JOLLY, sono destinate ad un utilizzo esterno vicino ad una piscina, su una spiaggia o in un giardino. Prima di utilizzare la vostra doccia nuova, è consigliabile leggere le istruzioni ed i consigli per l'utilizzo.

CONTENUTO DEL COLLO

- Corpo doccia
- Soffione doccia orientabile / guarnizione
- Miscelatore già montato
- Rubinetto lavapiedi già montato (opzionale)
- Raccordo di collegamento all'ingresso dell'acqua tipologia Gardena® 15/21
- 4 o 5* viti di fissaggio / tasselli / rondelle
- Manuale di installazione e di utilizzo

ATTENZIONE

Durante le giornate più calde in estate, è possibile che l'acqua all'interno del serbatoio superi i 60°C.
Prima di fare una doccia è necessario posizionare il miscelatore su «acqua fredda», regolare la temperatura progressivamente fino a quando otterrete una temperatura di vostro gradimento.
Non toccare la superficie della doccia al fine di evitare rischi di ustioni superficiali.

E' possibile che l'acqua continui ad uscire dopo aver chiuso il miscelatore. Tutto ciò è normale e l'acqua smette di fuoriuscire nei 10 -15 secondi seguenti.

Non utilizzare la doccia in caso di temporale, per evitare rischi di folgorazione.

La doccia solare è progettata per essere utilizzata in condizioni di alimentazione idrica "normali" con una pressione inferiore a 3 bars (3 kg). In caso contrario è necessario munirsi di un riduttore di pressione.

INSTALLAZIONE

1. Scegliere una posizione il più possibile esposta alla luce diretta (idealmente a 360°), in prossimità di un approvvigionamento idrico e di scarico.
2. Installare il soffione della doccia avvitandolo sul corpo doccia.
3. Su un supporto solido (cemento, calcestruzzo, grata di legno pesante) fare 4 – 5* fori di circa 12 mm di diametro e di circa 70 mm di profondità seguendo la scanalatura presente sulla base della doccia.
4. Posizionate i tasselli e installate la doccia solare in maniera verticale utilizzando rondelle e viti.
5. Collegare alla rete idrica. Se necessario utilizzare l'adattatore.

*a seconda del modello

1° UTILIZZO

1. Aprite il rubinetto (acqua fredda o calda) per far fuoriuscire l'aria contenuta all'interno della doccia e permettere al serbatoio della doccia di riempirsi totalmente.
2. Quando l'acqua comincia ad uscire dal soffione della doccia, significa che il serbatoio della doccia solare è pieno. Potete quindi chiudere il rubinetto della doccia ed attendere che l'acqua contenuta nel serbatoio venga riscaldata dal sole. L'acqua fredda è disponibile immediatamente.

USO

Quando l'acqua è riscaldata dal sole in estate, una minima quantità d'acqua può gocciolare dal soffione della doccia. Ciò è normale, in quando il volume dell'acqua contenuta nella doccia aumenta a causa del calore.
La doccia ed il lavapiedi possono essere utilizzati separatamente o contemporaneamente.
Soltanto la doccia, fornisce acqua fredda miscelata con acqua calda. Gli altri elementi forniscono soltanto acqua fredda.
In caso di utilizzo prolungato, potrete notare un abbassamento della temperatura dell'acqua,
in quanto la durata dell'intensità dei raggi solari diventa insufficiente.

MANUTENZIONE E RIPARAZIONE

In seguito ad un utilizzo prolungato, è probabile che il calcare ed altri materiali si depositino sul soffione della doccia. Spegnere l'alimentazione dell'acqua per rimuovere il soffione della doccia per lavarlo.
La doccia solare è progettata per essere utilizzata ad una temperatura esterna superiore ai 3°C.
Alla fine della stagione di utilizzo, chiudere l'alimentazione dell'acqua. Nelle regioni in cui la temperatura esterna scende al di sotto dei 3° C, è necessario svuotare interamente il serbatoio, allo scopo di evitare danni causati dal gelo.

GARANZIA

La doccia solare ha una garanzia che dura 2 anni. Questa garanzia non copre i danni causati dal gelo.

Note
- Le informazioni contenute nel presente documento possono variare a discrezione del redigente, senza preavviso, contestualmente alle modifiche del prodotto in oggetto al presente documento: sarà onere del cliente all'atto dell'ordine verificare la persistente corrispondenza del prodotto alla scheda informativa.
- Eventuali schemi tecnici riprodotti nel presente documento hanno valenza puramente informativa e non sono validi ai fini normativi