SCHEDA TECNICO INFORMATIVA

C.P.A. S.R.L.

PROIETTORE A LED EXTRA PIATTO

PER PISCINE FUORI TERRA

Caratteristiche del Proiettore Led extra piatto

Concepito per una facile installazione, senza strumenti specifici, il proiettore led extra piatto si monta in qualsiasi piscina fuori-suolo a parete rigida, fornita almeno di una bocchetta d'immissione filettaggio interiore femmina di 1,5".

✓ **RESISTENTE**
Realizzato per iniezione di policarbonato che gli conferisce un'alta resistenza agli shock, al calore ed alle aggressioni chimiche dei prodotti per il trattamento dell'acqua.

✓ **EFFICACE**
L'ottica, fissata con una saldatura a frizione, è stata sviluppata per l'illuminazione acquatica per permettere di ottenere una ripartizione omogenea della luce, armoniosa e non accecante per i bagnanti.

✓ **ECONOMICO**
La fonte luminosa composta da LED permette di realizzare un risparmio energetico all'utilizzatore.

✓ **PRONTO PER L'USO**
Il proiettore led extra piatto viene fornito in Kit-valigia con un cavo di 6 metri, un trasformatore ~230V/12VAC di 10W tipo presa di corrente, un telecomando radiofonico ed una bocchetta d'immissione filettaggio interiore femmina di 1,5''.

✓ **FACILE DA INSTALLARE**
Basta ritirare il coperchio del faro e svitare la bocchetta d'immissione. Posizionare il faro di fronte al passante di parete e riavvitare la bocchetta. Se il modello di bocchetta esistente non è adatta, utilizzare quella fornita. Passare il cavo sotto il bordo e collegarlo a una presa elettrica.

Caratteristiche Tecniche del Proiettore Led extra piatto

	IT	IT
LED	18	36
T [Kelvin]	6500k Bianco	RGB
CRI	87	-
⌛	10 000h	15 000h
Prog.	1 colore	7 colori 3 sequenze
🔑	On/Off	On/Off + telecomando radio
V . Hz	~12V/50~60HZ	~12V/50~60HZ
Φ 180°	804 lumens ±10%	203 lumens ± 10% full RGB
P max	9,7W ± 1%	7,8W ± 10%
Φ 120°	660 lumens ±10%	-
P >1h	8,7W ± 1%	-
PF	0,78	0,72
ON OFF	> 100 000	> 100 000

La durata di vita è data a titolo indicativo secondo le informazioni dei fabbricanti di componenti. Questa durata non è mai contrattuale e può variare in funzione della frequenza d'utilizzo ma anche delle variazioni importanti di corrente.
Per esempio, una lampada accesa 4 ore per notte durante un periodo di 6 mesi per anno può avere una durata di vita di circa 20 anni.

Dimensioni Proiettore Led extra piatto

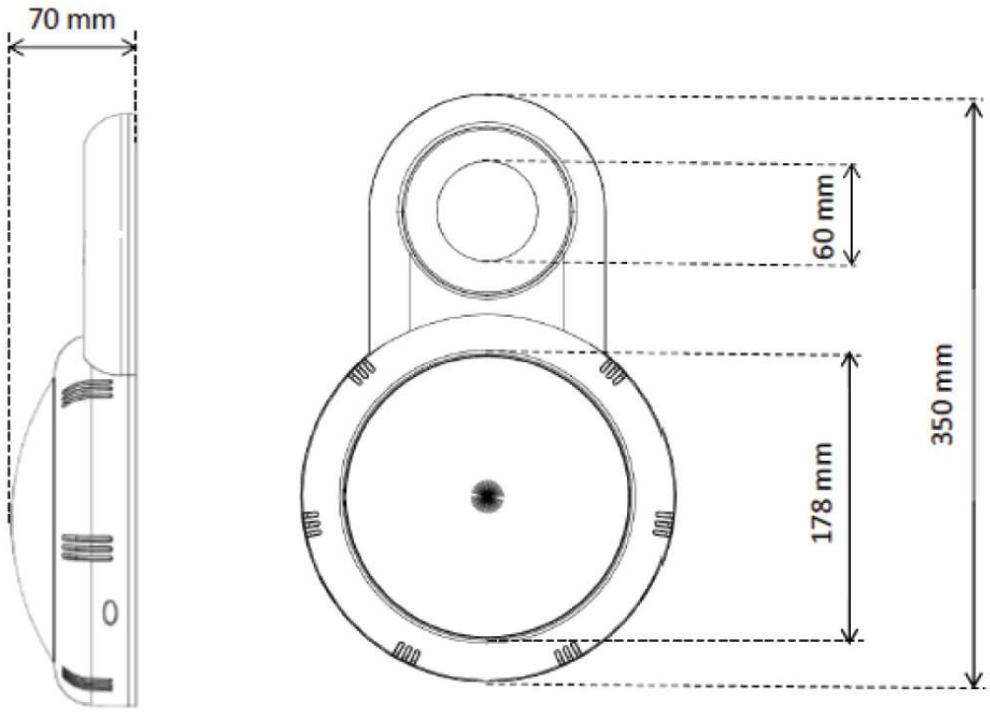

Modelli di Proiettore Led extra piatto

Codice	
1070205	Proiettore a Led – per piscine fuori terra – 18 LED 9,7 W – 12 Vac - bianco

Comando di accensione mediante collegamento ad un interruttore ON/OFF.
Trasformatore ~230V/12V di 10W, 6 metri di cavo e bocchetta d'immissione forniti.

Codice	
1070125	Proiettore a Led – per piscine fuori terra - 36 LED 7 W -12Vac con telecomando - RGB

Per creare degli ambienti colorati nell'acqua, questo proiettore propone 7 colori fissi e 3 programmi automatici. L'ottica esclusiva assicura una mescola armoniosa dei colori.
Il comando di accensione si effettua per un sistema radio integrato che assicura un collegamento ed una sincronizzazione perfetta.

Memoria dell'ultimo programma utilizzato e funzione Reset. Trasformatore ~230V/12V di 10W, 6 metri di cavo e bocchetta d'immissione forniti.

IP68 (1m)

CLASSE III

Gamma colori

Luce RGB
con 11 colori fissi e 5 programmi automatici

1070125	Proiettore a Led – per piscine fuori terra – 36 LED 7 W 12 Vac con telecomando

Luce bianca

1070205	Proiettore a Led – per piscine fuori terra – 18 LED 9,7 W – 12 Vac bianco

Raccomandazioni per l'installazione del Proiettore Led extra piatto

Passare il cavo sotto il bordo per evitare di tirarlo involontariamente.

Alla prima utilizzazione, è necessario configurare il telecomando fornito con il proiettore.

Per effettuare facilmente questa operazione, connettere il trasformatore ad una presa con un interruttore On/Off.

Il trasformatore 230V/12VAC che alimenta il sistema deve essere collegato a una presa di corrente ad una distanza minima di 3.5m dalla piscina, protetta da tutte le proiezioni d'acqua e collegata alla terra.
Dopo ogni utilizzazione, è raccomandato staccare il trasformatore dalla presa di corrente.

Installazione del Proiettore Led extra piatto

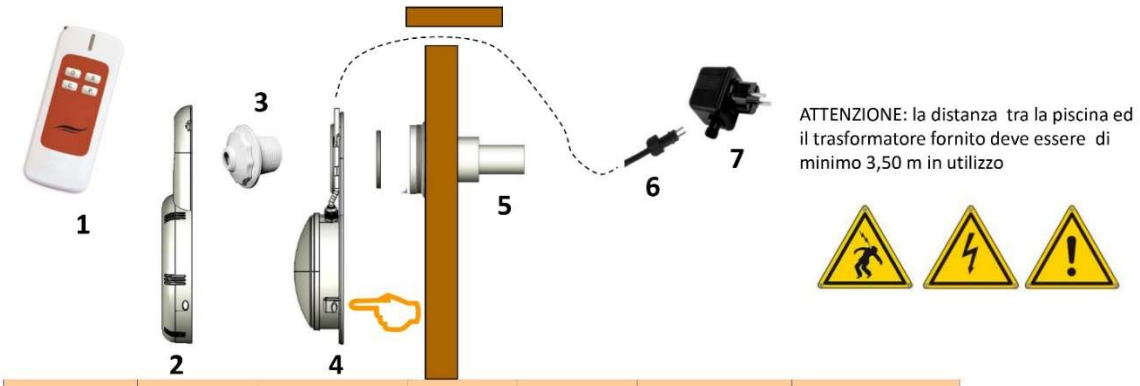

Telec. radio	Coperchio avanti	Bocchetta d'immissione	Supporto	Passante di parete	Cavo elettrico 12 VAC	Trasformatore 12 VAC
1	2	3	4	5	6	7

1. Sollevare il coperchio (2) pressando con le dita sulle due clips.
2. Svitare la bocchetta d'immissione (3) ed estrarla dal passante di parete (5).
3. Installare il supporto (4) allineandolo sul foro del passante di parete.
4. Riavvitare la bocchetta d'immissione (3) stringendola fortemente per bloccare il supporto (4). (In certi casi incollare il giunto nella parte posteriore (4) per rinforzare l'installazione)
5. Rimettere il coperchio anteriore (1) agganciando la parte in alto e successivamente pressando sulle due clips.
6. Connettere in cavo al trasformatore fornito (7) avvitando la presa (É consigliato fare passare il cavo sotto il bordo della piscina).
7. Inserire il trasformatore (7) in una presa 220/230 VAC connessa a terra, il proiettore si accende.
8. Configurare il telecomando radio.

Note
- Le informazioni contenute nel presente documento possono variare a discrezione del redigente, senza preavviso, contestualmente alle modifiche del prodotto in oggetto al presente documento: sarà onere del cliente all'atto dell'ordine verificare la persistente corrispondenza del prodotto alla scheda informativa.
- Eventuali schemi tecnici riprodotti nel presente documento hanno valenza puramente informativa e non sono validi ai fini normativi