FICHE TECHNIQUE

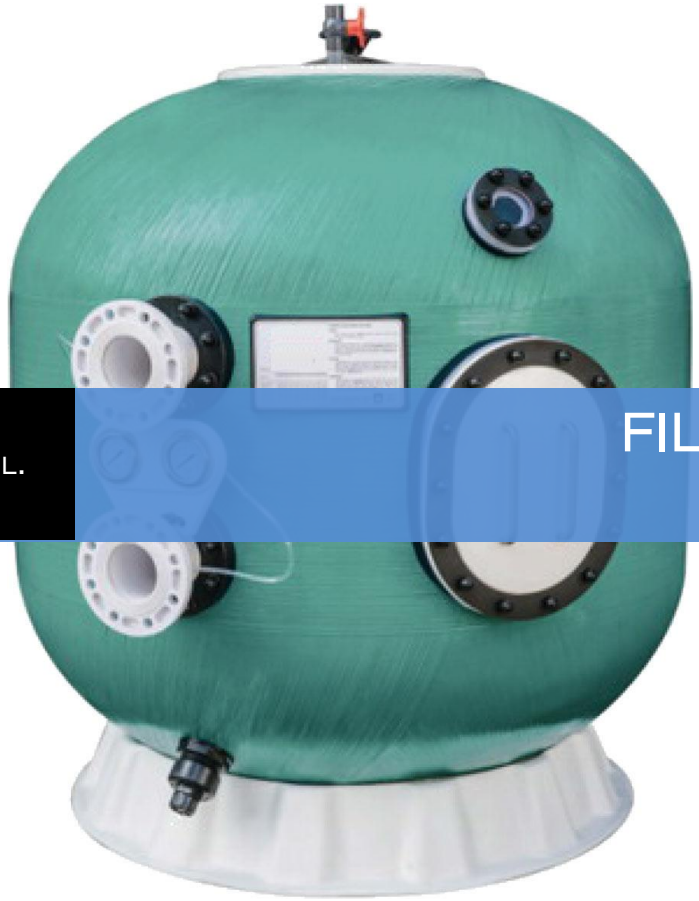

C.P.A. S.R.L.

FILTRE À BRACHES

SÉRIE KREMS RS

C.P.A. srl
Via Don Demetrio Castelli, 71 - 12060 RODDI (CN)
Tel. 0173.615693 - Fax 0173.620922
www.cpa-piscine.it
cpa@cpa-piscine.it

Ver.00 –2020-05-11

Description

- Cuve en fibre de verre, résistant aux UV et à la corrosion;
- Tous les composants internes sont en PP, ABS et PVC;
- Complet avec une connexion pour l'évent manuel et pour le vidange;
- Trappe d'inspection latérale;
- Système à crépine à débit uniforme pour le filtrage et le lavage à contre-courant.

Caractéristiques

- Pression max. de service: 2,5 Bar;
- Température maximale de l'eau: 50°C (122°F).

		Diamètre ext. ØD	Connexions	Surface filtrante	Débit nominal 40 m/h	Débit nominal 50 m/h	Gravrer 1-2 mm	Sable 0,4-0,8 mm
Code	Modéle	[mm]	[mm]	[m^2]	[m^3/h]	[m^3/h]	[kg]	[kg]
1080195	Krems RS 1200	1200	90	1,097	43,5	54,5	265	715
1080194	Krems RS 1400	1400	110	1,500	60,0	75,0	360	1175
1080197	Krems RS 1600	1600	110	1,966	78,5	98,0	475	1795
1080198	Krems RS 1800	1800	160	2,461	98,4	123,0	595	2620
1080199	Krems RS 2000	2000	160	3,048	121,9	152,4	735	3780

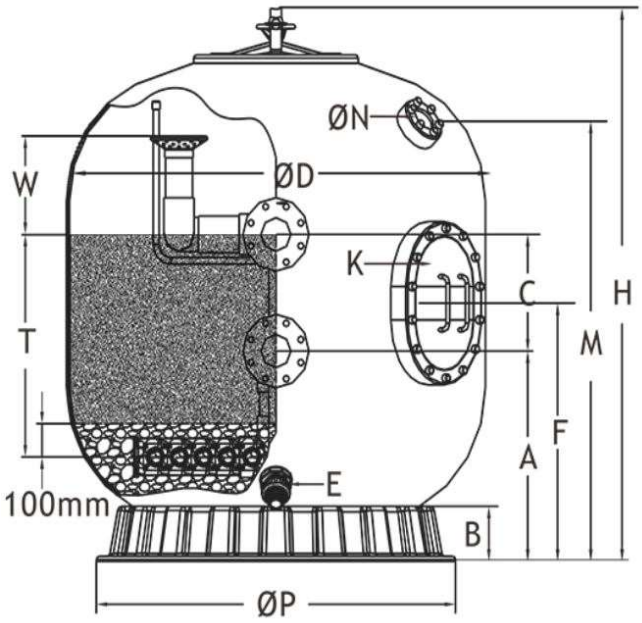

Dimensions

		H	A	B	C	E	F	K	M	N	ØP	T	W
Code	Modèle	[mm]											
1080195	Krems RS 1200	1400	560	165	340	60	740	180x180	1150	80	980	600	300
1080194	Krems RS 1400	1600	650	165	350	60	800	400x300	1250	80	1215	700	300
1080197	Krems RS 1600	1750	680	215	450	60	875	400x300	1450	80	1450	800	320
1080198	Krems RS 1800	1950	730	215	550	60	910	400x300	1650	80	1610	850	320
1080199	Krems RS 2000	2140	800	240	550	60	1050	400x300	1700	80	1800	900	350

Notes

- L'information contenue dans ce document peut varier à la discrétion de la rédaction de la capacité, sans préavis, ainsi que les modifications du produit en question à ce document: il est de la responsabilité du client lors de la commande de vérifier le maintien de l'adéquation du produit à un document d'information.
- Tous les schémas techniques reproduits dans le présent document ont une valeur purement informative et ils ne sont pas valables à des fins réglementaires.