POZZETTI DI FONDO WELTICO

Pozzetto

Ref. 63097 63099

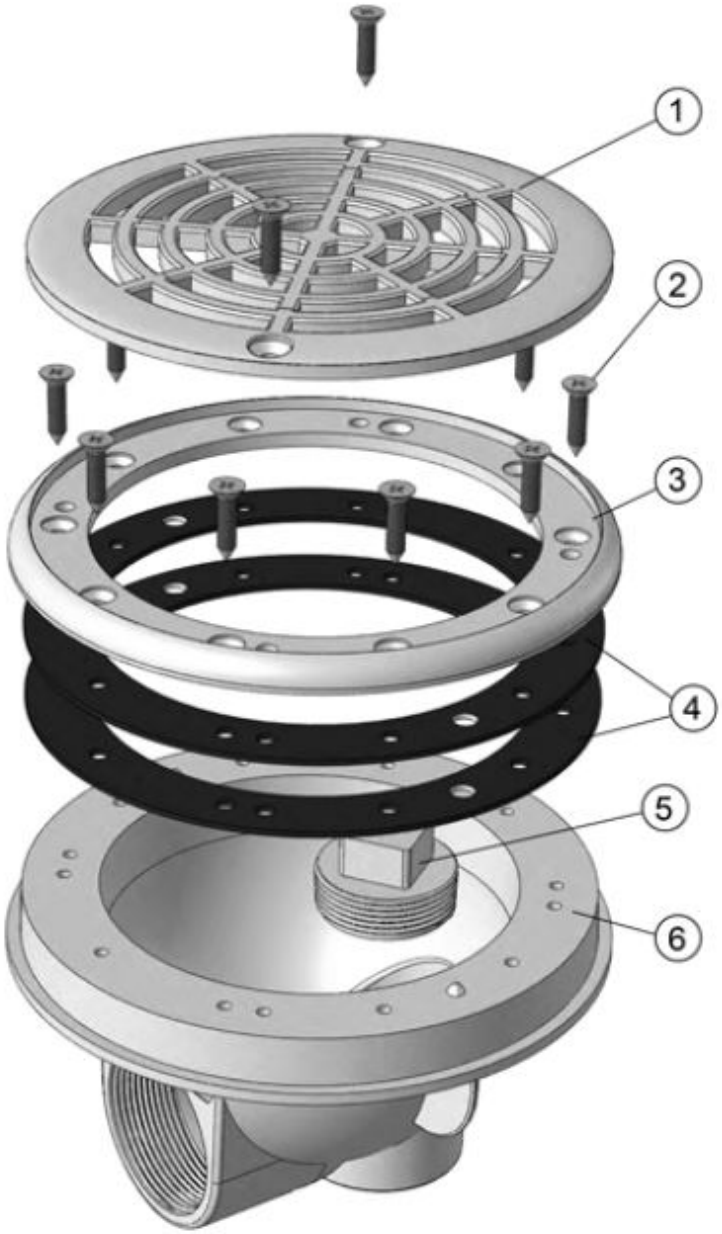

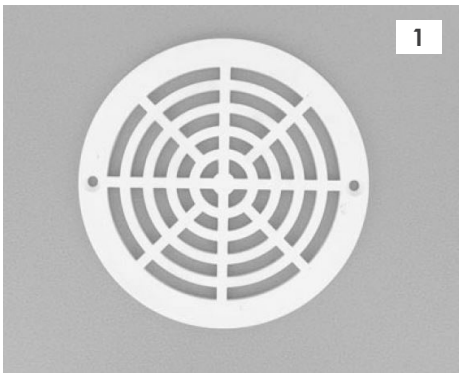

Rev. *2020-03-11*

RIF.	CODICE	DESCRIZIONE
1	600-10046	Griglia (** ad esaurimento)
2	--	kit Viti A2 Din 7982 Tf N°12X25,4
3	600-10047	Flangia (** ad esaurimento)
4	600-10048	Guarnizione del pozzetto di fondo (*2pz)
5	--	Tappo da 1" 1/2
1+3	600-11595	Griglia e flangia del pozzetto

* Quantità presente nel pozzetto, articolo venduto singolarmente

ordinare la quantità necessaria