Sterilizzatore UV-C 75W timer - fino a 95m³

Cod. 1075096

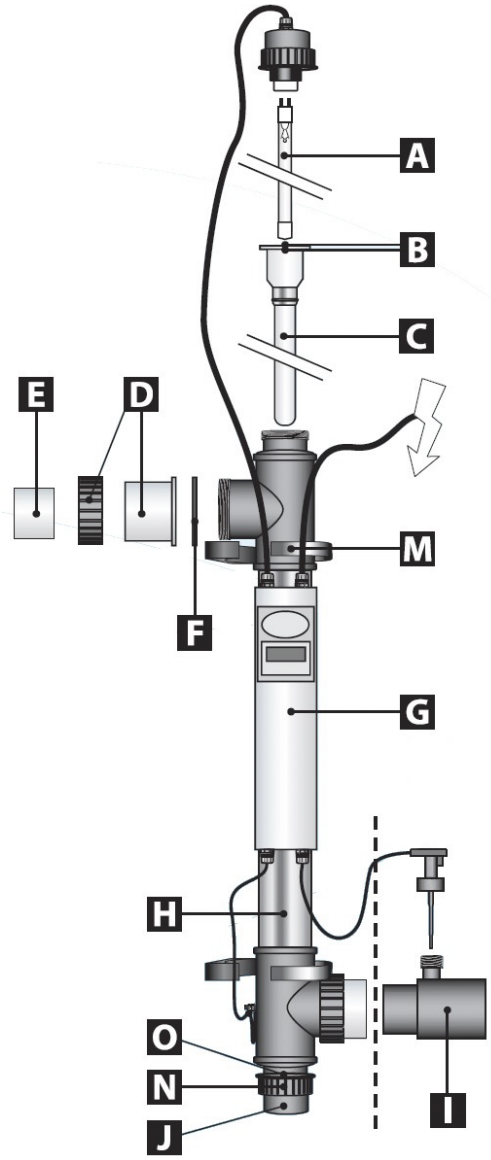

Rev. *2020-03-26*

RIF.	CODICE	DESCRIZIONE
A	1075098	Lampada 75W
B	600-02203	Set O -Ring sede in vetro (3 pezzi)
C	600-02217	Inserto in vetro 75W dopo il 2016
C	600-02202	Inserto in vetro 75W prima del 2016
D	600-02205	Set manicotto di collegamento
E	600-02207	Riduzione 1,5 " fil. f. 63x50
F	600-02206	O-Ring del manicotto di collegamento (2 pezzi)
G	600-02218	Elettronica per sterilizzatore UV-C 75 W dopo il 2016
G	600-02204	Elettronica per sterilizzatore UV-C 75 W prima del 2016
H	600-02201	Corpo lampada UV-C 75W
I	600-02215	Tee 3/4 fil. m. 63" m x 63" f.
J	600-02208	Calotta 75W
N	600-02212	Ghiera della calotta
O	600-02219	O-ring dopo il 2016
O	600-02211	O-ring prima del 2016
P	600-02227	Manicotto connettore ent/usc UVC