SCALA REMY

Cod. 1025020

Cod. 1025021

Descrizione

La scala Remy è realizzata in acciaio inossidabile 304 con tubo di Ø42 mm e spessore di 0,9 mm.
Installazione mediante piastrina di fissaggio o con pozzetto da murare.

- Cod. 1025020 – Scala Remy con pozzetto da murare e 3 scalini inox 304
- Cod. 1025021 – Scala Remy con piastrina di fissaggio e 3 scalini inox 304

Dimensioni

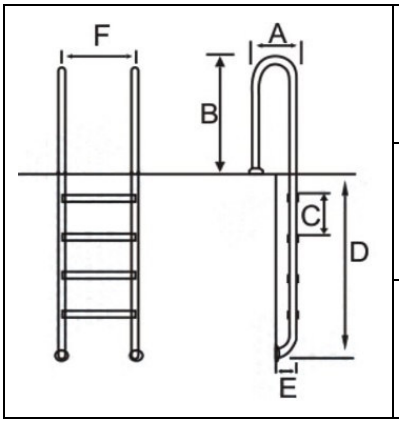

Codice	Scalini	A [mm]	B [mm]	C [mm]	D [mm]	E [mm]	F [mm]
1025020	3	320	630	250	930	180	500
1025021	3	320	630	250	930	180	500

C.P.A. srl si riserva il diritto di cambiare, totalmente od in parte, le caratteristiche dei prodotti ed il contenuto di questo documento senza preavviso alcuno.
Tutte le immagini sono riprodotte a solo titolo indicativo.

C.P.A. srl
Via Don Demetrio Castelli, 71 - 12060 RODDI (CN)
Tel. 0173.615693 - Fax 0173.620922
www.cpa-piscine.it
cpa@cpa-piscine.it