SCALA A PONTE

Descrizione

Scala a ponte a 5 gradini per piscine fuori terra realizzata in acciaio inox 304 con diametro del tubo di Ø42 mm e spessore di 1,1 mm.

Dimensioni

Codice	A [mm]	B [mm]	C [mm]	D [mm]	E [mm]	F [mm]
1025110	1700	2120	1580	250	320	500

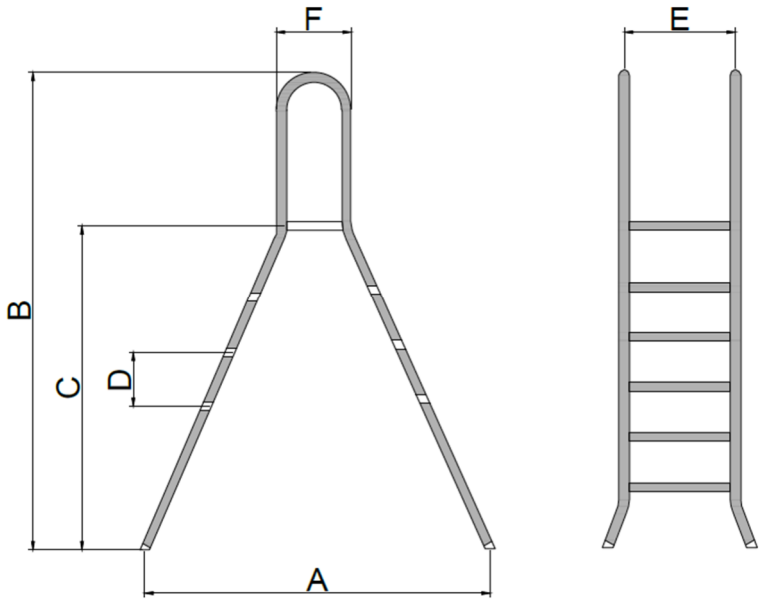

C.P.A. srl si riserva il diritto di cambiare, totalmente od in parte, le caratteristiche dei prodotti ed il contenuto di questo documento senza preavviso alcuno.
Tutte le immagini sono riprodotte a solo titolo indicativo.

C.P.A. srl
Via Don Demetrio Castelli, 71 - 12060 RODDI (CN)
Tel. 0173.615693 - Fax 0173.620922
www.cpa-piscine.it
cpa@cpa-piscine.it