# SCALA ORLEANS

## Descrizione

La scala Orleans è realizzata in acciaio inossidabile 304 o 316 con tubo di Ø42 mm. Lo spessore del tubo è di 0,9 mm per la versione 304 e 1,1 mm per la versione 316. L'installazione della scala avviene mediante fissaggio del supporto con pozzetto da murare.

- Cod. 1025016 – Scala Orleans inox 304 con 3 scalini inox
- Cod. 1025017 – Scala Orleans inox 304 con 4 scalini inox
- Cod. 1025018 – Scala Orleans inox 316 con 3 scalini inox
- Cod. 1025019 – Scala Orleans inox 316 con 4 scalini inox

## Dimensioni

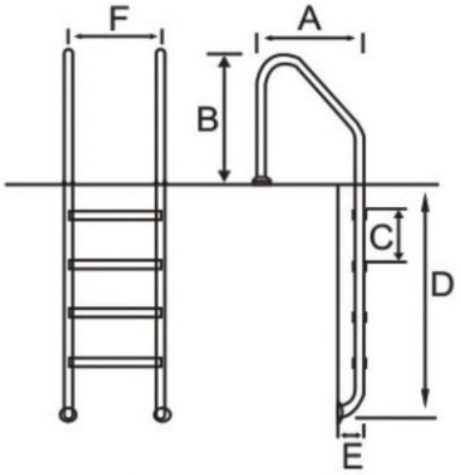


| Codice | Scalini | A [mm] | B [mm] | C [mm] | D [mm] | E [mm] | F [mm] |
|---|---|---|---|---|---|---|---|
| 1025016 | 3 | 645 | 720 | 250 | 850 | 180 | 500 |
| 1025017 | 4 | 645 | 720 | 250 | 1100 | 180 | 500 |
| 1025018 | 3 | 645 | 720 | 250 | 850 | 180 | 500 |
| 1025019 | 4 | 645 | 720 | 250 | 1100 | 180 | 500 |

C.P.A. srl si riserva il diritto di cambiare, totalmente od in parte, le caratteristiche dei prodotti ed il contenuto di questo documento senza preavviso alcuno.
Tutte le immagini sono riprodotte a solo titolo indicativo.

C.P.A. srl
Via Don Demetrio Castelli, 71 - 12060 RODDI (CN)
Tel. 0173.615693 - Fax 0173.620922
www.cpa-piscine.it
cpa@cpa-piscine.it