SKIMMER MT-14

Skimmer a bocca svasta con inserti in ottone e prolunga per pannelli/parete sottile

Cod. 2220512

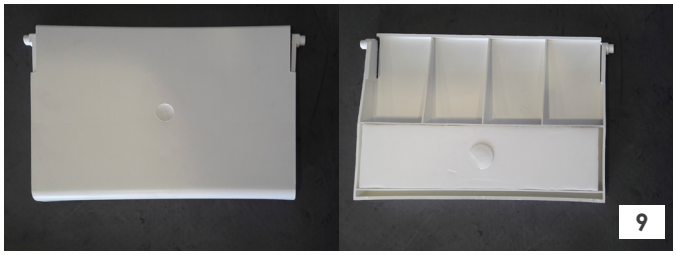

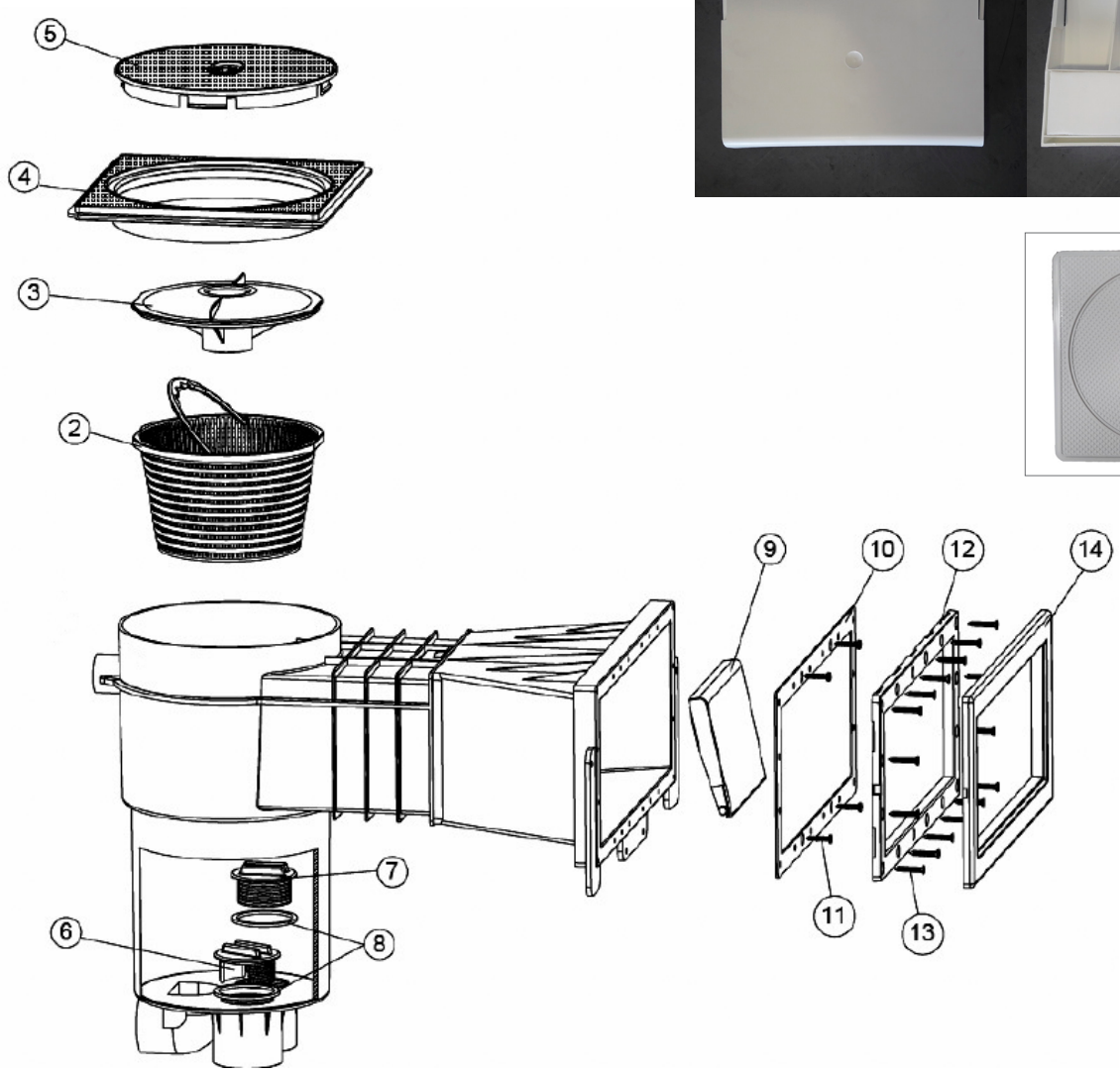

Rev. *2019-07-15*

RIF.	CODICE	DESCRIZIONE
2	600-00048	Cestello skimmer 17,5 con manico
3	600-11333	Skim vac
4	600-11331	Cornice quadrata
5	600-11350	Coperchio
6	600-11336	Tappo di regolazione
7	600-11337	Tappo skimmer 2" 18MM
8	600-11338	Guarnizione piatta del tappo 70X60X3
9	600-11351	Aletta
10	600-11352	Guarnizione adesiva bocca larga *(2pz)
11	600-11353	Vite DIN 7981 A2 4,8X25 *(4pz)
12	600-11354	Flangia bocca grande
13	600-11347	Vite DIN 966 A2 M6X24 PUN
14	600-11355	Copri flangia skimmer bocca grande

* quantità presente nello skimmer completo

articolo venduto singolarmente, ordinare quantità necessaria