PROIETTORI SERIE MT 3

Proiettore subacqueo serie MT-3

Cod. 2220111 - 2220302 - 2220112 - 2220123 - 2220113 - 2220303

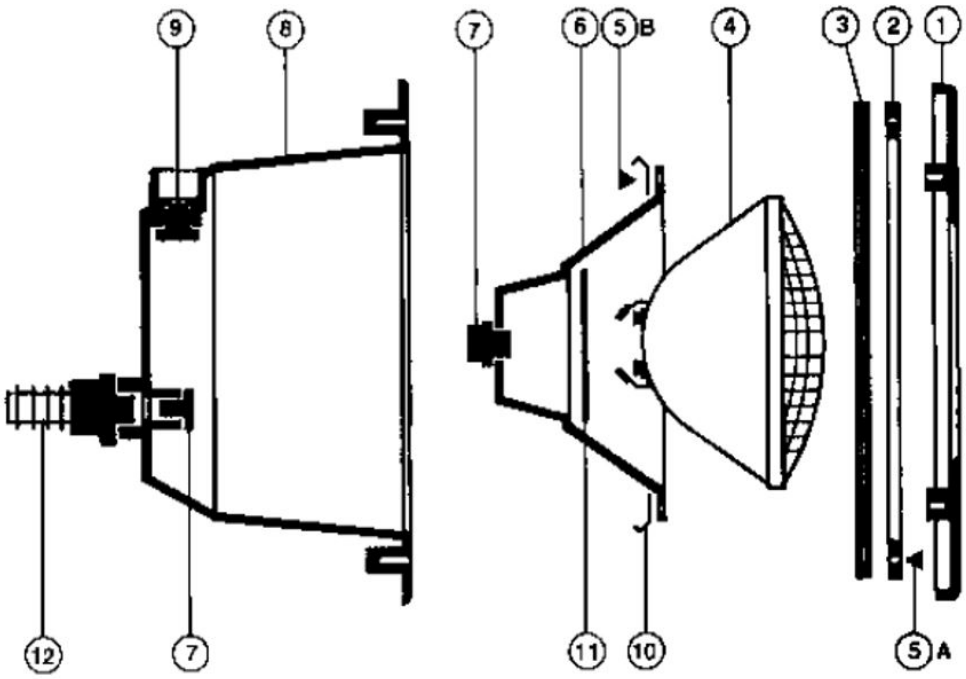

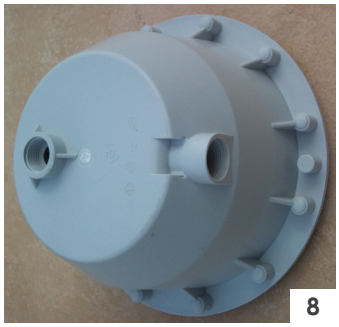

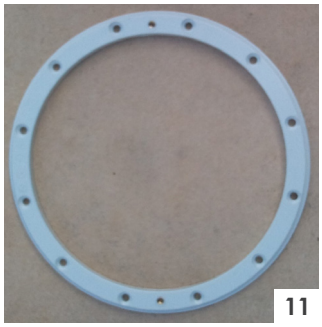

Rev. *2019-07-02*

RIF.	CODICE	DESCRIZIONE
1a	600-00171	Corona frontale del proiettore Ø 279mm
1b	600-11255	Kit viti corona frontale (2PZ)
2+3+5a	2220140	Kit flangia + guarnizioni + viti
2+3	600-00172	Kit flangia Ø 252mm, guarnizioni adesive 2 pz. Ø 260 mm
3	600-00191	Guarnizione adesiva per proiettore
4a	1070047	Lampada 300W 12volt PAR56
4b	2220123	Lampada a led bianco 18W 12V
4c	2220122	Lampada a 252 led multicolore PAR 56 18W 12V con telecomando
4d	2220147	Lampada a 252 led multicolore PAR 56 18W 12V
6a	600-11253	Calotta del proiettore
6b	600-11254	Set viti calotta proiettore (8pz)
--	2220121	Corpo lampada completo di cavo 1,2
7	600-00177	Pressacavo
9	600-11291	Tappo con oring della nicchia
8+12	600-00178	Nicchia di alloggiamento con cavo flessibile
11	600-00180	Guarnizione della lampada
12	2220120	Flessibile per il proiettore
--	2220201	Guarnizione sandwich per proiettore