Doccia Giordano

Cod. 1040200

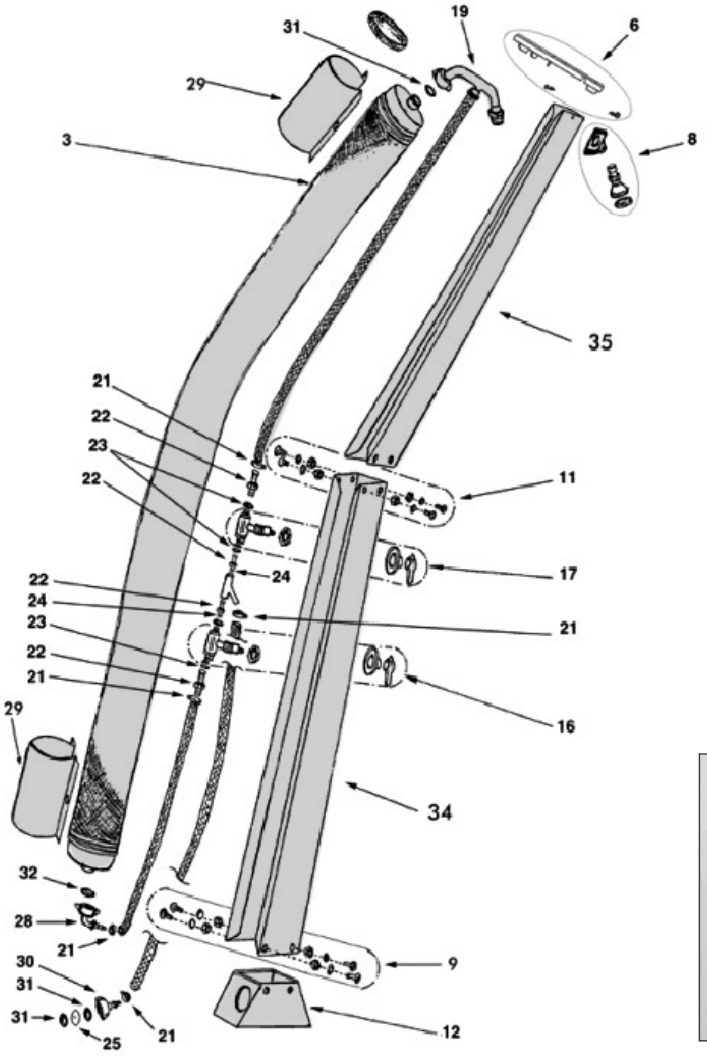

Rev. *2018-09-24*

RIF.	CODICE	DESCRIZIONE
3	600-00800	Serbatoio 20 litri
6	600-01801	Coperchio rettangolare e viti
8	600-01802	Soffione doccia e rosone di aggancio
9	600-01803	Sacchetto della viteriea bassa
11	600-01804	Sacchetto della viteria alta
12	600-00805	Basamento in plastica
16	600-00806	Rubinetto acqua calda completo
17	600-00807	Rubinetto acqua fredda completo
19	600-00808	T di miscela
21	600-01809	Anello di fissaggio tubo doccia Giordano (4 pz.)
23	600-01811	Guarnizione del raccordo (14x10x4mm) 2 pz.
24	600-01812	Guarnizione torica raccordo Y (6x3mm) 2 pz.
25	600-01813	Uscita in inox (Ø2mm)
26	600-01814	Kit Y in plastica
28	600-01815	Raccordo curvo
30	600-01816	Raccordo dritto
31	600-01817	Guarnizione del raccordo (22x12,5x2mm) 3 pz.
33	600-01819	Kit Idraulico (cod. 21+22+23+24+25+26+28+30+31+32)