Regolatore di livello

Cod.2220551

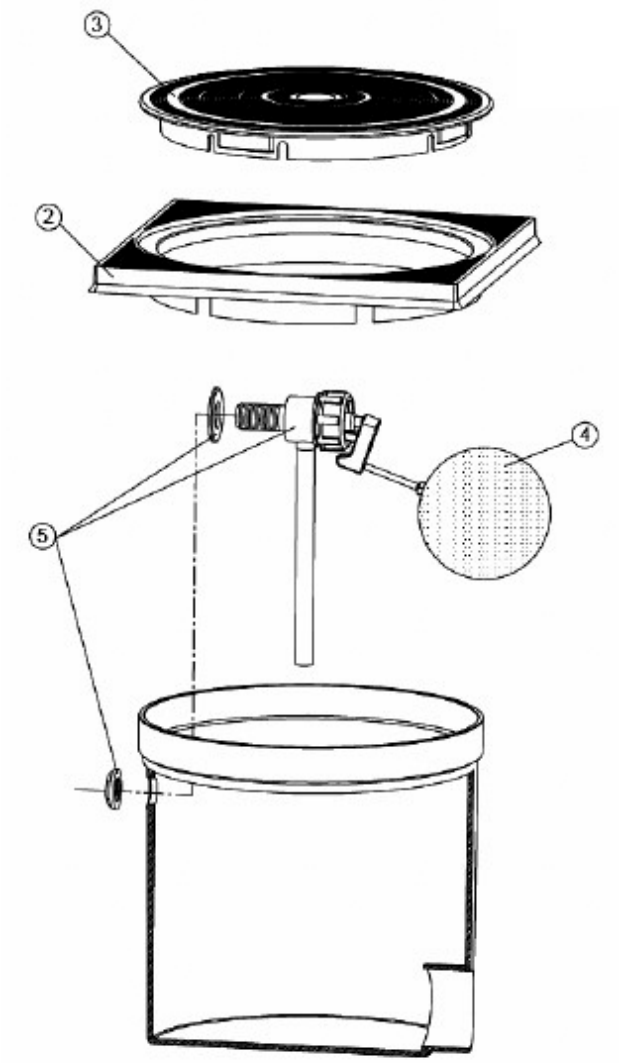

Rev. *2018-09-24*

RIF.	CODICE	DESCRIZIONE
2	600-11600	Cornice quadrata
3	600-11601	Coperchio rotondo
4+5	600-11608	Valvola di carico + galleggiante