Proiettore completo piscine c.a./liner Pool's

cod. 1070112

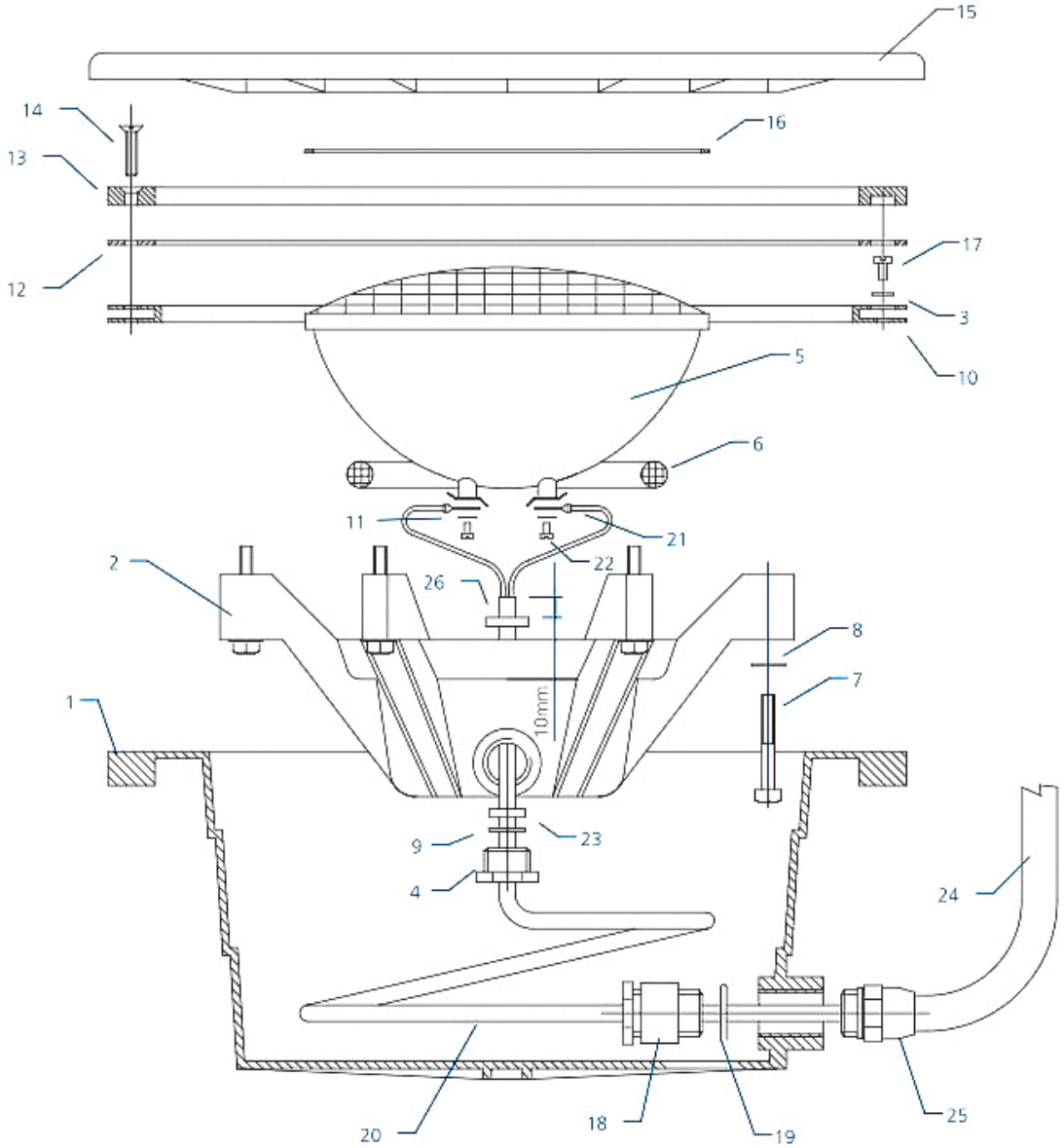

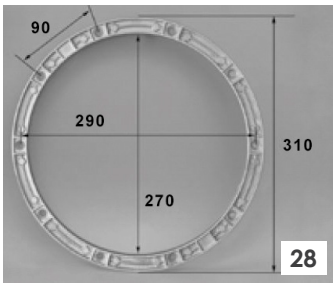

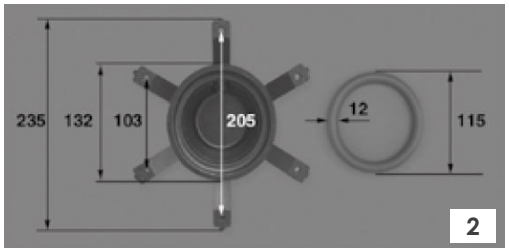

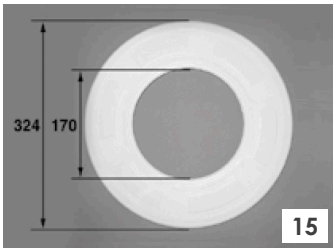

PROIETTORI

Rev. *2019-03-29*

RIF.	CODICE	DESCRIZIONE
1	600-00148	Nicchia della lampada per pannelli prefabbricati in metallo o cemento con membrana in PVC
2	600-12726	Calotta per proiettore a incandescenza
5	1070047	Lampada 300w 12v
6	600-00144	Guarnizione o-ring della calotta
7	600-12727	Vite TE6x35 A4 D0933 U5739 (*6pz)
8	600-12728	Rondella piana M6 A4 (*6pz)
10	600-12729	Guarnizione Sandwich per pannelli prefabbricati in metallo
12	600-00147	Guarnizione adesiva della flangia (*2pz per cemento armato + membrana)
14	600-00145	Vite TPS 6X20 A4 D0965 U7688 (*10pz)
15	600-00129	Corona frontale del proiettore
16	600-00141	Guarnizione della lampada
18a	600-00146	Pressacavo in ottone per nicchia da 5/8" per fari a incandescenza (1pz per le posizioni 4,9,19,23)
18b	600-12730	Pressacavo in ottone per nicchia da 5/8" per fari a LED
20	600-12731	Cavo bipolare sez. 2 x 6 mm² (*4,5m) €/m
24+25	600-12732	Tubo flessibile di collegamento con terminali (lungh 3,33m)
3+10 +12+13 +14+17	1070117	Nicchia completa di corredo senza pressacavo (nicchia faro, flaingia di tenuta in ottone, guarnizione sandwich, 2pz guarnizioni in gomma con adesivo, viteria in acciaio)
--	1070116	Corpo faro in Abs bianco completo di lampadina 300 watt **
26	600-12733	Scatola di derivazione a 2 fori a norme Cei in ABS bianco
27a	600-12734	Coperchio bianco scatola di derivazione
27b	600-12735	Guarnizione coperchio scatola derivazione
28	600-00142	Corredo completo per pannelli prefabbricati in metallo (flangia in ottone, guarnizione sandwich, 2pz guarnizioni in gomma con adesivo, viteria in acciaio)

* quantità presente nel proiettore, articolo venduto singolarmente

ordinare la quantità necessaria

** fino a esaurimento scorte