Miniproiettori MT14 con nicchia

Cod. 1070034 - 2220534 - 2220536

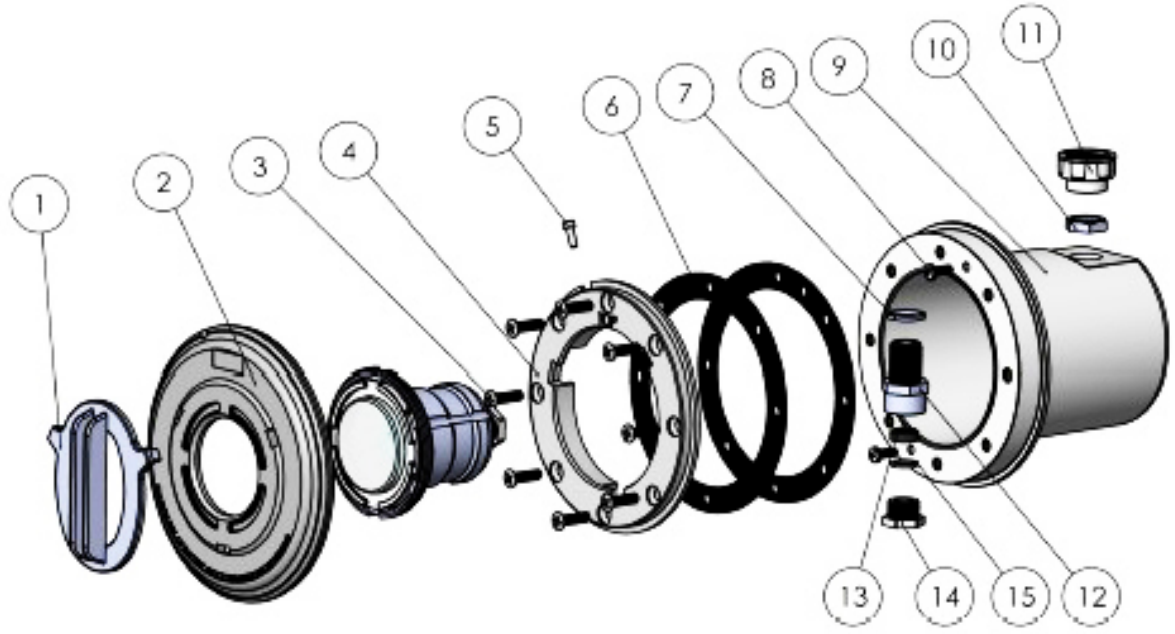

Rev. *2018-11-14*

RIF.	CODICE	DESCRIZIONE
1	600-11535	Chiave mini proiettore con nicchia
2	600-11536	Copri flangia proiettore
3	600-11347	Vite DIN 966 A2 M6X24 PUN (*8pz)
4	600-11537	Flangia proiettore mini con nicchia
5	600-11538	Vite DIN 912 A4 M4 x 12
6	600-11539	Guarnizione adesiva (*2pz)
7	600-11540	Guarnizione pressacavo 22*18,6*2,5
8	600-11603	Vite DIN 7981 A2 4,8x16 (*2pz)
9	600-11673	Nicchia proiettore mini
10	600-11541	Dado passacavo proiettore
11	600-11542	Adattatore PG11 - M25
12	600-11543	Corpo del pressacavo
13	600-11393	Guarnizione pressacavo
14	600-11395	Premistoppa Ø INT 11
15	600-11394	Rondella plastica 16,5*11,5*1,5

* quantità presente all'interno del proiettore, articolo venduto singolarmente ordinare la quantità necessaria