PROIETTORI SERIE MT 3

Mini proiettore serie MT-3 con nicchia

Cod. 2220114 - 2220117

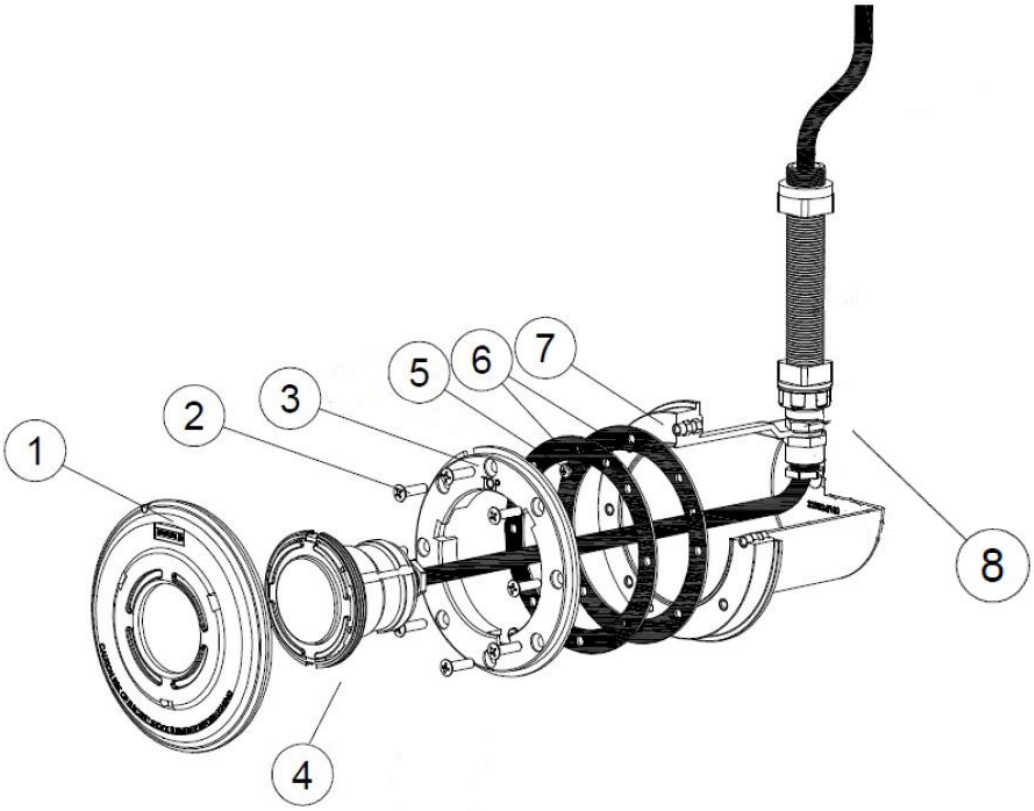

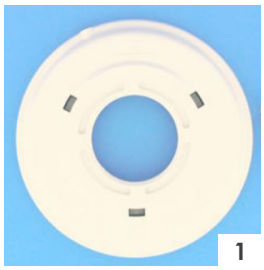
1

4b

9

Rev. *2019-04-10*

RIF.	CODICE	DESCRIZIONE
1	600-00189	Anello frontale
2	--	Set viti della flangia (8pz)
3	600-00190	Flangia nicchia proiettore
4a	--	Portalampada
4b	600-11228	Kit lente, ghiera e or per piccoli proiettori
5	--	Set viti (2pz)
6	600-11231	Guarnizione nera
7	600-01701	Nicchia del proiettore
8	600-11577	Premistoppa in ottone
9	600-00193	Chiave della nicchia
11	2220130	Lampada a 18 led bianco MR16