PROIETTORI AQUAREVA

Proiettore per liner 300W - 30 LED bianco - 270 LED RGB (PL-84)

Cod. 1070040 - 1070231 - 1070224 - 1070225 - 1070045 - 1072005 - 1072006 -1072174 - 1072102 - 1072096

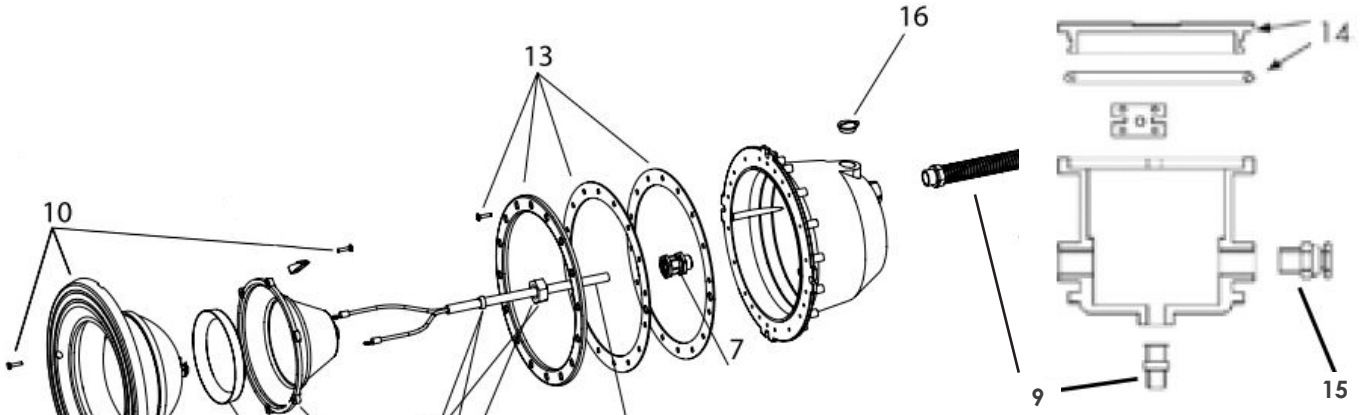

13a

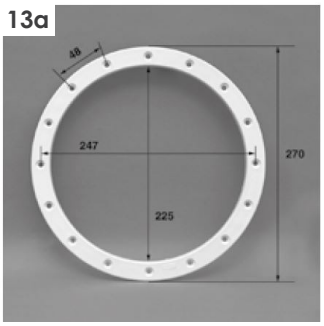

Rev. 2019-04-01

RIF.	CODICE	DESCRIZIONE
3a	600-00130	Set guarnizione corpo lampada conf. 2 pz.
3b	600-10215	Guarnizione corpo lampada
4a	600-11222	Kit nicchia della lampada + dado + giunto
4b	600-00131	Kit nicchia della lampada + dado + giunto 2 pz
5	600-11223	Kit premistoppa di tenuta + dado
6	600-00132	Kit cavo 2300 mm + ferma cavo 2 pz
7	600-00133	Set pressacavo della nicchia 2 pz.
9	600-00135	Kit guaina + raccordo BC 84 2 pz.
10	600-10102	Set cornice e viti bianco 1 pz.
10a	600-00120	Set cornice e viti bianco 2 pz.
10b	600-00121	Set cornice e viti celeste 2pz
10c	600-00122	Set cornice e viti azzurro 2pz
10d	600-11257	Set cornice e viti verde 2pz
10e	600-00124	Set cornice e viti sabbia 2pz
10f	600-00125	Set cornice e viti grigio 2pz
10g	600-00126	Set cornice e viti grigio antracite 2pz
10h	600-00127	Set cornice e viti nero 2pz
13a	600-00137	Kit flangia + guarnizione + viti PL84C-PB84C
13b	600-00123	Kit flangia + guarnizione + viti PL84C-PB84C 2 pz.
14a	600-00138	Kit coperchio + guarnizione BC-84 bianco 2 pz.
14b	600-00139	Kit coperchio + guarnizione BC-84 sabbia 2 pz.
14c	600-00140	Kit coperchio + guarnizione BC-84 grigio 2 pz.
16	600-11227	Tappo della nicchia del proiettore PL84 (fino a esaurimento)