FILTRI MONOBLOCCO

Filtro per monoblocco Nevada - EB650

Cod. 8050026

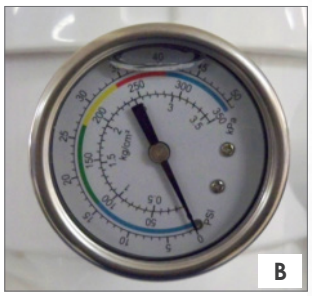

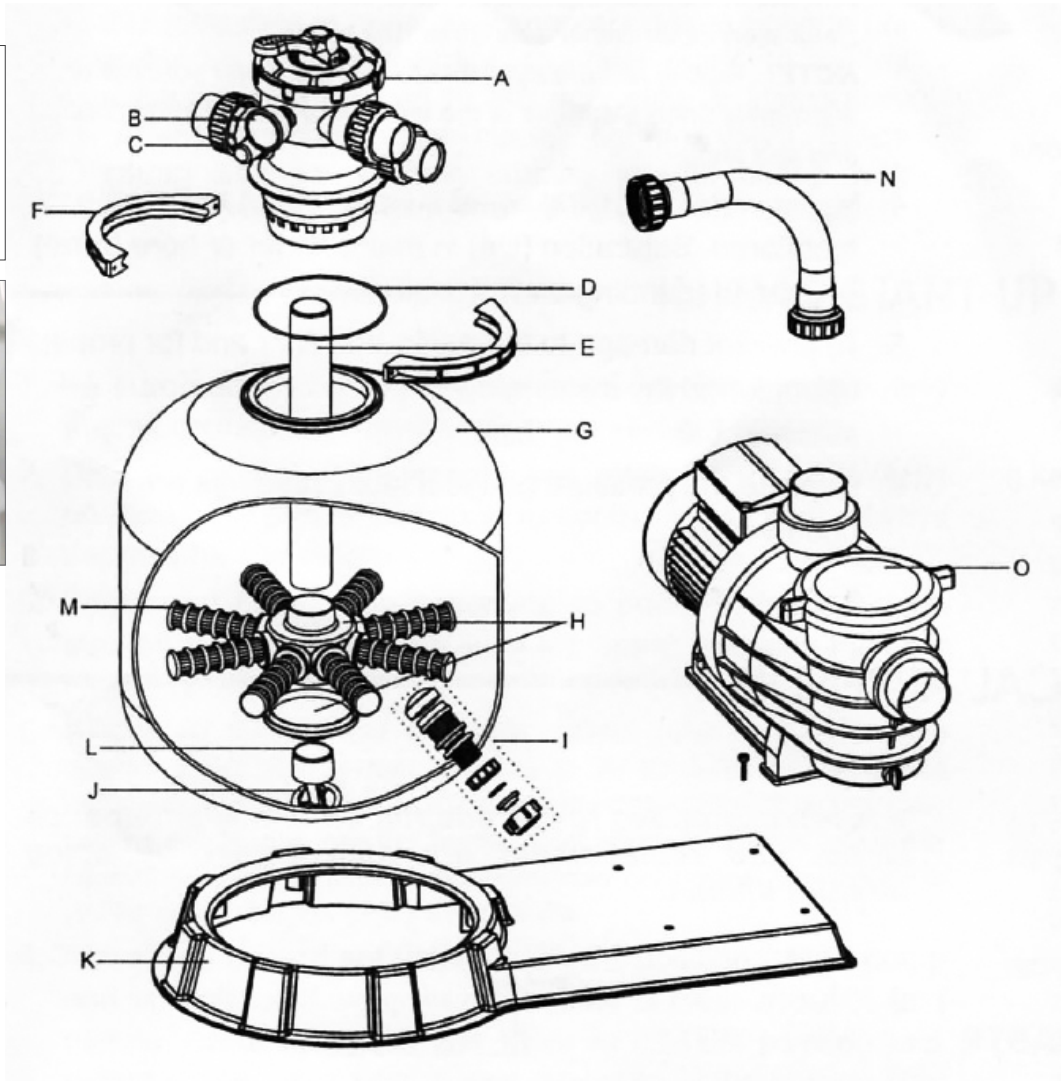

Rev. *2019-02-19*

RIF.	CODICE	DESCRIZIONE
A	1080356	Valvola clamp 6 posizioni TOP 1"½
B	600-00791	Manometro
C	600-12518	Vetrino di ispezione con guarnizione
D	600-12502	Guarnizione del collare
E	--	Diffusore centrale per EB650
F	600-12501	Collare di chiusura con vite
H	600-11010	Collettore inferiore
I	600-11011	Tappo di scarico piccolo
J	600-12507	Posizionatore
K	--	Base del monoblocco
L	600-12522	Supporto di appoggio
M	600-11012	Candelotto 17cm
N	--	Manicotto di collegamento
O	--	Pompa*

Pompa per monoblocco Nevada

Cod. 8050026

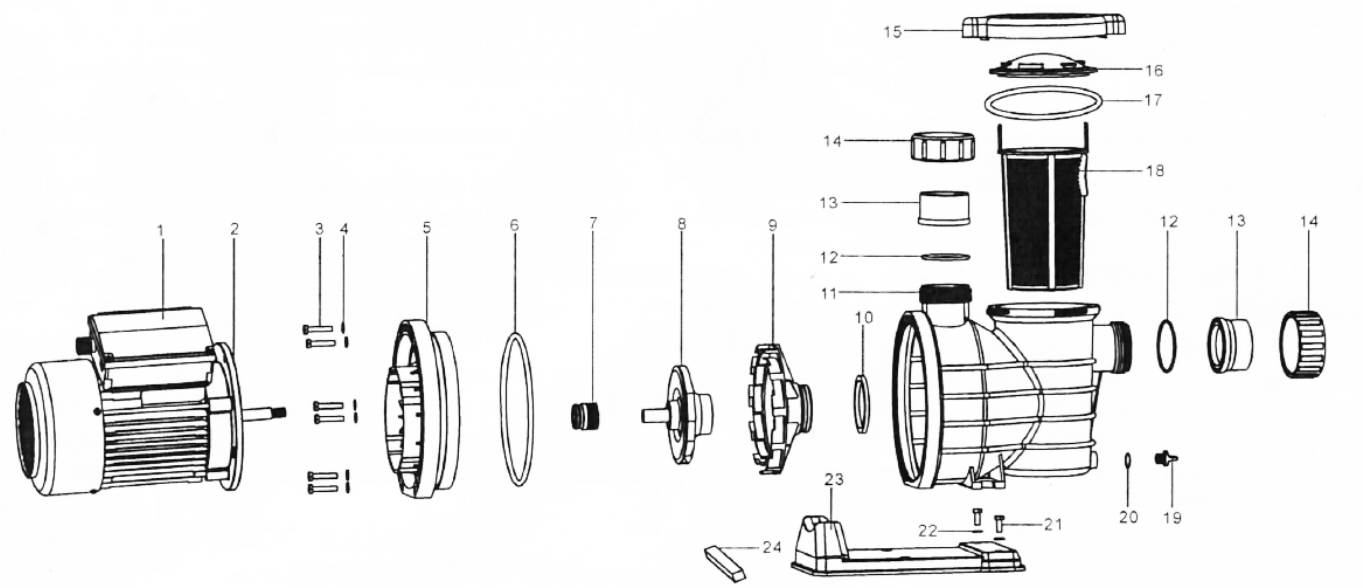

Rev. *2019-02-15*

RIF.	CODICE	DESCRIZIONE
6	600-12560	Guarnizione corpo pompa Ø180*6,3
7	600-12561	Tenuta meccanica
8	600-12562	Turbina ref.150
10	600-12563	Guarnizione del diffusore Ø70 x Ø58
15	600-12564	Coperchio a pressione
16	600-12565	Coperchio trasparente
17	600-12566	Guarnizione del coperchio Ø130*6
18	600-12567	Filtro