FILTRI MONOBLOCCO

Filtro per monoblocco Argento

Cod. 8050170 - 8050171

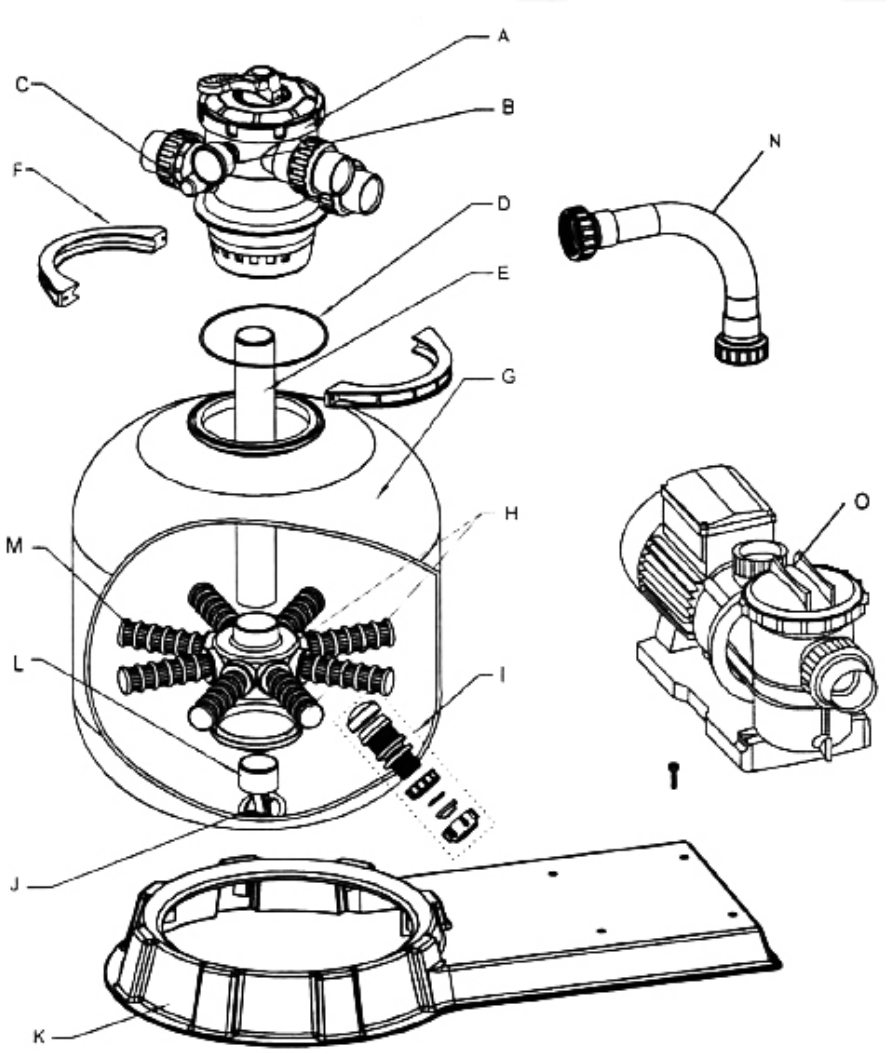

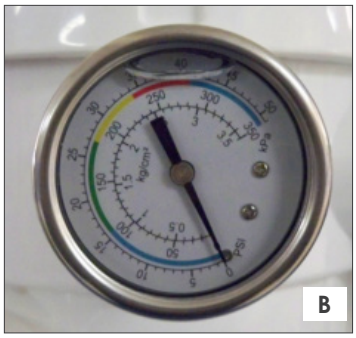

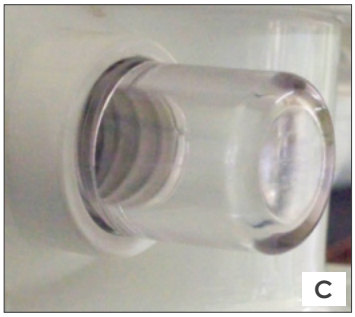

Rev. *2019-02-19*

RIF.	CODICE	DESCRIZIONE
A	1080356	Valvola clamp 6 posizioni TOP 1"½
B	600-00791	Manometro
C	600-12518	Vetrino di ispezione con guarnizione
D	600-12502	Guarnizione del collare
E	600-12504	Diffusore centrale ref.400
E	600-12505	Diffusore centrale ref.500
F	600-12501	Collare di chiusura con vite
H	600-11010	Collettore inferiore piccolo
I	600-11011	Tappo di scarico
J	600-12507	Posizionatore
K	600-12520	Base del monoblocco ref.400
K	600-12521	Base del monoblocco ref.500
L	600-12522	Supporto di appoggio
M	600-00803	Candelotti 11cm
N	600-12523	Manicotto di collegamento ref. 400
N	600-12568	Manicotto di collegamento ref. 500
O	--	Pompa*

FILTRI MONOBLOCCO

Pompa per monoblocco Argento

Cod. 8050170 - 8050171

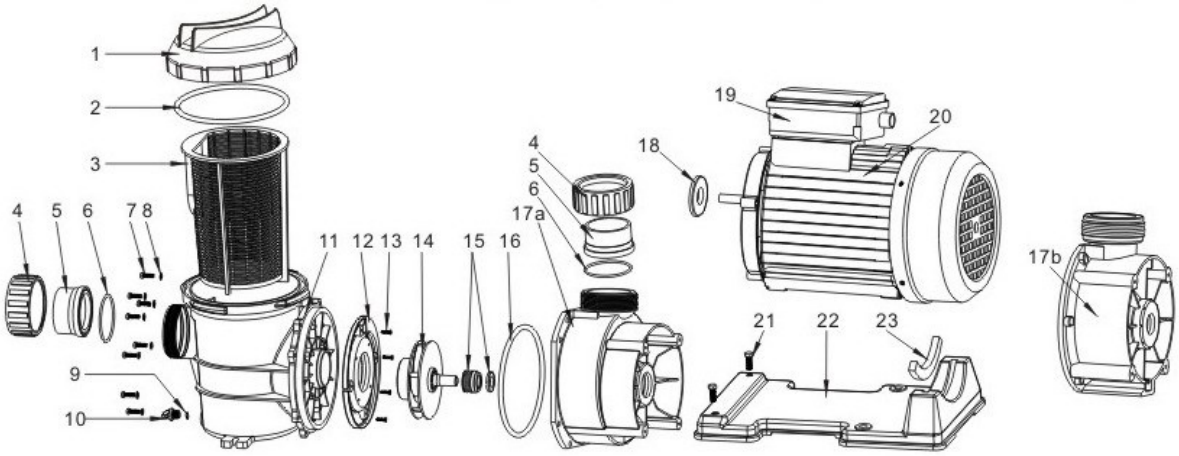

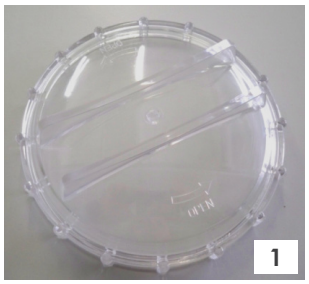

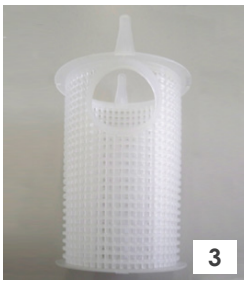

Rev. *2019-02-15*

RIF.	CODICE	DESCRIZIONE
1	600-12524	Coperchio trasparente Ø141cm
2	600-12525	O'ring del coperchio trasparente
3	600-12526	Cestino prefiltro h 142cm
4	600-12527	Ghiera per bocchettone
5	600-12528	Pezzo folle per bocchettone
6	600-12529	Guarnizione bocchettone
7	600-12530	Vite
8	600-12531	Bullone
9	600-12532	Guarnizione del tappo di scarico
10	600-12533	Tappo di scarico
11	600-12534	Prefiltro completo
12	600-12535	Coperchio corpo pompa
13	600-12536	Vite
14a	600-12537	Girante per 0,5hp
14b	600-12538	Girante per 0,75hp
14c	600-12539	Girante per 1,0hp
15	600-12540	Sigillo meccanico
16	600-12541	Guarnizione corpo pompa
17	600-12542	Corpo per pompa 0,5/0,75/1hp per filtro Argento 400-500
18	600-12543	Rondella
19	600-12544	Scatola collegamenti completi
20	--	Motore (non disponibile)
21	600-12546	Vite con dado
22	600-12547	Base
23	600-12548	Supporto per base
--	600-12514	Ventola del motore
--	600-12515	Coperchio della ventola
--	600-12516	Cuscinetto
27	600-12517	Coperchio motore lato ventola